2023 - 2024

Sanitana

Catalogue Professionnel


Sanitana



Terre

N°4

2023

Une année de transformation

Une nouvelle année a débuté et, avec elle, un nouveau cycle. Dans la théorie des cinq éléments, les cendres provenant du Feu donnent naissance à l'élément Terre et à sa promesse de croissance.

Tout comme la terre peut être cultivée, nous continuons à investir pour assurer la qualité de tout ce que nous faisons. Nous nous appuyons sur la stabilité de près de 45 ans à votre service, pour faire grandir et renouveler votre Sanitana de toujours.

Cependant, comme la Terre résiste aux intempéries et s'adapte, nous réalisons nous aussi l'importance d'être capables de changer et d'évoluer pour faire face aux nouveaux défis et opportunités.

Face au changement climatique actuel, nous nous engageons plus que jamais à assurer la durabilité de nos produits et de nos unités de production. C'est pour cette raison que nous investissons : nous voulons que, très bientôt, notre usine de produits composites soit officiellement neutre en carbone.

C'est l'une des nombreuses initiatives que nous préparons, en maintenant notre engagement envers la durabilité. Pour vous, pour nous et pour notre planète, pour les années à venir.

Merci de faire ce chemin avec nous



Collections

Collections sanitaires

Coral 014
Glam 018
Be You 024
N Nex 032
Pop Square 040
Pop Art 044
N Loft 050
Grecia 056
Regina 060
Munique 064
N Cent 072
Infantil 078
N Mobil 082

Accessoires

N **Éléments d'installation** 086
Alimentation et décharge 092
N Systèmes d'alimentation 093
Robinets d'arrêt 094
N Systèmes de décharge 095
Robinets de décharge 096
Plaques de commande 097
Bondes de vidange 099
N Siphons 100
Tubes adaptateurs 102
Accessoires de nettoyage 102
N Douchette à main 102

Espaces publics

Espaços coletivos

Urinoirs
Électroniques 108
Alimentation verticale 110
Alimentation horizontale 112
Espaces pour enfants 114

Accessibilité

Collections sanitaires
N Mobil 117
Nex 118
Accessoires WC
Accessoires Mobil 120
Robinetterie
Robinets électroniques 126
Robinets temporisés 130
N Robinets hospitalières 135

Pièces Spéciales

Évier hospitalière 136
Évier rectangulaire 136
Lavoir 136

Vasques et lavabos

Lavabos en solid surface

Modeles à poser
Helm 151
Modèles muraux
N Even 153
N Velvet 159
N Sleek 165
Modeles à encastrer
Even 169
Velvet 173
Sleek 176

Lavabos céramiques

Modèles à poser
N Halo 179
Arena 180
Trik 180
Orbit 181
Elipse 181
Albus 181
Urban 184
Cup 185
Be You 185
Loft 185
Modèles à poser / muraux
Cubic 187
City 187
Albus 187
Pop Art 188
Modèles muraux
Albus 191
Albus (d'angle) 192
Isla 193
Shape 193
Drop 193
Be You 194
Loft 195
Mobil 196
Munique 197
N Cent 198
Grecia 199
Regina 199
Modeles à encastrer
N Alur 201
Albus 201
Ovalo 202
Circle 202
Be You 202
Aida 203
Nex 204
Grecia 204
Luso 205
Anadia 205
Jara 205

Robinetterie

Collections de salle de bain

Moon 212
Sun 216
Silk 220
Balance 228
Orbis 238
Loop 242
Norm 246
Selekt 250
Prim 254
Unic 258
N Bloom 268
N Viva 276
N Scope 280
Atlas 40 284
Xs 286
Grecia 288

Robinets techniques

Électroniques 290
Temporisés 294
Robinets d'arret 299
Utilisations spécifiques 300

Accessoires

Bondes de vidange 301
N Siphons 302

Collections de cuisine

Volt 305
Stem 306
Loop 308
Prim 308
Silk 309
Unic 309
N Bloom 309
Atlas 40 310
Viva 310
Xs 311

Meubles

Collections de meubles

Arden 318
Harapan 322
Stenis 326
Weza 330
Yankari 334
Tahoe 336
Willow 342
Willow Unik 348
Casual 352
N Ficus 354
N Maple 358
Pike 362

Miroirs

N Scutum 365
Polaris 365
Asterion 365
Antares 366
Mayara 366
Naos 366
Sirius 368
Heka 368
Kuma 368
Unuk 369
Vega 369

Accessoires WC

N Studio 370
N Stout 382
N Twig 386
N Kin Round 392
N Kin Square 398
Mobil 404

Receveurs

Receveurs en stonex®

N Rocks 418

Receveurs acryliques

N Vita 422
Julia 430
Esfera 434

Receveurs céramiques

N Calisson 436

Receveurs en acier emaillé

Universal 440

Parois

Parois de douche

Open 446
Evolve 454
Step Up 460

Parois de bain

Step Up 470

Douche

Colonnes hydromassantes

Edge 478
Yn Black 480
Yn 482
Flex 484

Colonnes de douche

Swell 486
Beat 488
Acqua 490

Composants de douche

Colonnes de douche 492
N Mitigeurs 498
N Douches de tête 504
N Bras de douche 506
Jets d'eau 507
Douchettes latèrales 507
N Douchettes à main 508
N Barres de douche 509
N Supports 509
N Flexibles de douche 510
Sièges de douche 510

Cabines de douche et sauna

Eden 512

Baignoires

Baignoires en solid surface

Aman 526

Baignoires acryliques

Zaha 528
Patricia 530
Quattro 532
Vita 534
Raquel 538
Plaza 540
Cubic 542
Rosario 546
Carolina 548
Nex 550
Helena 554
Sara 556
Nex Angulaire 558
Fatima 560
Isabel 562
Margarida 564
Area 566
Claudia 568
Rute 570
Trevo 572
Oasis 574

Accessoires pour baignoires

Tabliers en bois 576
Accessoires 578

Baignoires en acier emaillé

Queen 580
Hotel 582
Europa 584
Europa Infantil 586

Collections sanitaires 008

Espaces publics 104

Vasques et lavabos 138

Robinets 206

Meubles, mirroirs at accessoires 312

Receveurs 410

Parois 442

Douche 472

Baignoires 518





Collections sanitaires

Introduction

	Information	010
	Guide des collections	012

Collections

	Coral	014
	Glam	018
	Be You	024
N	Nex	032
	Pop Square	040
	Pop Art	044
N	Loft	050
	Grecia	056
	Regina	060
	Munique	064
N	Cent	072
	Infantil	078
N	Mobil	082

Compléments

N	Systèmes d'installation	086
	Alimentation et rinçage	092
N	Systèmes d'alimentation	093
	Robinets d'arrêt	094
N	Systèmes de rinçage	095
	Robinets de rinçage	096
	Plaques de commande	097
	Bondes de vidange	099
N	Siphons	100
	Adaptateurs	102
	Accessoires d'hygiène	102
N	Douchette WC	102

Collections sanitaires

Sachez-en plus sur notre offre



Matériel

Céramique cuvetteire

Hygiène et durabilité

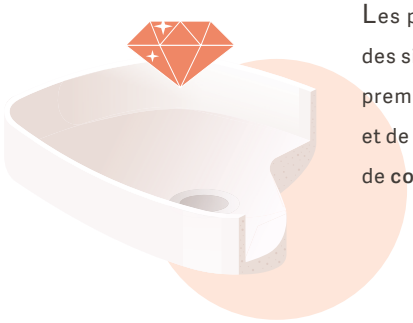

Les produits sanitaires sont utilisés dans les salles de bains depuis des siècles – et pour de bonnes raisons. Fabriqués à partir de matières premières naturelles, les avantages au niveau du confort, de l'hygiène et de la sécurité de ce matériau sont évidents. Découvrez notre gamme de **collections sanitaires** pour en savoir plus.

Durabilité

Économie d'eau

Réduire sa consommation sans compromettre le rendement

Si vous cherchez à réduire votre consommation d'eau, il est peut-être grand temps d'opter pour des toilettes à double décharge, un changement des plus efficaces. Responsables pour plus de 30% de la consommation domestique, les toilettes conventionnelles utilisent normalement toute l'eau dans le réservoir, même lorsque cela n'est pas nécessaire. Pour cette raison, la plupart de nos réservoirs disposent d'une décharge double – de 3/6 ou 3/4,5 litres – qui vous permet de n'utiliser qu'une partie de l'eau dans le réservoir, sans gâchis.

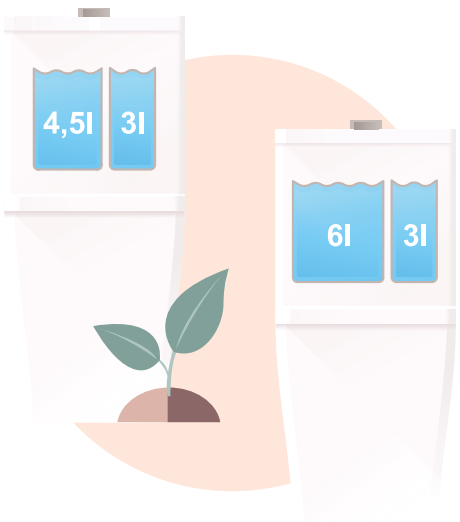

Décharge de 3/4,5 litres disponible dans les collections:
Coral · **Glam** · **Be You** · **Nex** ('Cuvette compacte jusqu'au mur') · **Pop Square** · **Pop Art** · **Loft**

Technologies

Sécurité et confort

Des solutions qui rendent le quotidien plus facile

Découvrez les technologies de nos couvercles de toilette exclusivement idéalisés pour votre confort, sécurité et commodité.

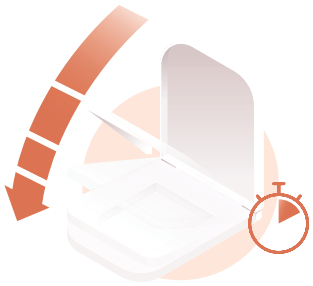

Frein de chute

Dans le cas des abattants avec frein de chute, un simple toucher suffit pour qu'ils descendent lentement et de façon silencieuse. Cette technologie pratique empêche non seulement de potentiels accidents avec les enfants (comme se coincer les doigts), mais aussi que l'abattant se ferme bruyamment.

Disponible dans les collections:
Coral · Glam · Be You · Nex
Pop Square · Pop Art · Loft
Regina · Munique · Cent · Mobil

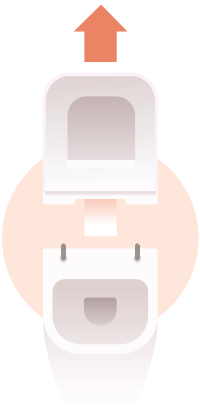

Système *déclipsable*

La technologie ingénieuse déclipsable vous permet de démonter facilement l'abattant du WC pour un nettoyage en profondeur. Ce mécanisme hygiénique dispose d'un bouton qui vous permet de nettoyer facilement toutes les zones difficiles d'accès et de remettre l'abattant à sa place sans difficulté.

Disponible dans les collections:
Coral · Glam · Nex · Pop Art
Loft · Regina · Munique
Cent · Mobil

Gamme

WC

Aspects à prendre en compte pour faire un bon choix

Typologies

Sortie horizontale

Les WC à sortie horizontale permettent uniquement l'installation d'un siphon pour une décharge vers le mur.

Sortie duale

Les WC à sortie duale permettent un réglage du siphon pour une décharge horizontale – vers le mur – ou vertical – vers le sol.

Sortie verticale

Les WC à sortie verticale permettent uniquement l'installation d'un siphon pour une décharge vers le sol.

Types de cuvettes

Indépendantes

Longueur

Munique	460 - 505mm

Indépendantes jusqu'au mur

Longueur

Coral	560mm
Be You	545mm
Nex	540mm
Pop Art	540mm
Infantil	415mm

Compactes

Longueur

Be You	640mm
Nex	665mm
Loft	660mm
Grecia	730mm
Regina	690mm
Munique	680mm
Cent	670mm
Mobil	690mm

Compactes jusqu'au mur

Longueur

Coral	620mm
Glam	600mm
Be You	640mm
Nex	610mm
Pop Square	600mm
Pop Art	640mm

Suspendues

Longueur

Coral	555mm
Glam	525mm
Be You	540mm
Nex	535mm
Pop Square	530mm
Pop Art	540mm
Munique	540mm

Guide de collections

Découvrez notre gamme de collections sanitaires



	Coral	**Glam**	**Be You**	**Nex**	**Pop Square**	**Pop Art**
	5 Modèles	4 Modèles	18 Modèles	14 Modèles	4 Modèles	9 Modèles
	Page 014	Page 018	Page 024	Page 032	Page 040	Page 044
Cuvettes						
> indépendantes						
> indépendantes jusqu'au mur	•		•	•		•
> compactes			•	•		
> compactes jusqu'au mur	•	•	•	•	•	•
> suspendues	•	•	•	•	•	•
Abattants pour cuvettes						
> thermodur			•		•	
> thermodur - extra-plat						
> thermodur (déclipsable)	•	•		•		•
> thermodur - extra-plat (déclipsable)		•				
> thermodur - frein de chute			•		•	
> thermodur - frein de chute (déclipsable)	•	•		•		•
> thermodur - frein de chute - extra-plat (déclipsable)	•	•		•		
> thermodur (jante ouverte)				•		
> PP						
> PP - frein de chute						
> bois						
Bidets						
> au sol				•		
> au sol jusqu'au mur	•	•	•	•	•	•
> suspendus	•	•	•	•	•	•
Couvercles pour bidets						
> thermodur						
> thermodur - frein de chute		•				
Lavabos						
> à poser			•			
> à poser / muraux						•
> muraux			•	•		
> muraux - cache-siphon			•	•		•
> muraux - colonne				•		•
> muraux - d'angle			•	•		
> à encastrer			•	•		



Loft
8 Modèles
Page 050



Grecia
6 Modèles
Page 056



Regina
4 Modèles
Page 060



Munique
11 Modèles
Page 064



Cent
7 Modèles
Page 072



Infantil
3 Modèles
Page 078



Mobil
2 Modèles
Page 082

Cuvettes							
> indépendantes				•			
> indépendantes jusqu'au mur						•	
> compactes	•	•	•	•	•		•
> compactes jusqu'au mur							
> suspendues				•			
Abattants pour cuvettes							
> thermodur							
> thermodur - extra-plat				•	•		
> thermodur (déclipsable)	•		•				•
> thermodur - extra-plat (déclipsable)							
> thermodur - frein de chute							
> thermodur - frein de chute (déclipsable)	•		•	•			
> thermodur - frein de chute - extra-plat (déclipsable)					•		
> thermodur (jante ouverte)							
> PP	•			•	•		
> PP - frein de chute	•						
> bois		•	•	•		•	
Bidets							
> au sol	•	•	•	•	•		
> au sol jusqu'au mur							
> suspendus				•			
Couvercles pour bidets							
> thermodur			•				
> thermodur - frein de chute							
Lavabos							
> à poser	•						
> à poser / muraux							
> muraux	•	•	•	•	•		•
> muraux - cache-siphon	•			•	•		
> muraux - colonne	•	•	•	•	•		
> muraux - d'angle							
> à encastrer		•				•	

Coral



Cuvette suspendue *rimless* CORAL avec plaque de commande PLAN, bidet suspendu CORAL, vasque à poser ARENA, mitigeurs SILK et miroir MAYARA



CUVETTES COMPACTES JUSQU'AU MUR



Cuvette compacte jusqu'au mur *rimless* 62 S/D

370 × 620 × 780 mm

> sortie duale
> cuvette sans rebord - hygiénique et facile à nettoyer
> en emballage: cuvette, pipe de wc et kit de fixation

Code	Poids	Pièces par palette	€
S100 6388 1700 000	30	20	•

Réservoir pour cuvette

> double chasse 3/4,5 litres (mécanisme monté)
> chasse activée par bouton (double)
> en emballage: réservoir et mécanisme chasse d'eau

Alimentation par-dessous			
S100 6406 6600 000	13	20	•

Abattants pour cuvette

Thermodur - frein de chute (système déclipsable)			
S800 0656 1800 000	2	-	•
Thermodur - frein de chute - extra-plat (système déclipsable)			
S800 0656 2600 000	2	-	•
Thermodur (système déclipsable)			
S800 0656 2300 000	2	-	•

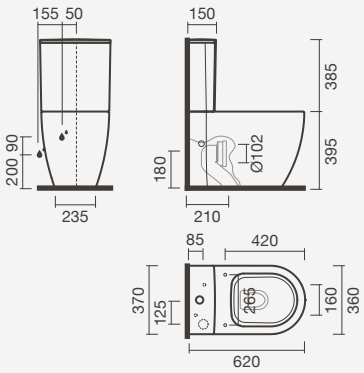

Ensemble complet
Cuvette + Réservoir + Abattant •

CUVETTES INDÉPENDANTES JUSQU'AU MUR





Cuvette indépendante jusqu'au mur 56 S/D

360 × 560 × 400 mm

> sortie duale
> en emballage: cuvette, pipe de wc et kit de fixation

Code	Poids	Pièces par palette	€
S100 9682 3300 000	27	15	•

Abattants pour cuvette

Thermodur - frein de chute (système déclipsable)			
S800 0656 1800 000	2	-	•
Thermodur - frein de chute - extra-plat (système déclipsable)			
S800 0656 2600 000	2	-	•
Thermodur (système déclipsable)			
S800 0656 2300 000	2	-	•

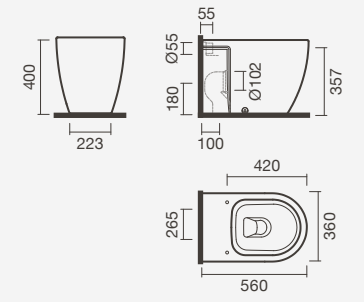

Ensemble complet
Cuvette + Abattant •

CUVETTES SUSPENDUES



Cuvette suspendue *rimless* 56 S/H

365 × 555 × 400 mm

> sortie horizontale
> cuvette sans rebord - hygiénique et facile à nettoyer
> en emballage: cuvette et kit de pré-installation

Code	Poids	Pièces par palette	€
S102 0248 1700 000	27	20	•

Abattants pour cuvette

Thermodur - frein de chute (système déclipsable)			
S800 0656 1800 000	2	-	•
Thermodur - frein de chute - extra-plat (système déclipsable)			
S800 0656 2600 000	2	-	•
Thermodur (système déclipsable)			
S800 0656 2300 000	2	-	•

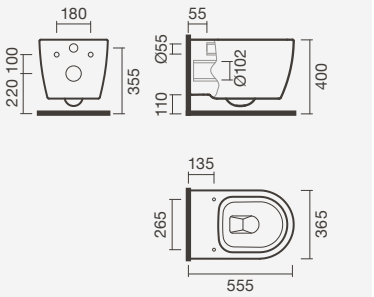

Ensemble complet
Cuvette + Abattant •

BIDETS AU SOL JUSQU'AU MUR



Bidet au sol jusqu'au mur 54

360 × 540 × 395 mm

> en emballage: bidet et kit de fixation

Code	Poids	Pièces par palette	€
S100 6363 4900 000	24	18	•

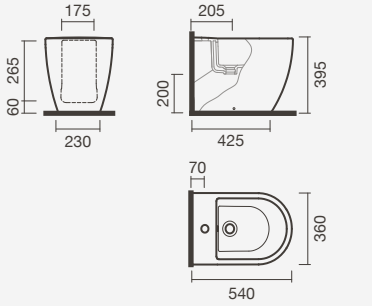

BIDETS SUSPENDUS



Bidet suspendu 56

360 × 555 × 400 mm

> en emballage: bidet et kit de pré-installation

Code	Poids	Pièces par palette	€
S100 6373 4900 000	23	18	•

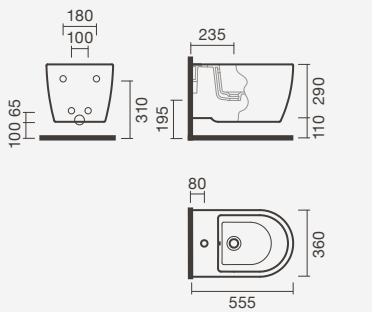

Glam



Baignoire *en îlot* AMAN, mitigeur BALANCE sur pied et cuvette suspendue *rimless* GLAM avec plaque de commande PLAN



CUVETTES COMPACTES JUSQU'AU MUR



Cuvette compacte jusqu'au mur 60 S/D

365 × 600 × 785 mm

> sortie duale
> en emballage: cuvette, pipe de wc et kit de fixation

Code	Poids	Pièces par palette	€
S100 6932 3300 000	26	20	•

Réservoir pour cuvette

> double chasse 3/4,5 litres (mécanisme monté)
> chasse activée par bouton (double)
> en emballage: réservoir et mécanisme chasse d'eau

Alimentation par-dessous			
S100 6956 6600 000	9	20	•



Abattants pour cuvette

Thermodur - frein de chute - extra-plat (système déclipsable)			
S802 0028 1600 000	2	-	•
Thermodur - frein de chute (système déclipsable)			
S800 0678 1600 000	2	-	•
Thermodur - extra-plat (système déclipsable)			
S802 0028 1800 000	2	-	•
Thermodur (système déclipsable)			
S800 0678 1800 000	2	-	•



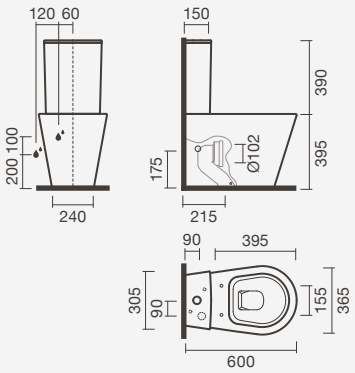

Ensemble complet
Cuvette + Réservoir + Abattant •

CUVETTES SUSPENDUES



Cuvette suspendue *rimless* 53 S/H

360 × 525 × 400 mm

> sortie horizontale
> cuvette sans rebord - hygiénique et facile à nettoyer
> en emballage: cuvette et kit de pré-installation

Code	Poids	Pièces par palette	€
S102 0088 2100 000	22	27	•

Abattants pour cuvette

Thermodur - frein de chute - extra-plat (système déclipsable)			
S802 0028 1600 000	2	-	•
Thermodur - frein de chute (système déclipsable)			
S800 0678 1600 000	2	-	•
Thermodur - extra-plat (système déclipsable)			
S802 0028 1800 000	2	-	•
Thermodur (système déclipsable)			
S800 0678 1800 000	2	-	•



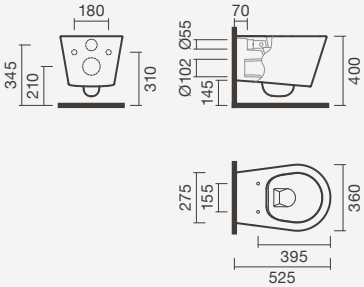

Ensemble complet
Cuvette + Abattant •



Détail de la chasse d'eau de la cuvette suspendue GLAM *rimless* (sans rebord) avec plaque de commande PLAN

BIDETS AU SOL JUSQU'AU MUR

Bidet au sol jusqu'au mur 53

365 × 530 × 400 mm

> en emballage: bidet et kit de fixation

Code	Poids	Pièces par palette	€
S100 6683 4900 000	23	20	•

Couvercles pour bidet

Thermodur - frein de chute (système déclipsable)

S800 0678 1600 001	2	-	•





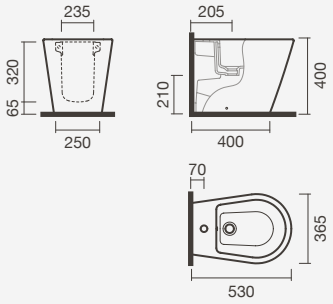

Ensemble complet
Bidet + Couvercle •

BIDETS SUSPENDUS

Bidet suspendu 53

365 × 530 × 400 mm

> en emballage: bidet et kit de pré-installation

Code	Poids	Pièces par palette	€
S100 6903 4900 000	18	27	•

Couvercles pour bidet

Thermodur - frein de chute (système déclipsable)

S800 0678 1600 001	2	-	•





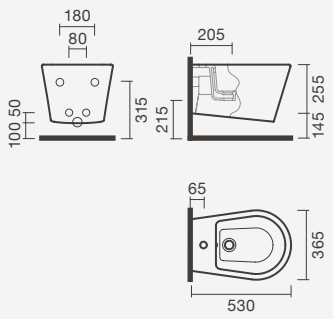

Ensemble complet
Bidet + Couvercle •



Cuvette compacte jusqu'au mur GLAM avec abattant extra-plat en thermodur - avec frein de chute et système déclipsable

Be You



Cuvette compacte, bidet au sol jusqu'au mur et vasque à encastrer BE YOU 50 avec mitigeurs UNIC, parois EVOLVE et receveur de douche ROCKS



CUVETTES COMPACTES

Cuvette compacte 64 S/D

370 × 640 × 795 mm

> sortie duale
> en emballage: cuvette, pipe de wc et kit de fixation

Code	Poids	Pièces par palette	€
S100 9652 3600 000	30	20	•



Réservoir pour cuvette

> double chasse 3/4,5 litres (mécanisme monté)
> chasse activée par bouton (double)
> en emballage: réservoir et mécanisme chasse d'eau

Alimentation par-dessous			
S100 6286 6600 000	10	60	•

Abattants pour cuvette

Thermodur - frein de chute			
S800 0646 1800 000	2	1	•
Thermodur			
S800 0646 2300 000	2	1	•

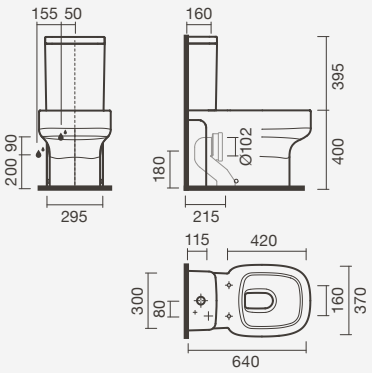

Ensemble complet
Cuvette + Réservoir + Abattant •

CUVETTES COMPACTES JUSQU'AU MUR

Cuvette compacte jusqu'au mur 64 S/D

370 × 640 × 790 mm

> sortie duale
> en emballage: cuvette, pipe de wc et kit de fixation

Code	Poids	Pièces par palette	€
S100 6242 3300 000	30	20	•



Réservoir pour cuvette

> double chasse 3/4,5 litres (mécanisme monté)
> chasse activée par bouton (double)
> en emballage: réservoir et mécanisme chasse d'eau

Alimentation par-dessous			
S100 6286 6600 000	10	60	•

Abattants pour cuvette

Thermodur - frein de chute			
S800 0646 1800 000	2	1	•
Thermodur			
S800 0646 2300 000	2	1	•

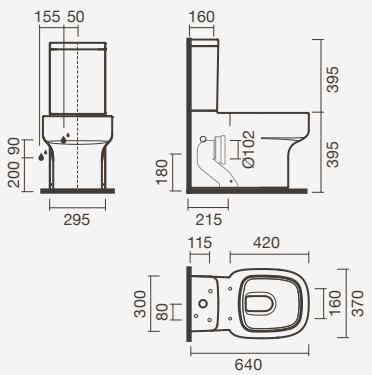

Ensemble complet
Cuvette + Réservoir + Abattant •

CUVETTES INDÉPENDANTES JUSQU'AU MUR



Cuvette indépendante jusqu'au mur 55 S/D

370 × 545 × 400 mm

> sortie duale
> en emballage: cuvette, pipe de wc et kit de fixation

Code	Poids	Pièces par palette	€
S100 6232 3300 000	25	15	•

Abattants pour cuvette

Thermodur - frein de chute			
S800 0646 1800 000	2	1	•
Thermodur			
S800 0646 2300 000	2	1	•

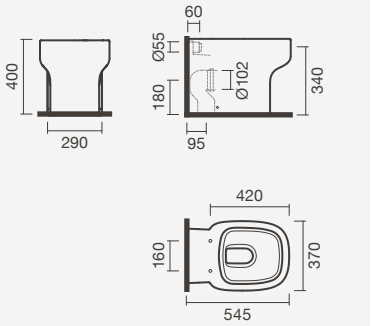

Ensemble complet
Cuvette + Abattant •

CUVETTES SUSPENDUES



Cuvette suspendue 54 S/H

370 × 540 × 400 mm

> sortie horizontale
> en emballage: cuvette et kit de pré-installation

Code	Poids	Pièces par palette	€
S100 6251 8200 000	23	27	•

Abattants pour cuvette

Thermodur - frein de chute			
S800 0646 1800 000	2	1	•
Thermodur			
S800 0646 2300 000	2	1	•

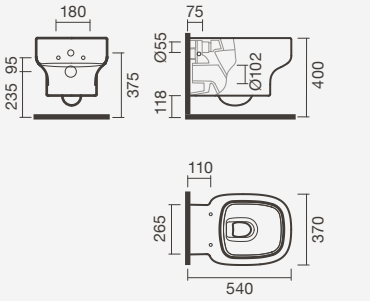

Ensemble complet
Cuvette + Abattant •



Bidet au sol jusqu'au mur et cuvette indépendante jusqu'au mur BE YOU avec mitigeur UNIC et plaque de commande PLAN

BIDETS AU SOL JUSQU'AU MUR



Bidet au sol jusqu'au mur 54

370 × 540 × 400 mm

> en emballage: bidet et kit de fixation

Code	Poids	Pièces par palette	€
S100 6263 4900 000	24	20	•

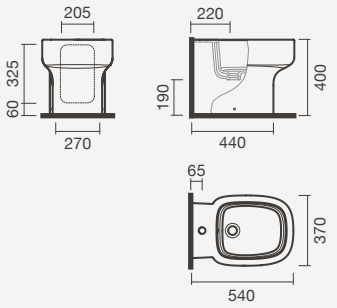

BIDETS SUSPENDUS



Bidet suspendu 54

370 × 540 × 400 mm

> en emballage: bidet et kit de pré-installation

Code	Poids	Pièces par palette	€
S100 6273 4900 000	21	27	•

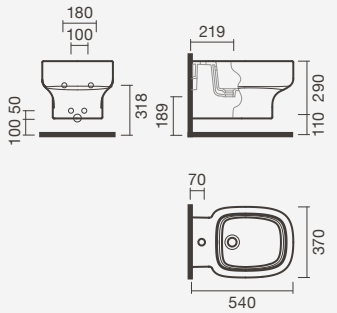

VASQUES À POSER







Vasques 60, 55 et 40

> installation à poser
> avec trou pour robinet (centrée à la cuve), avec trop-plein
> en emballage: vasque

600 x 430 x 165mm	Poids	Pièces par palette	€
S102 0041 6400 000	19	32	•
550 x 430 x 165mm			
S100 6173 6200 000	17	32	•
400 x 430 x 165mm			
S100 6163 6200 000	14	32	•

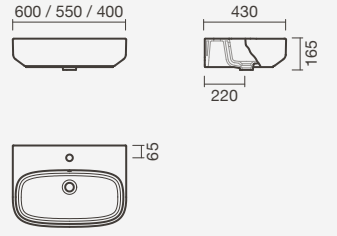

LAVABOS MURAUX







Lavabos 60, 55 et 40

> installation murale
> avec trou pour robinet (centrée à la cuve), avec trop-plein
> compatible avec cache-siphon Be You
> en emballage: lavabo et kit de fixation

600 x 430 x 165mm	Poids	Pièces par palette	€
S102 0041 7200 000	19	32	•
550 x 430 x 165mm			
S100 6171 7200 000	17	32	•
400 x 430 x 165mm			
S100 6161 7200 000	14	32	•

Cache-siphon

> installation murale
> compatible avec lavabos muraux: Be You 60, 55 et 40
> en emballage: cache-siphon et kit de fixation

Code	Poids	Pièces par palette	€
S100 9661 7800 000	10	30	•

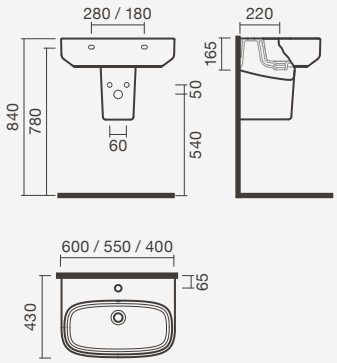

LAVABOS MURAUX - COMPACT - D'ANGLE



Lavabo 42

420 × 460 × 170 mm

> installation murale (d'angle)
> avec trou pour robinet (centrée à la cuve), avec trop-plein
> en emballage: lavabo et kit de fixation

Code	Poids	Pièces par palette	€
S102 0061 7200 000	11	32	•

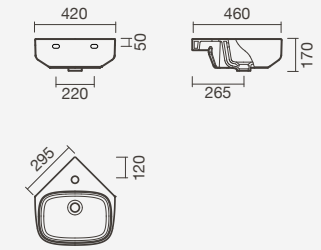

VASQUES À ENCASTRER



Vasque 63

630 × 400 × 120 mm

> installation à encastrer (par-dessus)
> avec trou pour robinet (à la droite de la cuve), sans trop-plein
> incompatible avec robinets avec système cold start
> en emballage: vasque

Code	Poids	Pièces par palette	€
S100 6221 6700 000	12	60	•

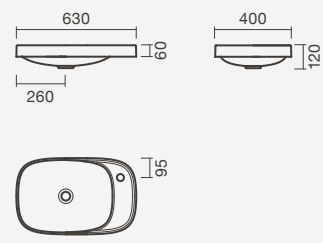

VASQUES À ENCASTRER





Vasques 60 et 50

> installation à encastrer (par-dessus)
> avec trou pour robinet (centrée à la cuve), sans trop-plein
> en emballage: vasque

600 x 460 x 120mm	Poids	Pièces par palette	€
S100 6211 6400 000	15	32	•
500 x 460 x 120mm			
S100 6191 6400 000	12	32	•

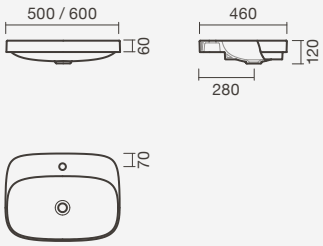





Vasques 60 et 50

> installation à encastrer (par-dessus)
> sans trou pour robinet, sans trop-plein
> en emballage: vasque

600 x 350 x 120mm	Poids	Pièces par palette	€
S100 6205 0400 000	10	32	•
500 x 350 x 120mm			
S100 6185 0400 000	8	32	•

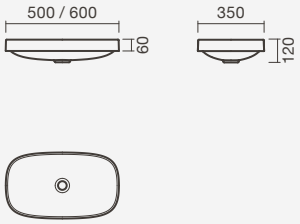



Vasque à encastrer BE YOU 50 sans trou pour robinet et mitigeur avec pied surélevé UNIC



Lavabo mural BE YOU 55 avec mitigeur UNIC

Nex



Bidet au sol et cuvette compacte NEX avec mitigeur UNIC, parois de douche EVOLVE et colonne de douche UNIC


LO
VE

CUVETTES COMPACTES



Cuvette compacte 67 S/D

375 × 665 × 760 mm

> sortie duale
> en emballage: cuvette, pipe de wc et kit de fixation

Code	Poids	Pièces par palette	€
S100 7562 3300 000	24	15	•

Réservoir pour cuvette

> double chasse 3/6 litres (mécanisme monté)
> chasse activée par bouton (double)
> en emballage: réservoir et mécanisme chasse d'eau

Alimentation par-dessous			
S102 0170 4500 000	14	30	•

Abattants pour cuvette



Thermodur - jante ouverte (comfort)			
S802 0130 0000 000	3	-	•
Thermodur - frein de chute (système déclipsable)			
S802 0018 1600 000	3	-	•
Thermodur (système déclipsable)			
S802 0018 1800 000	3	-	•
Thermodur - frein de chute - extra-plat (système déclipsable)			
S802 0048 1600 000	3	-	•

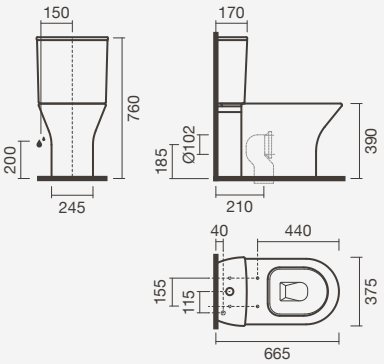

Ensemble complet
Cuvette + Réservoir + Abattant •

CUVETTES COMPACTES JUSQU'AU MUR



Cuvette compacte jusqu'au mur 61 S/D

380 × 610 × 755 mm

> sortie duale
> en emballage: cuvette, pipe de wc et kit de fixation

Code	Poids	Pièces par palette	€
S100 7575 0300 002	25	15	•

Réservoir pour cuvette

> double chasse 3/4,5 litres (mécanisme monté)
> chasse activée par bouton (double)
> en emballage: réservoir et mécanisme chasse d'eau

Alimentation par-dessous			
S102 0150 4500 000	13	30	•

Abattants pour cuvette



Thermodur - jante ouverte (comfort)			
S802 0130 0000 000	3	-	•
Thermodur - frein de chute (système déclipsable)			
S802 0018 1600 000	3	-	•
Thermodur (système déclipsable)			
S802 0018 1800 000	3	-	•
Thermodur - frein de chute - extra-plat (système déclipsable)			
S802 0048 1600 000	3	-	•

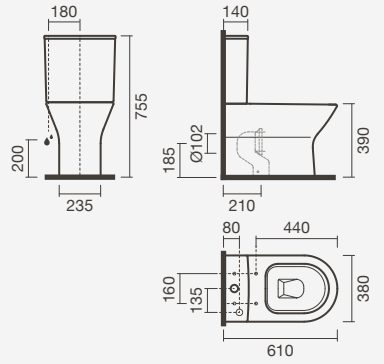

Ensemble complet
Cuvette + Réservoir + Abattant •

CUVETTES JUSQU'AU MUR





Cuvette jusqu'au mur 54 S/D

360 × 540 × 390 mm

> sortie duale
> en emballage: cuvette, pipe de wc et kit de fixation

Code	Poids	Pièces par palette	€
S100 7582 3300 000	23	15	•

Abattants pour cuvette

Thermodur - jante ouverte (comfort)			
S802 0130 0000 000	3	-	•
Thermodur - frein de chute (système déclipsable)			
S802 0018 1600 000	3	-	•
Thermodur (système déclipsable)			
S802 0018 1800 000	3	-	•
Thermodur - frein de chute - extra-plat (système déclipsable)			
S802 0048 1600 000	3	-	•

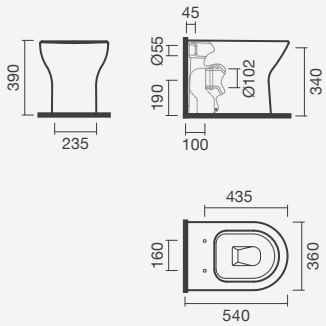

Ensemble complet Cuvette + Abattant	•

CUVETTES SUSPENDUES





Cuvette suspendue 54 S/H

360 × 535 × 405 mm

> sortie horizontale
> en emballage: cuvette et kit de pré-installation

Code	Poids	Pièces par palette	€
S100 7591 8200 000	23	27	•

Abattants pour cuvette

Thermodur - jante ouverte (comfort)			
S802 0130 0000 000	3	-	•
Thermodur - frein de chute (système déclipsable)			
S802 0018 1600 000	3	-	•
Thermodur (système déclipsable)			
S802 0018 1800 000	3	-	•
Thermodur - frein de chute - extra-plat (système déclipsable)			
S802 0048 1600 000	3	-	•

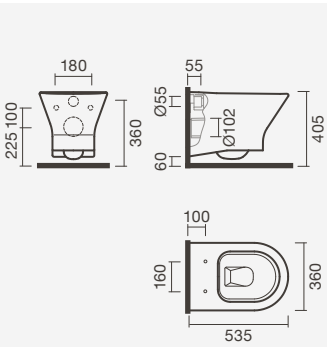

Ensemble complet Cuvette + Abattant	•



Cuvette compacte et bidet au sol jusqu'au mur NEX avec mitigeur UNIC

Nous sommes navrés d'informer tous nos partenaires de distribution situés en Algérie, en France, en Allemagne, en Grèce, en Jordanie, aux Émirats Arabes Unis et au Royaume-Uni que nous ne pourrons pas accepter de commandes de produits de la collection NEX (à l'exception des lavabos et des baignoires NEX).

BIDETS AU SOL

Bidet au sol 57

360 × 565 × 390 mm

> en emballage: bidet et kit de fixation

Code	Poids	Pièces par palette	€
S100 7413 4900 000	19	15	•



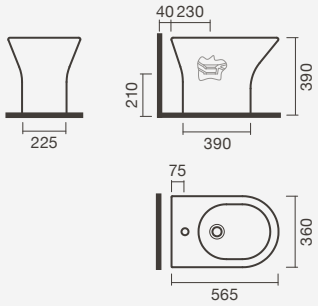



Bidet et cuvette suspendue NEX avec mitigeur pour bidet UNIC et parois de douche STEP UP - modèle 2L2 + 2L2

BIDETS AU SOL JUSQU'AU MUR

Bidet au sol jusqu'au mur 54

360 × 535 × 385 mm

> en emballage: bidet et kit de fixation

Code	Poids	Pièces par palette	€
S100 7423 4900 000	20	15	•



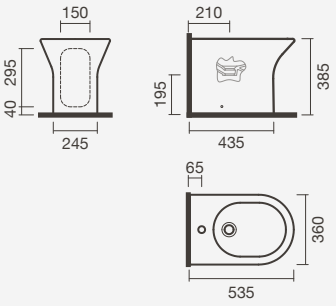

BIDETS SUSPENDUS

Bidet suspendu 53

360 × 525 × 400 mm

> en emballage: bidet et kit de pré-installation

Code	Poids	Pièces par palette	€
S100 7433 4900 000	20	27	•



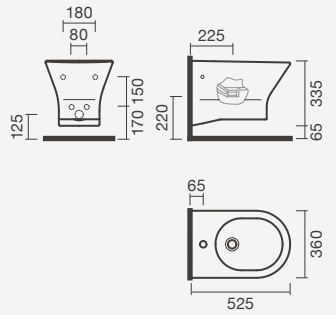



Cuvette jusqu'au mur NEX

Nous sommes navrés d'informer tous nos partenaires de distribution situés en Algérie, en France, en Allemagne, en Grèce, en Jordanie, aux Émirats Arabes Unis et au Royaume-Uni que nous ne pourrons pas accepter de commandes de produits de la collection NEX (à l'exception des lavabos et des baignoires NEX).



Cuvette compacte jusqu' au mur NEX et parois de douche STEP UP - modèle L2E

VASQUES À ENCASTRER



Vasque 56

560 × 470 × 185 mm

> installation à encastrer (par dessus)
> avec trou pour robinet (centrée à la cuve), avec trop-plein
> en emballage: lavabo

Code	Poids	Pièces par palette	€
S100 7481 6400 000	13	24	•

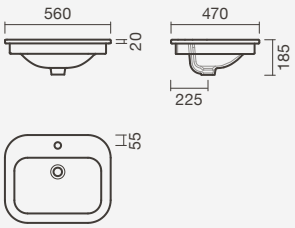



Vasque 56

560 × 400 × 190 mm

> installation à encastrer (par dessus ou par dessous)
> sans trou pour robinet, avec trop-plein
> en emballage: lavabo et kit de fixation

Code	Poids	Pièces par palette	€
S100 7473 0500 000	10	24	•

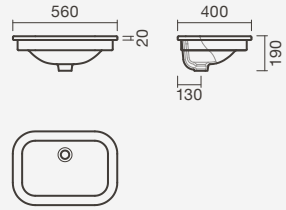



Vasque à encastrer NEX 56 avec mitigeur pour lavabo UNIC

Nous regrettons d'informer tous les partenaires de distribution situés en Algérie, en France, en Allemagne, en Grèce, en Jordanie, aux Émirats Arabes Unis et au Royaume-Uni que nous ne pourrons pas honorer les commandes de produits de la collection NEX (à l'exception des lavabos NEX et des baignoires NEX).

Pop Square



Cuvette suspendue *rimless* avec abattant extra-plat et bidet suspendu POP SQUARE, meuble 100 et colonne FICUS en gris texturé et mitigeurs PRIM



CUVETTES COMPACTES JUSQU'AU MUR

Cuvette compacte jusqu'au mur *rimless* 60 S/D

355 × 600 × 785 mm

> sortie duale
> cuvette sans rebord - hygiénique et facile à nettoyer
> en emballage: cuvette, pipe de wc et kit de fixation



Code	Poids	Pièces par palette	€
S102 0408 1700 000	29	20	•

Réservoir pour cuvette

> double chasse 3/4,5 litres (mécanisme monté)
> chasse activée par bouton (double)
> en emballage: réservoir et mécanisme chasse d'eau

Alimentation par-dessous			
S100 7736 6600 001	12	60	•

Abattants pour cuvette



Thermodur - frein de chute - extra-plat			
S802 0086 1600 000	2	-	•
Thermodur - frein de chute			
S802 0086 1800 000	2	-	•
Thermodur - extra-plat			
S802 0086 2300 000	2	-	•
Thermodur			
S802 0086 2000 000	2	-	•

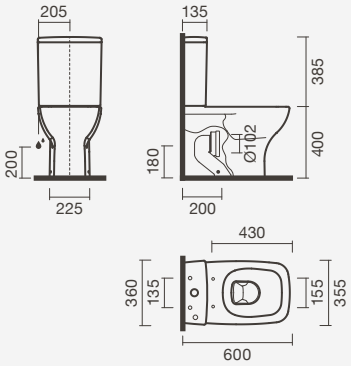

Ensemble complet
Cuvette + Réservoir + Abattant •

CUVETTES COMPACTES

Cuvette compacte *rimless* 53 S/H

355 × 530 × 400 mm

> sortie horizontale
> cuvette sans rebord - hygiénique et facile à nettoyer
> en emballage: cuvette et kit de pré-installation



Code	Poids	Pièces par palette	€
S102 0408 2200 000	23	20	•

Abattants pour cuvette



Thermodur - frein de chute - extra-plat			
S802 0086 1600 000	2	-	•
Thermodur - frein de chute			
S802 0086 1800 000	2	-	•
Thermodur - extra-plat			
S802 0086 2300 000	2	-	•
Thermodur			
S802 0086 2000 000	2	-	•

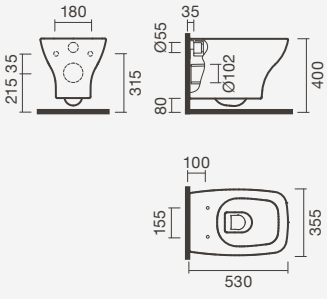

Ensemble complet
Cuvette + Abattant •

BIDETS AU SOL JUSQU'AU MUR

Bidet au sol jusqu'au mur 53

355 × 530 × 400 mm

> en emballage: bidet et kit de fixation

Code	Poids	Pièces par palette	€
S102 0530 0000 001	22	24	•



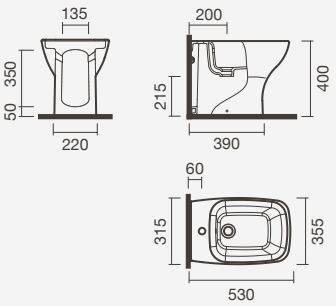

BIDETS SUSPENDUS

Bidet suspendu 53

355 × 530 × 400 mm

> en emballage: bidet et kit de pré-installation

Code	Poids	Pièces par palette	€
S102 0530 0000 000	20	24	•



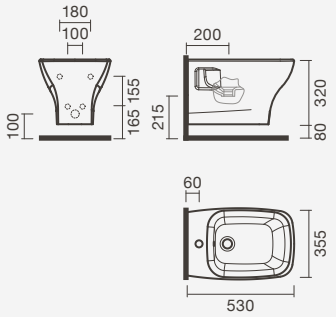



Cuvette compacte jusqu'au mur *rimless* POP SQUARE avec abattant extra-plat et meuble FICUS 100 en noyer texturé

Pop Art



Cuvette compacte et bidet au sol jusqu'au mur POP ART, lavabos à poser / muraux POP ART 57, mitigeurs LOOP et receveur de douche VITA



CUVETTES COMPACTES JUSQU'AU MUR



Cuvette compacte jusqu'au mur 64 S/D

355 × 640 × 790 mm

> sortie duale
> en emballage: cuvette, pipe de wc et kit de fixation

Code	Poids	Pièces par palette	€
S100 7692 3300 000	27	20	•

Réservoir pour cuvette

> double chasse 3/4,5 litres (mécanisme monté)
> chasse activée par bouton (double)
> en emballage: réservoir et mécanisme chasse d'eau

Alimentation par-dessous			
S102 0070 4500 000	13	60	•

Abattants pour cuvette

Thermodur - frein de chute (système déclipsable)			
S800 0756 1800 001	2	-	•
Thermodur (système déclipsable)			
S800 0756 2300 001	2	-	•

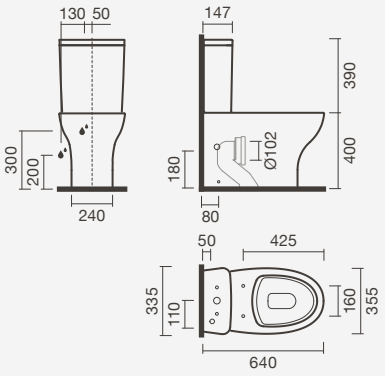

Ensemble complet

Cuvette + Réservoir + Abattant •

CUVETTES INDÉPENDANTES JUSQU'AU MUR



Cuvette indépendante jusqu'au mur 54 S/D

355 × 540 × 400 mm

> sortie duale
> en emballage: cuvette, pipe de wc et kit de fixation

Code	Poids	Pièces par palette	€
S100 7662 3300 000	21	15	•

Abattants pour cuvette

Thermodur - frein de chute (système déclipsable)			
S800 0756 1800 001	2	-	•
Thermodur (système déclipsable)			
S800 0756 2300 001	2	-	•

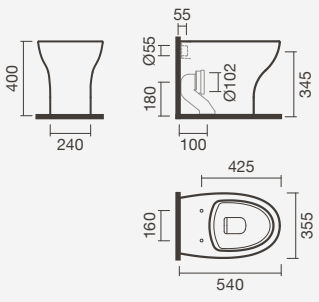

Ensemble complet

Cuvette + Abattant •

CUVETTES SUSPENDUES



Cuvette suspendue *rimless* 54 S/H

325 × 540 × 400 mm

> sortie horizontale
> cuvette sans rebord - hygiénique et facile à nettoyer
> en emballage: cuvette et kit de pre-installation

Code	Poids	Pièces par palette	€
S102 0338 2100 000	25	18	•

Abattants pour cuvette

Thermodur - frein de chute (système déclipsable)

S800 0756 1800 001	2	-	•

Thermodur (système déclipsable)

S800 0756 2300 001	2	-	•

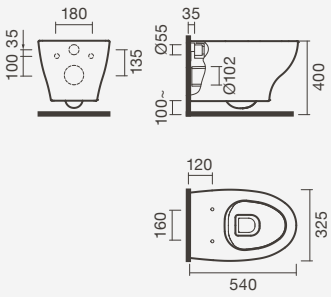

Ensemble complet
Cuvette + Abattant •

BIDETS AU SOL JUSQU'AU MUR



Bidet au sol jusqu'au mur 53

360 × 525 × 400 mm

> en emballage: bidet et kit de fixation

Code	Poids	Pièces par palette	€
S100 7643 4900 000	20	15	•

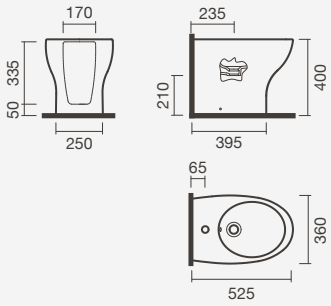

BIDETS SUSPENDUS



Bidet suspendu 54

325 × 540 × 390 mm

> en emballage: bidet et kit de pre-installation

Code	Poids	Pièces par palette	€
S102 0353 1400 000	20	18	•

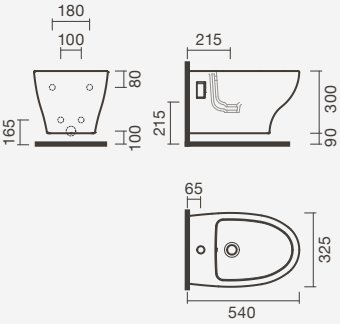

LAVABOS À POSER / MURAUX







Lavabos 62 et 57

> installation à poser / murale
> avec trou pour robinet (centrée à la cuve), avec trop-plein
> compatible avec cache-siphon et colonne Pop Art
> en emballage: lavabo et kit de fixation

620 x 485 x 185mm	Poids	Pièces par palette	€
S100 7843 6200 000	19	30	•
570 x 485 x 185mm			
S100 7833 6200 000	18	30	•

Cache-siphon

> installation murale
> compatible avec lavabos Pop Art 62, 57 et 51
> en emballage: cache-siphon et kit de fixation

Code	Poids	Pièces par palette	€
S100 7791 7800 000	9	30	•

Colonne

> installation au sol
> compatible avec lavabos Pop Art 62 et 57
> en emballage: colonne

Code	Poids	Pièces par palette	€
S100 7780 0000 000	12	30	•

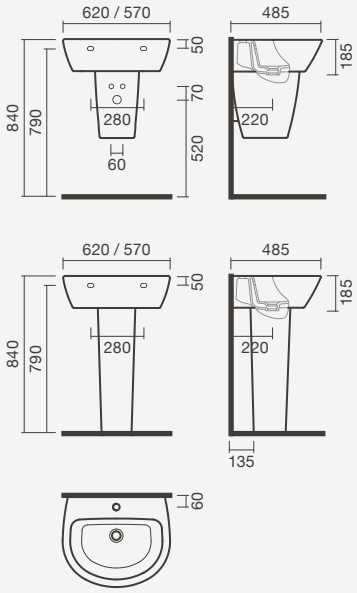

LAVABOS À POSER / MURAUX - COMPACT





Lavabo 51

505 × 440 × 185 mm

> installation à poser / murale
> avec trou pour robinet (centrée à la cuve), avec trop-plein
> compatible avec cache-siphon Pop Art
> en emballage: lavabo et kit de fixation

Code	Poids	Pièces par palette	€
S100 7823 6200 000	13	39	•

Cache-siphon

> installation murale
> compatible avec lavabos Pop Art 62, 57 et 51
> en emballage: cache-siphon et kit de fixation

Code	Poids	Pièces par palette	€
S100 7791 7800 000	9	30	•

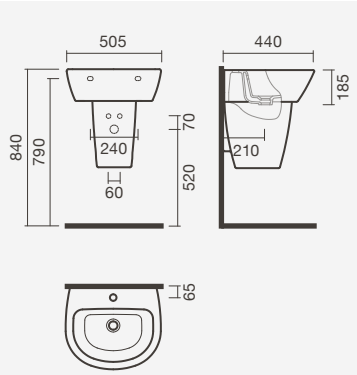

Lavabo 40

400 × 350 × 170 mm

> installation à poser / murale
> avec trou pour robinet (à la droite de la cuve), avec trop-plein
> incompatible avec robinets avec système cold start
> en emballage: lavabo et kit de fixation

Code	Poids	Pièces par palette	€
S100 7811 6900 000	10	48	•



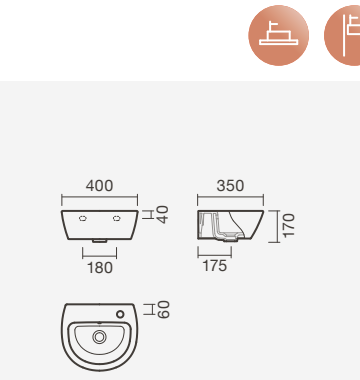



Lavabo à poser / murale POP ART 57 avec mitigeur de lavabo LOOP et miroir HEKA

Loft



Bidet au sol et cuvette compacte avec sortie verticale LOFT, meuble MAPLE 80 avec tiroirs en noyer texturé et mitigeurs LOOP



CUVETTES COMPACTES



Cuvette compacte 66 S/V

360 × 660 × 795 mm

> sortie verticale
> en emballage: cuvette, pipe de wc et kit de fixation

Code	Poids	Pièces par palette	€
S102 0558 1900 001	25	24	•

Réservoir pour cuvette

> double chasse 3/4,5 litres (mécanisme demonté)
> chasse activée par bouton (double)
> en emballage: réservoir et mécanisme chasse d'eau

Alimentation par-dessous			
S102 0550 4500 001	13	60	•
Alimentation latérale			
S102 0550 4700 001	13	24	•



Abattants pour cuvette

N	**Thermodur - frein de chute (système déclipsable)**			
	S802 0148 1600 000	2	-	•
N	**Thermodur (système déclipsable)**			
	S802 0148 1800 000	2	-	•
	PP - frein de chute			
	S802 0096 1800 000	3	-	•
	PP			
	S802 0096 2300 000	3	-	•

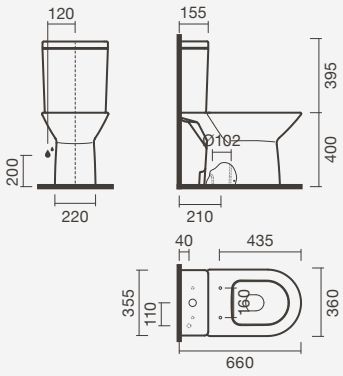

Ensemble complet
Cuvette + Réservoir + Abattant •



Cuvette compacte 66 S/H

360 × 660 × 795 mm

> sortie horizontale
> en emballage: cuvette, pipe de wc et kit de fixation

Code	Poids	Pièces par palette	€
S102 0558 1800 001	25	20	•

Réservoir pour cuvette

> double chasse 3/4,5 litres (mécanisme demonté)
> chasse activée par bouton (double)
> en emballage: réservoir et mécanisme chasse d'eau

Alimentation par-dessous			
S102 0550 4500 001	13	60	•
Alimentation latérale			
S102 0550 4700 001	13	24	•



Abattants pour cuvette

N	**Thermodur - frein de chute (système déclipsable)**			
	S802 0148 1600 000	2	-	•
N	**Thermodur (système déclipsable)**			
	S802 0148 1800 000	2	-	•
	PP - frein de chute			
	S802 0096 1800 000	3	-	•
	PP			
	S802 0096 2300 000	3	-	•

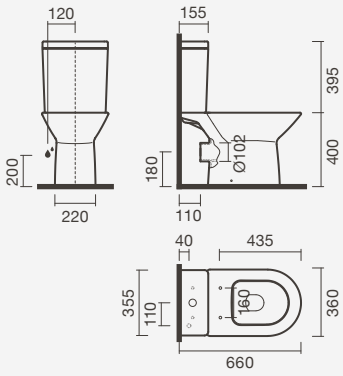

Ensemble complet
Cuvette + Réservoir + Abattant •

BIDETS AU SOL



Bidet au sol 54

360 × 540 × 400 mm

> en emballage: bidet et kit de fixation

Code	Poids	Pièces par palette	€
S102 0631 8200 001	18	24	•

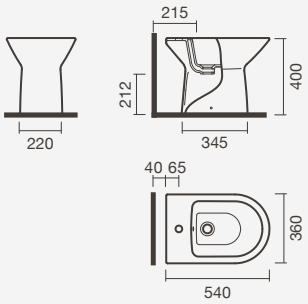



Cuvette compacte avec sortie verticale LOFT, meuble avec des portes MAPLE 60 en blanc et mitigeur de lavabo LOOP

LAVABOS MURAUX







Lavabos 60 et 55

> installation murale
> avec trou pour robinet (centrée à la cuve), avec trop-plein
> compatible avec cache-siphon et colonne Loft
> en emballage: lavabo et kit de fixation

600 x 490 x 170 mm	Poids	Pièces par palette	€
S102 0573 6200 001	18	24	•
550 x 490 x 170 mm			
S102 0583 6200 001	15	24	•

Cache-siphon

> installation murale
> compatible avec lavabos Loft 60 et 55
> en emballage: cache-siphon et kit de fixation

Reference			
S102 0620 0000 001	9	24	•

Colonne

> installation au sol
> compatible avec lavabos Loft 60 et 55
> en emballage: colonne

Code			
S102 0610 0000 001	11	24	•

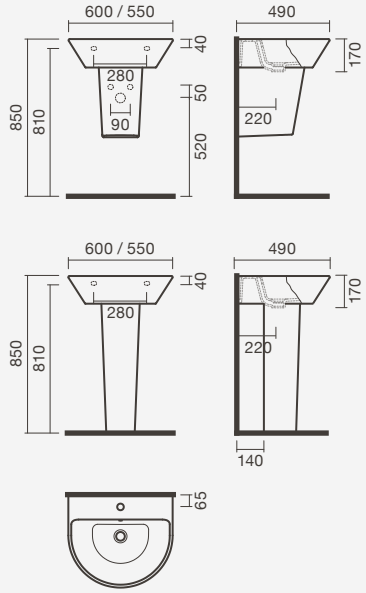

Lavabo 40

400 × 400 × 170 mm

> installation murale
> avec trou pour robinet (centrée à la cuve), avec trop-plein
> en emballage: lavabo et kit de fixation

Code	Poids	Pièces par palette	€
S102 0593 6200 001	11	24	•



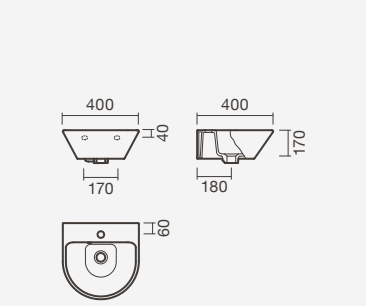

VASQUES À POSER





Vasques 60 et 55

> installation à poser
> avec trou pour robinet (centrée à la cuve), avec trop-plein
> en emballage: vasque

600 x 490 x 170 mm	Poids	Pièces par palette	€
S102 0578 0700 001	18	24	•
550 x 490 x 170 mm			
S102 0588 0700 001	15	24	•

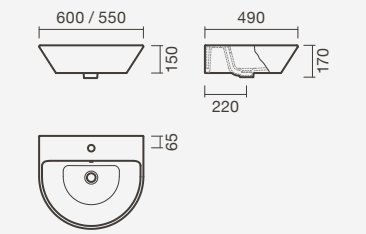



Cuvette compacte avec sortie verticale LOFT, meuble avec porte et tiroir MAPLE 90 en blanc et mitigeur de lavabo LOOP

Grecia



Lavabos GRECIA 73 avec colonnes et melangeurs GRECIA, cuvette compacte GRECIA avec abattant en wengé et bidet au sol GRECIA



CUVETTES COMPACTES



Cuvette compacte 73 S/V

495 × 730 × 795mm

> sortie verticale
> en emballage: cuvette et kit de fixation

Code	Poids	Pièces par palette	€
S101 0350 0000 000	23	30	•

Réservoir pour cuvette

> chasse 6 litres (mécanisme monté)
> chasse activée par levier
> en emballage: réservoir et mécanisme chasse d'eau

Alimentation par-dessous			
S100 7036 6800 000	16	16	•

Abattants pour cuvette

Bois - wengé			
S800 0682 0020 100	3	-	•
Bois - merisier			
S800 0682 0011 300	3	-	•
Bois - blanc			
S800 0683 2900 000	3	-	•

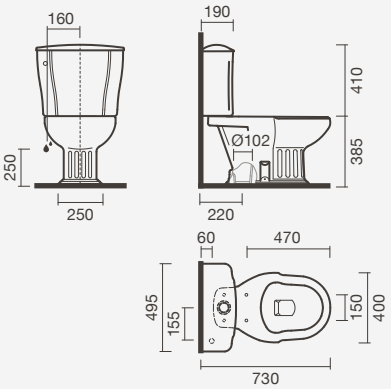

Ensemble complet
Cuvette + Réservoir + Abattant •



Cuvette compacte 73 S/H

495 × 730 × 795mm

> sortie horizontale
> en emballage: cuvette et kit de fixation

Code	Poids	Pièces par palette	€
S100 7022 3400 000	23	30	•

Réservoir pour cuvette

> chasse 6 litres (mécanisme monté)
> chasse activée par levier
> en emballage: réservoir et mécanisme chasse d'eau

Alimentation par-dessous			
S100 7036 6800 000	16	16	•

Abattants pour cuvette

Bois - wengé			
S800 0682 0020 100	3	-	•
Bois - merisier			
S800 0682 0011 300	3	-	•
Bois - blanc			
S800 0683 2900 000	3	-	•

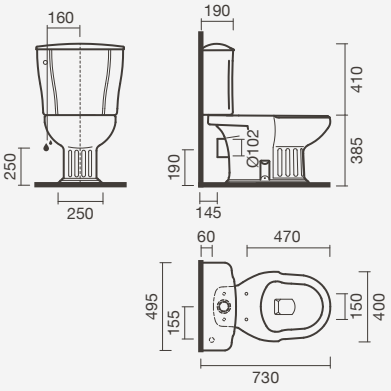

Ensemble complet
Cuvette + Réservoir + Abattant •

BIDETS AU SOL



Bidet au sol 63

405 × 630 × 390mm

> en emballage: bidet et kit de fixation

Code	Poids	Pièces par palette	€
S101 0330 0000 000	21	30	•

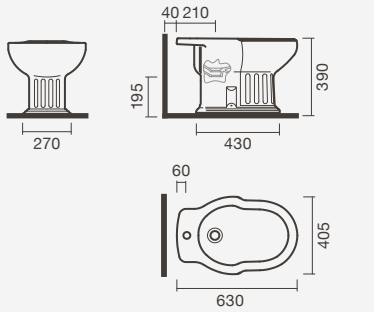

LAVABOS MURAUX





Lavabos 73 et 65

> installation murale
> avec trou pour robinet (centrée à la cuve), avec trop-plein
> compatible avec colonne Grecia
> en emballage: lavabo et kit de fixation

730 x 610 x 335mm	Poids	Pièces par palette	€
S101 0340 0000 000	26	24	•
645 x 565 x 310mm			
S100 6991 7200 000	21	36	•

Colonne

> installation au sol
> compatible avec lavabos muraux Grecia 73 et 65
> en emballage: colonne

Code	Poids	Pièces par palette	€
S100 6970 0000 000	11	40	•

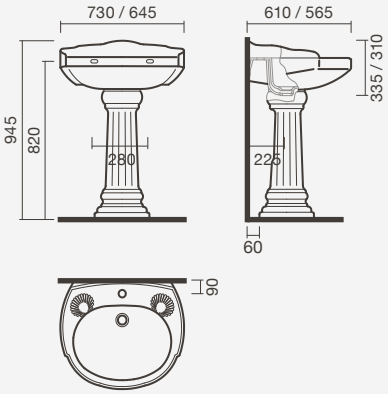

VASQUES À ENCASTRER



Vasque 58

575 × 480 × 235mm

> installation à encastrer (par-dessus)
> avec trou pour robinet (centrée à la cuve), avec trop-plein
> en emballage: vasque

Code	Poids	Pièces par palette	€
S100 6981 6400 000	11	16	•

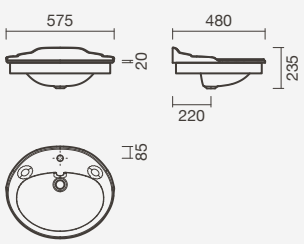

Regina



Lavabo mural REGINA 61 avec colonne, cuvette compacte avec sortie verticale et abattant en bois blanc et bidet au sol REGINA



CUVETTES COMPACTES



Cuvette compacte 69 S/V

375 × 690 × 805mm

> sortie verticale
> en emballage: cuvette et kit de fixation

Code	Poids	Pièces par palette	€
S101 0370 0000 000	24	30	•

Réservoir pour cuvette

> double chasse 3/6 litres (mécanisme monté)
> chasse activée par bouton (double)
> en emballage: réservoir et mécanisme chasse d'eau

Alimentation par-dessous			
S100 8266 6600 002	12	30	•

Abattants pour cuvette

Bois - wengé			
S800 0774 9420 100	3	-	•
Bois - merisier			
S800 0774 9411 300	3	-	•
Bois - blanc			
S800 0773 2900 000	3	-	•
Thermodur - frein de chute (système déclipsable)			
S800 0778 1700 000	2	-	•
Thermodur (système déclipsable)			
S800 0778 1900 000	2	-	•





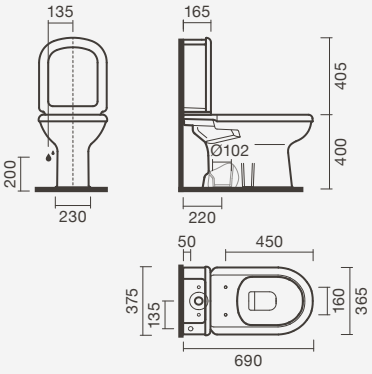

Ensemble complet
Cuvette + Réservoir + Abattant •



Cuvette compacte 69 S/H

375 × 690 × 805mm

> sortie horizontale
> en emballage: cuvette et kit de fixation

Code	Poids	Pièces par palette	€
S100 8252 3400 001	24	30	•

Réservoir pour cuvette

> double chasse 3/6 litres (mécanisme monté)
> chasse activée par bouton (double)
> en emballage: réservoir et mécanisme chasse d'eau

Alimentation par-dessous			
S100 8266 6600 002	12	30	•

Abattants pour cuvette

Bois - wengé			
S800 0774 9420 100	3	-	•
Bois - merisier			
S800 0774 9411 300	3	-	•
Bois - blanc			
S800 0773 2900 000	3	-	•
Thermodur - frein de chute (système déclipsable)			
S800 0778 1700 000	2	-	•
Thermodur (système déclipsable)			
S800 0778 1900 000	2	-	•





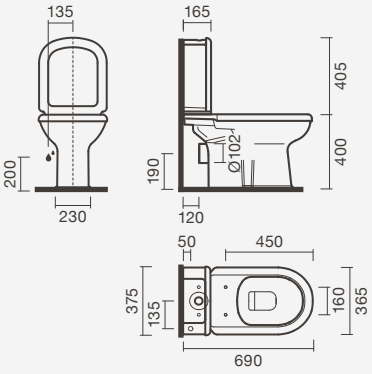

Ensemble complet
Cuvette + Réservoir + Abattant •

BIDETS AU SOL



Bidet au sol 57

385 × 565 × 425 mm

> en emballage: bidet et kit de fixation

Code	Poids	Pièces par palette	€
S101 0360 0000 000	18	30	•

Couvercle pour bidet

Thermodur

S800 0776 2100 000	2	-	•



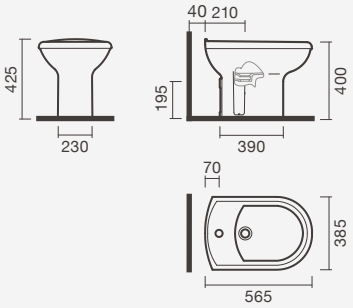

Ensemble complet
Bidet + Abattant •

LAVABOS MURAUX



Lavabo 61

605 × 490 × 225 mm

> installation murale
> avec trou pour robinet (centrée à la cuve), avec trop-plein
> compatible avec colonne Regina
> en emballage: lavabo et kit de fixation

Code	Poids	Pièces par palette	€
S100 8221 7200 001	18	28	•

Colonne

> installation au sol
> compatible avec lavabo mural Regina 61
> en emballage: colonne

Code	Poids	Pièces par palette	€
S100 8210 0000 001	11	30	•

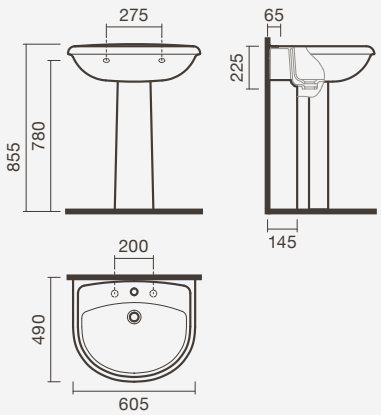

Munique



Lavabo mural MUNIQUE 56 avec cache-siphon, cuvette suspendue avec abattant blanc en bois, bidet suspendu MUNIQUE et mitigeurs BLOOM



CUVETTES COMPACTES





Cuvette compacte 68 S/V

380 × 680 × 785mm

> sortie verticale
> en emballage: cuvette et kit de fixation

Code	Poids	Pièces par palette	€
S100 1262 3600 000	20	30	•

Resérvoirs pour cuvette

> double chasse 3/6 litres (mécanisme demonté)
> chasse activée par bouton (double)
> en emballage: réservoir et mécanisme chasse d'eau

Alimentation par-dessous			
S100 7376 6600 000	13	60	•
Alimentation latérale			
S100 7376 7500 000	13	60	•

Abattants pour cuvette

Bois			
S800 0723 2900 000	3	-	•
Thermodur - frein de chute (système déclipsable)			
S800 0728 1700 000	2	-	•
Thermodur			
S800 0728 1900 000	2	-	•
PP			
S800 0724 3900 000	2	-	•

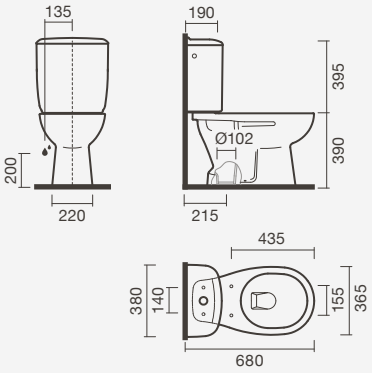

Ensemble complet

Cuvette + Réservoir + Abattant •



Lavabo mural MUNIQUE 60 avec colonne et mitigeur de lavabo BLOOM

CUVETTES COMPACTES





Cuvette compacte 68 S/H

380 × 680 × 785mm

> sortie horizontale
> en emballage: cuvette et kit de fixation

Code	Poids	Pièces par palette	€
S100 1272 3400 000	20	30	•

Resérvoirs pour cuvette

> double chasse 3/6 litres (mécanisme demonté)
> chasse activée par bouton (double)
> en emballage: réservoir et mécanisme chasse d'eau

Alimentation par-dessous			
S100 7376 6600 000	13	60	•
Alimentation latérale			
S100 7376 7500 000	13	60	•

Abattants pour cuvette

Bois			
S800 0723 2900 000	3	-	•
Thermodur - frein de chute (système déclipsable)			
S800 0728 1700 000	2	-	•
Thermodur			
S800 0728 1900 000	2	-	•
PP			
S800 0724 3900 000	2	-	•

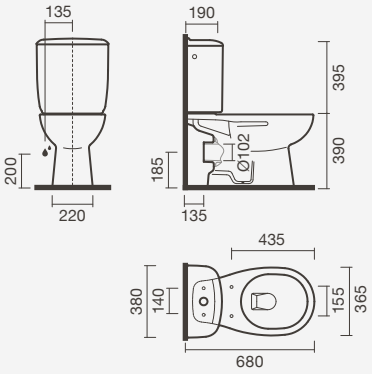

Ensemble complet
Cuvette + Réservoir + Abattant •



Cuvette compacte MUNIQUE avec sortie verticale, bidet au sol MUNIQUE et mitigeur de bidet BLOOM

CUVETTES INDÉPENDANTES

Cuvette indépendante 51 S/V

350 × 505 × 390mm

> sortie verticale
> en emballage: cuvette et kit de fixation

Code	Poids	Pièces par palette	€
S100 1282 3600 000	18	30	•



Réservoir pour cuvette

> chasse simple: 6 litres (sans mécanisme)
> en emballage: réservoir

Alimentation latérale			
S100 7376 7200 000	13	30	•
Mécanisme chasse d'eau pour réservoir			
TNR9 0000 0000 0067	1	-	•



Abattants pour cuvette

Bois			
S800 0723 2900 000	3	-	•
Thermodur - frein de chute (système déclipsable)			
S800 0728 1700 000	2	-	•
Thermodur			
S800 0728 1900 000	2	-	•
PP			
S800 0724 3900 000	2	-	•

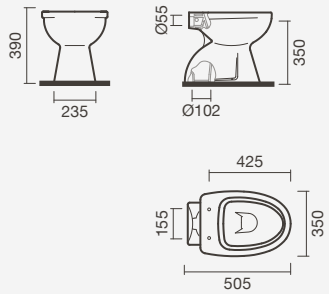

Ensemble complet

Cuvette + Abattant •



Cuvette indépendante MUNIQUE avec sortie verticale, bidet au sol MUNIQUE et mitigeur BLOOM pour bidet

CUVETTES INDÉPENDANTES





Cuvette indépendante 46 S/H

365 × 460 × 390 mm

> sortie horizontale
> en emballage: cuvette et kit de fixation

Code	Poids	Pièces par palette	€
S100 1292 3400 000	18	30	•

Réservoir pour cuvette

> chasse simple: 6 litres (sans mécanisme)
> en emballage: réservoir

Alimentation latérale			
S100 7376 7200 000	13	30	•
Mécanisme chasse d'eau pour réservoir			
TNR9 0000 0000 0067	1	-	•

Abattants pour cuvette

Bois			
S800 0723 2900 000	3	-	•
Thermodur - frein de chute (système déclipsable)			
S800 0728 1700 000	2	-	•
Thermodur			
S800 0728 1900 000	2	-	•
PP			
S800 0724 3900 000	2	-	•

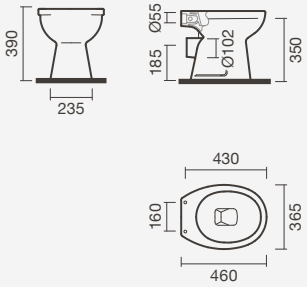

Ensemble complet

Cuvette + Abattant •

CUVETTES SUSPENDUES





Cuvette suspendue 54 S/H

365 × 540 × 410 mm

> sortie horizontale
> en emballage: cuvette

Code	Poids	Pièces par palette	€
S100 7365 1000 000	16	24	•

Abattants pour cuvette

Bois			
S800 0723 2900 000	3	-	•
Thermodur - frein de chute (système déclipsable)			
S800 0728 1700 000	2	-	•
Thermodur			
S800 0728 1900 000	2	-	•
PP			
S800 0724 3900 000	2	-	•

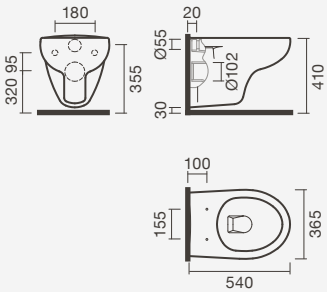

Ensemble complet

Cuvette + Abattant •

BIDETS AU SOL



Bidet au sol 55

360 × 545 × 390mm

> en emballage: bidet et kit de fixation

Code	Poids	Pièces par palette	€
S100 1203 4900 000	16	30	•

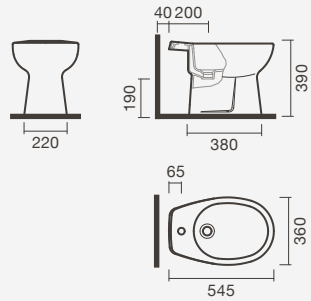

BIDETS SUSPENDUS



Bidet suspendu 54

370 × 540 × 415mm

> en emballage: bidet

Code	Poids	Pièces par palette	€
S100 7273 4900 000	14	24	•

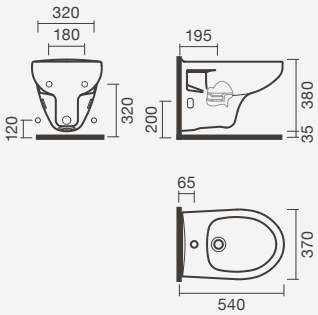

LAVABOS MURAUX



Lavabos 60 et 56

> installation murale
> avec trou pour robinet (centrée à la cuve), avec trop-plein
> compatible avec cache-siphon et colonne Munique
> en emballage: lavabo et kit de fixation

600 x 470 x 215mm	Poids	Pièces par palette	€
S100 1241 7200 000	16	30	•
560 x 435 x 205mm			
S100 1221 7200 000	14	30	•



Cache-siphon

> installation murale
> compatible avec lavabos Munique 60 et 56
> en emballage: cache-siphon et kit de fixation

250 x 295 x 335mm			
S100 1211 7800 000	9	50	•



Colonne

> installation au sol
> compatible avec lavabos Munique 60 et 56
> en emballage: colonne

190 x 155 x 695mm			
S100 7280 0000 000	9	30	•

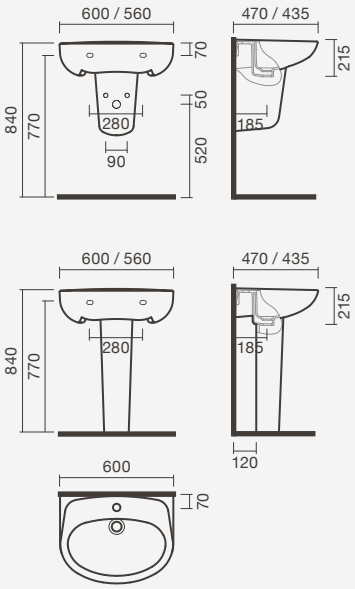

LAVABOS MURAUX - COMPACT



Lavabo 47

465 × 360 × 185mm

> installation murale
> avec trou pour robinet (centrée à la cuve), avec trop-plein
> en emballage: lavabo et kit de fixation

Code	Poids	Pièces par palette	€
S100 1191 7200 000	7	48	•

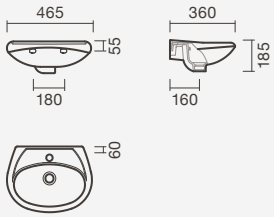



Lavabo 35

350 × 225 × 150mm

> installation murale
> avec trou pour robinet (à la droite de la cuve), avec trop-plein
> incompatible avec robinets avec système cold start
> en emballage: lavabo

Code	Poids	Pièces par palette	€
S100 7151 6900 000	4	112	•

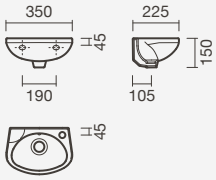



Lavabo mural MUNIQUE 60 avec colonne et mitigeur de lavabo BLOOM

Cent



Lavabo mural CENT 55 avec cache-siphon, bidet au sol et cuvette compacte CENT avec sortie verticale, abattant en PP et mitigeurs PRIM



CUVETTES COMPACTES



Cuvette compacte 67 S/V

370 × 670 × 755 mm

> sortie verticale
> en emballage: cuvette et kit de fixation

Code	Poids	Pièces par palette	€
S102 0642 3600 000	11	40	•

Resérvoirs pour cuvette

> double chasse 3/6 litres (mécanisme demonté)
> chasse activée par bouton (double)
> en emballage: réservoir et mécanisme chasse d'eau

	Poids	Pièces par palette	€
Alimentation par-dessous			
S102 0650 4500 000	10	40	•
Alimentation latérale			
S102 0650 4700 000	10	40	•

Abattants pour cuvette

	Poids	Pièces par palette	€
Thermodur - extra-plat - frein de chute (système déclipsable)			
S800 0728 1700 000	2	-	•
Thermodur - extra-plat			
S800 0728 1900 000	2	-	•
PP			
S802 0104 3700 000	1	-	•

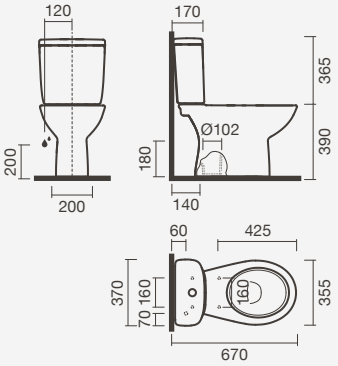

Ensemble complet
Cuvette + Réservoir + Abattant •



PACK: Cuvette compacte 67 S/V + Resérvoir + Abattant

370 × 670 × 755 mm

> sortie verticale
> comprend un réservoir compact (alimentation par-dessous)
> comprend un abattant pour cuvette en PP sans frein de chute
> en emballage: cuvette, pipe de wc, kit de fixation, réservoir céramique, mécanisme chasse d'eau et abattant pour cuvette en PP

Code	Poids	Pièces par palette	€
SP02 0355 2900 000	29	12	•



PACK: Cuvette compacte 67 S/V + Resérvoir + Abattant

370 × 670 × 755 mm

> sortie verticale
> comprend un réservoir compact (alimentation latérale)
> comprend un abattant pour cuvette en PP sans frein de chute
> en emballage: cuvette, pipe de wc, kit de fixation, réservoir céramique, mécanisme chasse d'eau et abattant pour cuvette en PP

Code	Poids	Pièces par palette	€
SP02 0355 3000 000	29	12	•

CUVETTES COMPACTES



Cuvette compacte 67 S/H

370 × 670 × 755 mm

> sortie horizontale
> en emballage: cuvette et kit de fixation

Code	Poids	Pièces par palette	€
S102 0642 3400 000	17	40	•

Resérvoirs pour cuvette

> double chasse 3/6 litres (mécanisme demonté)
> chasse activée par bouton (double)
> en emballage: réservoir et mécanisme chasse d'eau

	Poids	Pièces par palette	€
Alimentation par-dessous			
S102 0650 4500 000	10	40	•
Alimentation latérale			
S102 0650 4700 000	10	40	•

Abattants pour cuvette

	Poids	Pièces par palette	€
Thermodur - extra-plat - frein de chute (système déclipsable)			
S800 0728 1700 000	2	-	•
Thermodur - extra-plat			
S800 0728 1900 000	2	-	•
PP			
S802 0104 3700 000	1	-	•

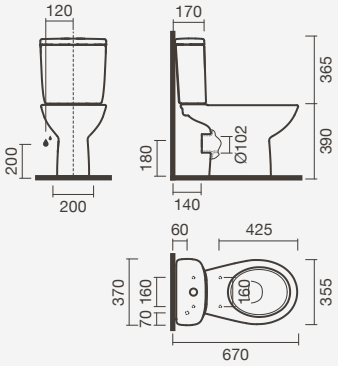

Ensemble complet
Cuvette + Réservoir + Abattant •



PACK: Cuvette compacte 67 S/H + Resérvoir + Abattant

370 × 670 × 755 mm

> sortie horizontale
> comprend un réservoir compact (alimentation par-dessous)
> comprend un abattant pour cuvette en PP sans frein de chute
> en emballage: cuvette, pipe de wc, kit de fixation, réservoir céramique, mécanisme chasse d'eau et abattant pour cuvette en PP

Code	Poids	Pièces par palette	€
SP02 0375 2900 000	29	12	•



PACK: Cuvette compacte 67 S/H + Resérvoir + Abattant

370 × 670 × 755 mm

> sortie horizontale
> comprend un réservoir compact (alimentation latérale)
> comprend un abattant pour cuvette en PP sans frein de chute
> en emballage: cuvette, pipe de wc, kit de fixation, réservoir céramique, mécanisme chasse d'eau et abattant pour cuvette en PP

Code	Poids	Pièces par palette	€
SP02 0375 3000 000	29	12	•

BIDETS AU SOL



Bidet au sol 53

355 × 530 × 390 mm

> en emballage: bidet et kit de fixation

Code	Poids	Pièces par palette	€
S102 0681 7200 000	15	40	•

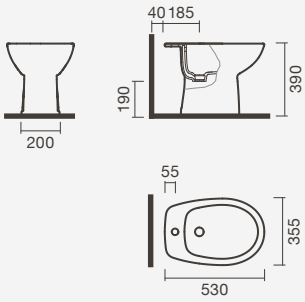

LAVABOS MURAUX







Lavabos 60, 55, 50 et 45

> installation murale
> avec trou pour robinet (centrée à la cuve), avec trop-plein
> compatible avec cache-siphon et colonne Cent
> en emballage: lavabo et kit de fixation

	Poids	Pièces par palette	€
600 x 450 x 200 mm			
S102 0891 7200 000	14	40	•
550 x 450 x 200 mm			
S102 0661 7200 000	14	40	•
500 x 400 x 200 mm			
S102 0671 7200 000	12	40	•
450 x 400 x 200 mm			
S102 0881 7200 000	12	40	•

Cache-siphon

> installation murale
> compatible avec lavabos Cent 60, 55, 50 et 45
> en emballage: cache-siphon et kit de fixation

Code	Poids	Pièces par palette	€
S102 0700 0000 000	7	48	•

Colonne

> installation au sol
> compatible avec lavabos Cent 60, 55, 50 et 45
> en emballage: colonne

Code	Poids	Pièces par palette	€
S102 0690 0000 000	10	40	•

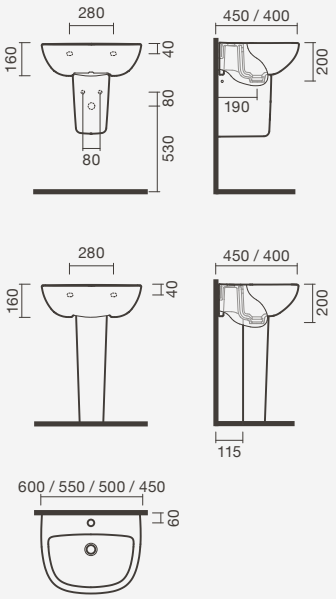



Lavabo mural CENT 55 avec colonne et mitigeur de lavabo PRIM

Infantil



Cuvettes indépendantes jusqu'au mur INFANTIL avec abattants en rose, bleu et blanc et vasques à encastrer NEX 56



CUVETTES INDÉPENDANTES JUSQU'AU MUR



Cuvette indépendante jusqu'au mur 42 S/D

265 × 415 × 335 mm

> sortie duale
> en emballage: cuvette, pipe de wc et kit de fixation

Code	Poids	Pièces par palette	€
S100 1312 3300 000	12	40	•

Abattants pour cuvette

Bois - blanc			
S800 0733 2900 000	3	-	•
Bois - jaune			
S800 0733 2907 100	3	-	•
Bois - rose			
S800 0733 2907 500	3	-	•
Bois - bleu			
S800 0733 2907 600	3	-	•

Lunettes pour cuvette

Bois - blanc			
S800 0737 7300 000	2	-	•
Bois - jaune			
S800 0737 7307 100	2	-	•
Bois - rose			
S800 0737 7307 500	2	-	•
Bois - bleu			
S800 0737 7307 600	2	-	•

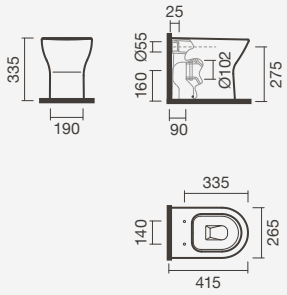

Ensemble complet

Cuvette + Lunette •

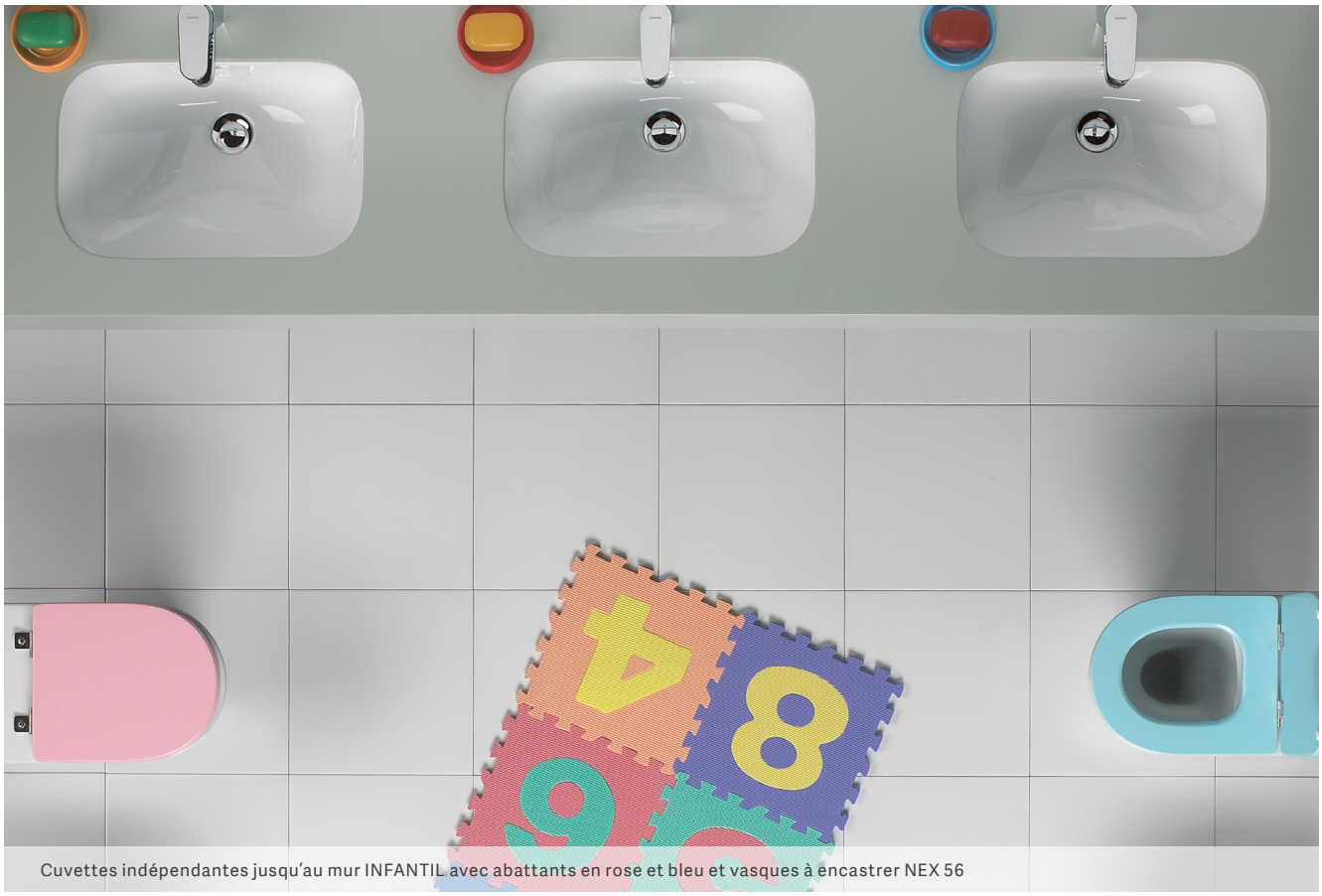

Cuvettes indépendantes jusqu'au mur INFANTIL avec abattants en rose et bleu et vasques à encastrer NEX 56

VASQUES À ENCASTRER



Vasque 56

560 × 470 × 185 mm

> installation à encastrer (par-dessus)
> avec trou pour robinet (centrée à la cuve), avec trop-plein
> en emballage: vasque

Code	Poids	Pièces par palette	€
S100 7481 6400 000	13	24	•

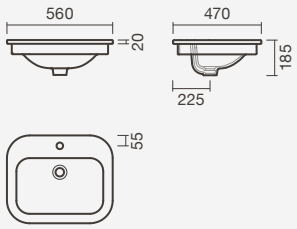



Vasque 56

560 × 400 × 190 mm

> installation à encastrer (par-dessus ou par-dessous)
> sans trou pour robinet, avec trop-plein
> en emballage: vasque et kit de fixation

Code	Poids	Pièces par palette	€
S100 7473 0500 000	10	24	•

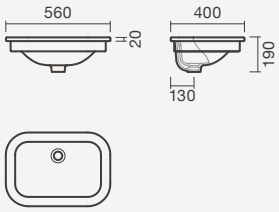



Cuvette indépendante jusqu'au mur INFANTIL avec abattant en rose et vasques à encastrer NEX 56

Mobil



Cuvette compacte MOBIL avec barres d'appui relevables - avec et sans porte-roleau - et lavabo MOBIL avec barres d'appui pour lavabo



CUVETTES COMPACTES



Cuvette compacte 69 S/D

425 × 690 × 885mm

> sortie duale
> en emballage: cuvette, pipe de wc et kit de fixation

Code	Poids	Pièces par palette	€
H824 7160 0002 31	28	9	•

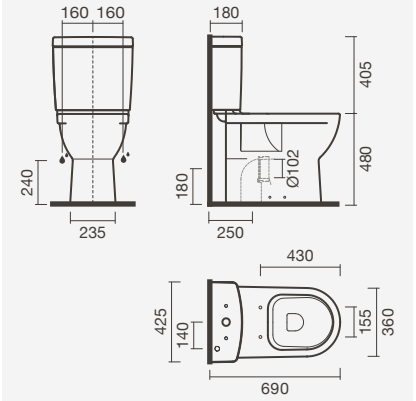

Réservoir pour cuvette

> double chasse 3/6 litres (mécanisme monté)
> chasse activée par bouton (double)
> en emballage: réservoir et mécanisme chasse d'eau

Alimentation par-dessous			
H827 7130 0021 01	15	40	•

Abattant pour cuvette

Thermodur (système déclipsable)			
S802 0036 2000 000	2	-	•

Ensemble complet

Cuvette + Réservoir + Abattant •

LAVABOS MURAUX



Lavabo 64

640 × 550 × 170mm

> installation murale
> avec trou pour robinet (centrée à la cuve), sans trop-plein
> en emballage: lavabo et kit de fixation

Code	Poids	Pièces par palette	€
H813 7140 0009 51	20	18	•

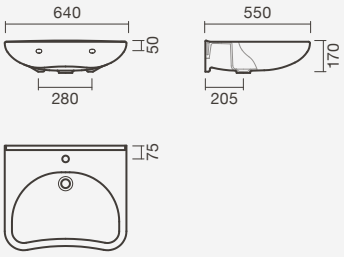



Lavabo MOBIL avec support basculant hydraulique et barres d'appui pour lavabo, mitigeur UNIC et miroir VEGA



Cuvette compacte MOBIL avec barres d'appui relevables (sans et avec porte-roleau) et douchette WC

Systèmes d'installation



Bâti-support compact INSIDE avec structure en acier thermo laqué, cuvette suspendue *rimless* CORAL et plaque de commande électronique PLAN

BÂTI-SUPPORTS *INSIDE* - CUVETTES SUSPENDUES

Bâti-support autoportant *inside*

475 × 200 × 1120 mm



> installation au sol
> applique en cloisons légères (cachée)
> compatible avec cuvettes suspendues et plaques de commande Plan, Arc et Dot (édition *inside*)
> structure en acier thermo laqué et réservoir avec isolation conforme à la norme CE EN-14055
> double chasse 3/6 litres (réglable à 3/4,5 ou 2/4 litres)
> en emballage: bâti-support, liens, robinet d'arrêt et kit de fixation

Code	Poids	€
SI02 0077 9300 000	20	•

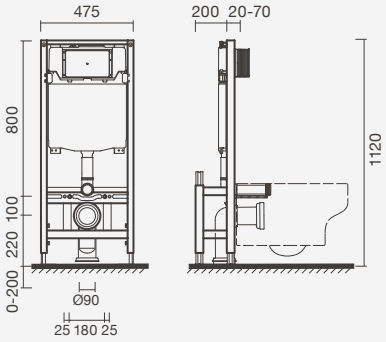

Bâti-support compact *inside*

495 × 80-125 × 1120 mm



> installation au sol et au mur
> applique en cloisons légères (cachée)
> compatible avec cuvettes suspendues et plaques de commande Plan, Arc et Dot (édition *inside*)
> structure en acier thermo laqué et réservoir avec isolation conforme à la norme CE EN-14055
> double chasse 3/6 litres (réglable à 3/4,5 ou 2/4 litres)
> en emballage: bâti-support, liens, robinet d'arrêt et kit de fixation

Code	Poids	€
SI02 0067 9300 000	14	•

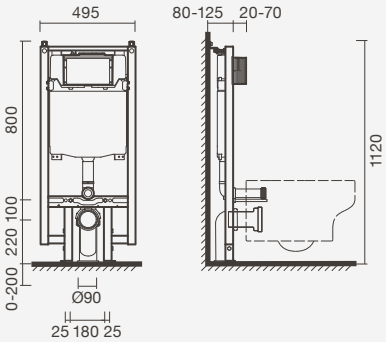

Bâti-support *inside*

475 × 90-163 × 1120 mm



> installation au sol et au mur
> applique en cloisons légères (cachée)
> compatible avec cuvettes suspendues et plaques de commande Plan, Arc et Dot (édition *inside*)
> structure en acier thermo laqué et réservoir avec isolation conforme à la norme CE EN-14055
> double chasse 3/6 litres (réglable à 3/4,5 ou 2/4 litres)
> en emballage: bâti-support, liens, robinet d'arrêt et kit de fixation

Code	Poids	€
SI02 0057 9300 000	14	•

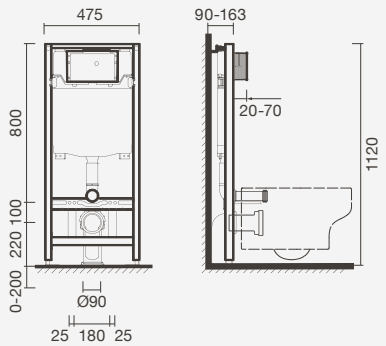

BÂTI-SUPPORTS *INSIDE* - CUVETTES SUSPENDUES



Bâti-support *inside*

476 × 92 × 892 mm

> installation au mur
> applique en parois massives (cachée)
> compatible avec cuvettes suspendues et plaques de commande Plan, Arc et Dot (édition *inside*)
> structure en acier galvanisé et réservoir avec isolation conforme à la norme CE EN-14055
> double chasse 3/6 litres (réglable à 3/4,5 ou 2/4 litres)
> en emballage: bâti-support, liens, robinet d'arrêt et kit de fixation

Code	Poids	€
SI02 0045 8500 000	7	•

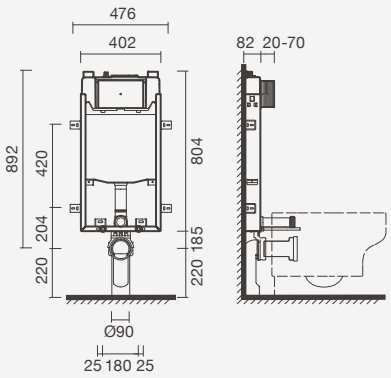

RÉSERVOIR CHASSE D'EAU *INSIDE* - CUVETTES INDÉPENDANTES



Réservoir chasse d'eau *inside*

460 × 90 × 572 mm

> installation au mur
> applique en cloisons légèrs / parois massives (cachée)
> compatible avec cuvettes indépendantes, indépendantes jusqu'au mur et plaques de commande Plan, Arc et Dot (édition *inside*)
> réservoir avec isolation conforme à la norme CE EN-14055
> double chasse 3/6 litres (réglable à 3/4,5 ou 2/4 litres)
> en emballage: bâti-support, liens, robinet d'arrêt et kit de fixation

Code	Poids	€
SI02 0035 9500 000	4	•

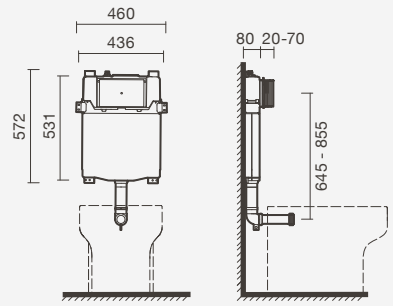



Bâti-support INSIDE avec structure en acier galvanisé, cuvette suspendue *rimless* CORAL, bidet suspendu CORAL et mitigeur SUN pour bidet

BÂTI-SUPPORT STANDARD - BIDETS SUSPENDUS



Bâti-support standard

500 × 130-195 × 1120 mm

> installation au sol et au mur
> applique en cloisons légères (cachée)
> compatible avec bidets suspendus
> structure en acier thermo laqué
> en emballage: bâti-support et kit de fixation

Code	Poids	€
SI00 9647 9099 900	9	•

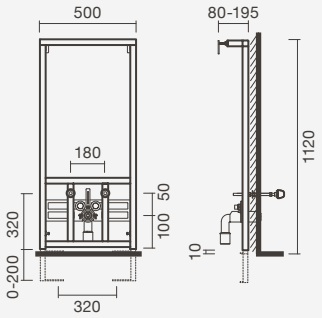

BÂTI-SUPPORT STANDARD - LAVABOS MURAUX



Bâti-support standard

500 × 130-195 × 1120 mm

> installation au sol et au mur
> applique en cloisons légères (cachée)
> compatible avec lavabos muraux
> structure en acier thermo laqué
> en emballage: bâti-support et kit de fixation

Code	Poids	€
SI00 1373 1699 900	5	•

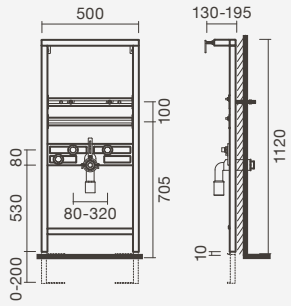

BÂTI-SUPPORT STANDARD - URINOIRS MURAUX



Bâti-support standard

500 × 130-195 × 1320 mm

> installation au sol et au mur
> applique en cloisons légères (cachée)
> compatible avec urinoirs muraux à montage frontal: Large, Capri et Mini
> structure en acier thermo laqué
> en emballage: bâti-support et kit de fixation

Code	Poids	€
SI00 1396 3399 900	8	•

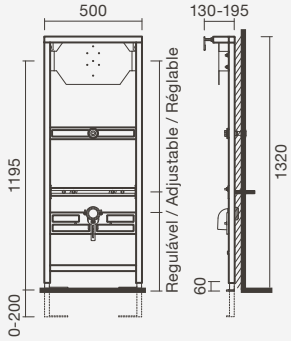

BÂTI-SUPPORT INSIDE - BIDETS SUSPENDUS



Bâti-support inside

420 × 80 × 240 mm

> installation au mur
> applique en parois massives (cachée)
> compatible avec bidets suspendus
> structure en acier galvanisé
> en emballage: bâti-support, liens et kit de fixation

Code	Poids	€
SI02 0011 1100 001	5	•

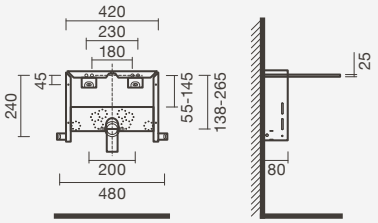

BÂTI-SUPPORT LCN - CUVETTES SUSPENDUES



Bâti-support LCN

520 × 30-80 × 735 mm

> installation au mur
> applique en parois massives (cachée)
> compatible avec cuvettes suspendues et plaques de commande LCN
> structure en acier galvanisé et réservoir avec isolation
> double chasse 3/6 litres
> en emballage: bâti-support, liens, robinet d'arrêt et kit de fixation

Code	Poids	€
SI00 9637 9299 900	9	•

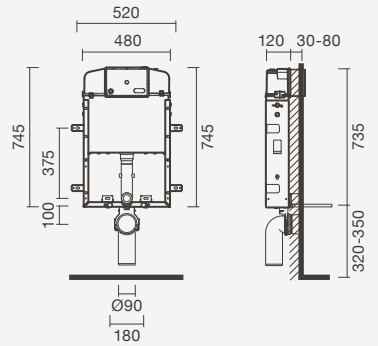

BÂTI-SUPPORT LCN - CUVETTES INDÉPENDANTES



Bâti-support LCN

510 × 120 × 835 mm

> installation au mur
> applique en cloisons légèrs / parois massives (cachée)
> compatible avec cuvettes indépendantes, indépendantes jusqu'au mur et plaques de commande LCN
> réservoir avec isolation
> double chasse 3/6 litres
> en emballage: réservoir chasse d'eau, liens et kit de fixation

Code	Poids	€
SI00 9627 9199 900	3	•

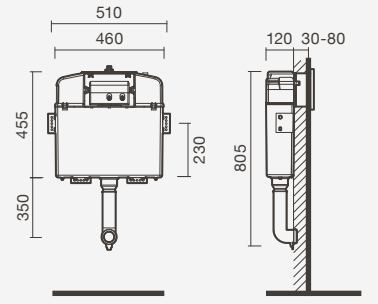

ÉLÉMENT COMPLÉMENTAIRE DE INSTALLATION



Élément pour installation de une barre d'appui

296 × 135-205 × 1200 mm

> installation au sol et au mur
> applique en parois massives (cachée)
> compatible avec systèmes d'installation
> structure en acier thermo laqué
> réversible
> en emballage: élément complémentaire de installation

Code	Poids	€
TNR9 0000 0000 0095	17	•

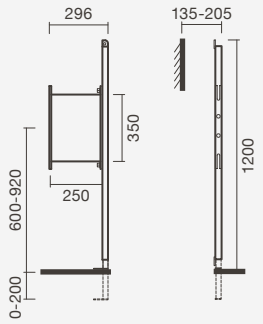

JOINT D'ISOLATION

Joint d'isolation acoustique

> compatible avec systèmes d'installation
> en styromousse
> en emballage: plaque d'isolation acoustique

Code	Poids	€
TNR9 0000 0000 0096	1	•

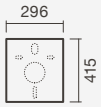



Réservoir chasse d'eau INSIDE avec cuvette indépendante jusqu'au mur CORAL, bidet au sol CORAL et mitigeur SUN pour bidet

Systèmes d'alimentation et de rinçage



Cuvette suspendue GLAM avec robinet temporisé pour cuvette

Alimentation: mécanismes pour cuvettes

POUR RÉSERVOIRS CÉRAMIQUES

NOUV



Mécanisme d'alimentation pour réservoir

> compatible avec réservoirs Coral, Glam, Be You, Nex, Pop Square, Pop Art, Loft, Regina, Munique, Cent et Mobil
> avec alimentation par-dessous
> en emballage: 12 unités (ordre minimum autorisé)

Code	Poids	Ensemble €	Unité €
SR10 0000 0002 043	1	•	•

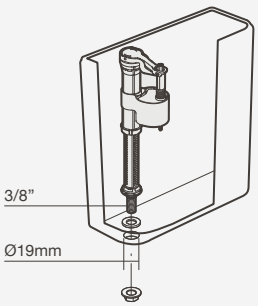

NOUV



Mécanisme d'alimentation pour réservoir

> compatible avec réservoirs Loft, Munique et Cent
> avec alimentation latérale
> en emballage: 12 unités (ordre minimum autorisé)

Code	Poids	Ensemble €	Unité €
SR10 0000 0002 044	1	•	•

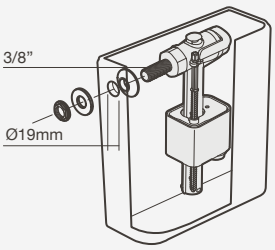

Mécanisme d'alimentation pour réservoir

> compatible avec réservoir Grecia
> avec alimentation par-dessous
> en emballage: 6 unités (ordre minimum autorisé)

Code	Poids	Ensemble €	Unité €
S100 0206 3499 900	2	•	•

Alimentation: robinets d'arret



Robinet d'arrêt

> sans filtre
> poignée carrée
> en laiton chromé
> en emballage: robinet d'arrêt (1 unité)

Code	Poids	€
TNR5 0000 0000 0169	1	•

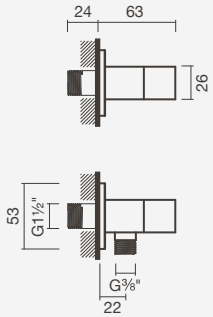



Robinet d'arrêt

> sans filtre
> poignée carrée
> en laiton chromé
> en emballage: robinet d'arrêt (1 unité)

Code	Poids	€
TNR5 0000 0000 0168	1	•

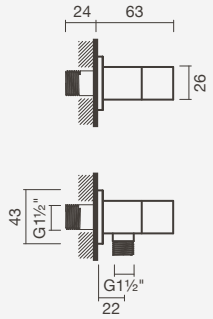



Robinet d'arrêt

> avec filtre
> pour raccordement de monoblocs
> en laiton chromé
> en emballage: robinets d'arret (2 unités)

3/8	Poids	€
TNR5 0000 0000 167	1	•
1/2		
SR50 0000 0002 134	1	•

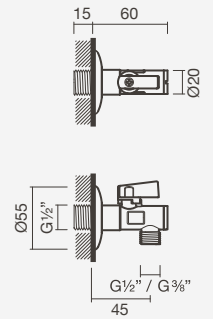





Robinet d'arrêt

> sans filtre
> poignée ronde
> en laiton chromé ou noir mat
> en emballage: robinet d'arrêt (1 unité)

Fini chromé	Poids	€
TNR5 0000 0000 0170	1	•
Fini noir mat		
S502 0524 8871 600	1	•

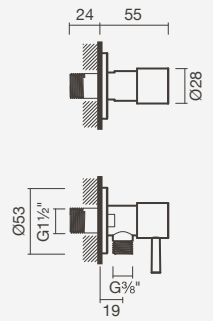

Rinçage: mécanismes pour cuvettes

POUR RÉSERVOIRS CÉRAMIQUES

NOUV



Mécanisme de rinçage pour réservoir

> compatible avec réservoirs Coral, Glam, Be You, Nex, Pop Square, Pop Art, Loft, Regina, Munique, Cent et Mobil
> chasse activée par bouton (double)
> en emballage: 20 unités (ordre minimum autorisé)

Code	Poids	Ensemble €	Unité €
SR10 0000 0002 042	1	•	•

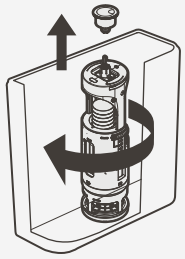

Mécanisme de rinçage pour réservoir

> compatible avec réservoir Grecia
> chasse activée par levier (unique)
> en emballage: 6 unités (ordre minimum autorisé)

Code	Poids	Ensemble €	Unité €
S100 0336 3999 900	1	•	•

Rinçage: robinets de rinçage

POUR CUVETTES



Robinet temporisé pour cuvette

> installation murale (exposée)
> compatible avec cuvettes indépendantes
> pré-régulé à 3 bars - 6 litres/min (débit réglable de 4,5 à 26 litres/min)
> avec robinet d'arrêt pour maintenance
> 5 ans de garantie
> en emballage: robinet de rinçage, tube chromé et kit de fixation

Code	Poids	€
S500 8752 6999 900	3	•

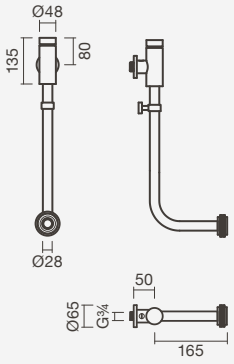

Robinet temporisé pour cuvette

> installation murale (cachée)
> compatible avec cuvettes indépendantes, indépendantes jusqu'au mur et suspendues
> pré-régulé à 3 bars - 6 litres/min (débit réglable de 1 à 22 litres/min)
> avec robinet d'arrêt pour maintenance
> 5 ans de garantie
> en emballage: robinet de rinçage, plaque de finition chromée et kit de fixation

Code	Poids	€
S500 8762 9199 900	3	•



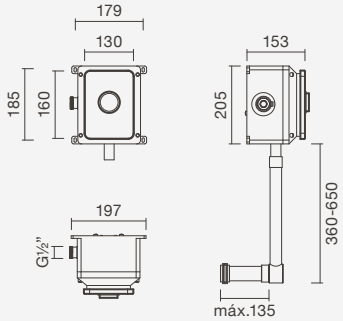

Rinçage: robinets de rinçage

POUR URINOIRS



Robinet électronique pour urinoir

> installation murale (cachée)
> compatible avec les urinoirs à alimentation horizontale ou verticale
> avec chasse écologique (pré-régulé pour 1 litre d'eau, avec possibilité de régulation pour 1/2 litre)
> capteur électronique permet une décharge automatique après chaque utilisation (la décharge peut également être activée manuellement)
> alimenté par transformateur électrique (100-240V, 50-60Hz) ou piles AA (1.5V)
> dans emballage: coffret d'installation, débitmètre avec capteur électronique, transformateur, connexions et kit de fixation

Code	Poids	€
S502 0620 0012 600	3	•

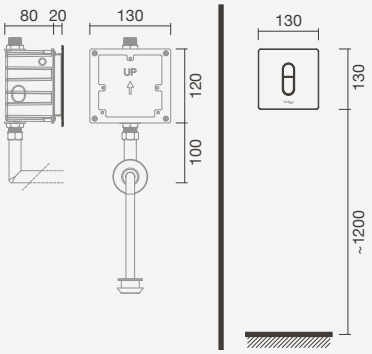



Robinet temporisé pour urinoir

> installation murale (exposée)
> compatible avec urinoirs avec alimentation verticale
> pré-régulé à 3 bars - 2 litres/min (débit réglable de 1 à 22 litres/min)
> avec robinet d'arrêt pour maintenance
> 5 ans de garantie
> en emballage: robinet de rinçage, tube chromé et kit de fixation

Code	Poids	€
S500 8772 7099 900	2	•

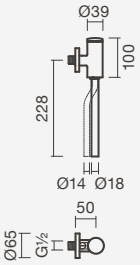



Robinet temporisé pour urinoir

> installation murale (cachée)
> compatible avec urinoirs avec alimentation horizontale
> pré-régulé à 3 bars - 2 litres/min (débit réglable de 1 à 22 litres/min)
> avec robinet d'arrêt pour maintenance
> 5 ans de garantie
> en emballage: robinet de rinçage, plaque de finition chromée et kit de fixation

Code	Poids	€
S500 8782 9299 900	2	•

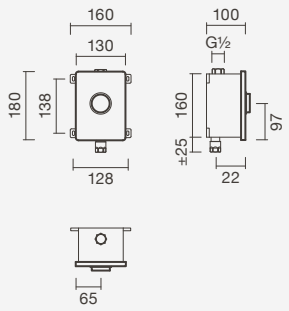

Rinçage: plaques de commande

PLAN



Plaque de commande

> installation murale (cachée)
> compatible avec systèmes d'installation *inside*
> avec double chasse
> en emballage: plaque de commande et kit de fixation

Fini blanc	Poids	€
SI02 0116 6500 000	1	•
Fini gris mat		
SI02 0116 6511 400	1	•
Fini chromé		
SI02 0116 6512 600	1	•
Fini noir mat		
SI02 0116 6571 600	1	•

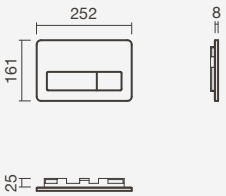

PLAN



Plaque de commande anti-vandalisme

> installation murale (cachée)
> compatible avec systèmes d'installation *inside*
> avec double chasse
> en emballage: plaque de commande et kit de fixation

Fini en acier inoxydable	Poids	€
SI02 0116 6501 100	1	•

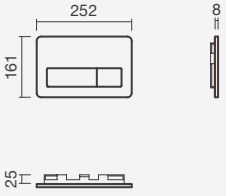

PLAN



Plaque de commande électronique

> installation murale (cachée)
> compatible avec systèmes d'installation *inside*
> avec double chasse
> capteur électronique caché permet une décharge automatique après chaque utilisation (la décharge peut également être activée manuellement)
> en emballage: plaque de commande avec capteur électronique et kit de fixation

Fini en acier inoxydable	Poids	€
SI02 0120 0001 100	1	•

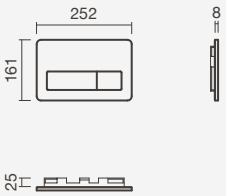

INSIDE



Plaque de commande électronique

> installation murale (cachée)
> compatible avec systèmes d'installation *inside*
> avec double chasse
> capteur électronique caché permet une décharge automatique après chaque utilisation
> en emballage: plaque de commande avec capteur électronique et kit de fixation

Fini gris brillant	Poids	€
SI02 0120 0000 001	1	•

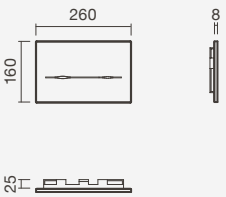

Rinçage: plaques de commande

ARC





Plaque de commande

> installation murale (cachée)
> compatible avec systèmes d'installation *inside*
> avec double chasse
> en emballage: plaque de commande et kit de fixation

Fini blanc	Poids	€
SI02 0096 6500 000	1	•
Fini gris mat		
SI02 0096 6511 400	1	•
Fini chromé		
SI02 0096 6512 600	1	•

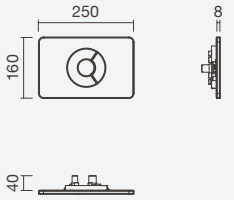

DOT





Plaque de commande

> installation murale (cachée)
> compatible avec systèmes d'installation *inside*
> avec double chasse
> en emballage: plaque de commande et kit de fixation

Fini blanc	Poids	€
SI02 0106 6500 000	1	•
Fini gris mat		
SI02 0106 6511 400	1	•
Fini chromé		
SI02 0106 6512 600	1	•

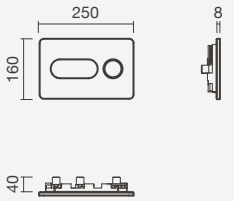

LCN





Plaque de commande

> installation murale (cachée)
> compatible avec systèmes d'installation Lcn
> avec double chasse
> en emballage: plaque de commande et kit de fixation

Fini blanc	Poids	€
SI00 8507 9400 000	1	•
Fini gris mat		
SI00 8507 9661 600	1	•
Fini chromé		
SI00 8507 9558 400	1	•

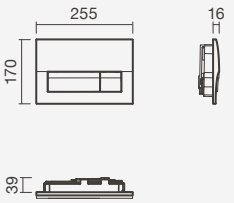

Rinçage: bondes de vidange

CLIC-CLAC



Bonde de vidange avec clic-clac 1 1/4"

> pour lavabos ou bidets avec trop-plein
> avec mécanisme d' ouverture et fermeture par pression (clic-clac)
> clapet de bonde de vidange carré ou rond (amovible)
> en laiton chromé
> en emballage: bonde de vidange

Clapet carré	Poids	€
TN50 0087 1619 9900	1	•
Clapet rond		
TN50 0090 1639 9900	1	•



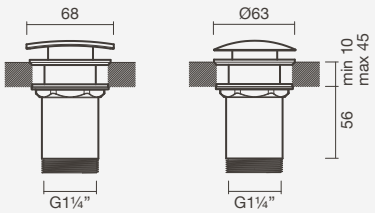

Bonde de vidange avec clic-clac 1 1/4"

> pour lavabos ou bidets avec trop-plein
> avec mécanisme d' ouverture et fermeture par pression (clic-clac)
> clapet de bonde de vidange rond (amovible)
> en laiton chromé ou noir mat
> en emballage: bonde de vidange

Clapet rond - fini chromé	Poids	€
TN50 0089 1629 9900	1	•
Clapet rond - fini noir mat		
S502 0540 0071 600	1	•





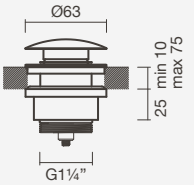

Bonde de vidange avec clic-clac 1 1/4"

> pour lavabos ou bidets avec trop-plein
> avec mécanisme d' ouverture et fermeture par pression (clic-clac)
> clapet de bonde de vidange rond (amovible)
> en laiton chromé
> en emballage: bonde de vidange

Clapet rond	Poids	€
TN50 0091 1639 9900	1	•



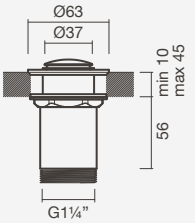

ÉCOULEMENT LIBRE



Bonde de vidange écoulement libre 1 1/4"

> pour lavabos ou bidets sans trop-plein
> avec mécanisme d' écoulement libre
> clapet de bonde de vidange rond (amovible)
> en laiton chromé
> en emballage: bonde de vidange

Clapet rond	Poids	€
TN50 0088 3179 9900	1	•

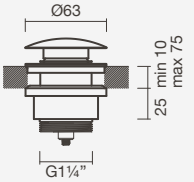

Rinçage: siphons

POUR LAVABOS OU BIDETS



Siphon 1 1/4"

> pour lavabos ou bidets
> forme carrée ou ronde
> en laiton chromé ou noir mat
> en emballage: siphon

Forme carrée - fini chromé	Poids	€
TN50 0082 3199 9900	1	•
Forme ronde - fini chromé		
TN50 0084 2139 9900	1	•
Forme ronde - fini noir mat		
S502 0511 4471 600	1	•

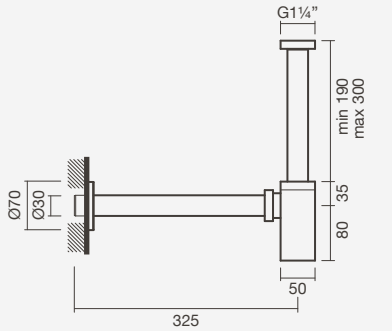





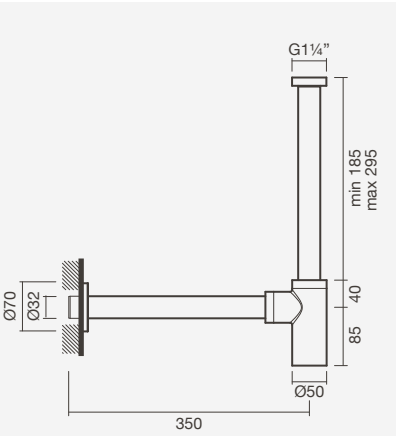

Siphon 1 1/4"

> pour lavabos ou bidets
> forme ronde
> en laiton chromé
> en emballage: siphon

Code	Poids	€
TN50 0085 3219 9900	1	•



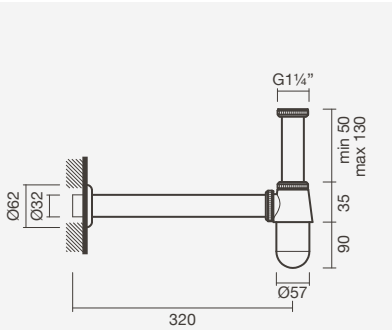

Siphon 1 1/4"

> pour lavabos ou bidets
> forme ronde
> en laiton chromé
> en emballage: siphon

Code	Poids	€
TN50 0086 2149 9900	1	•



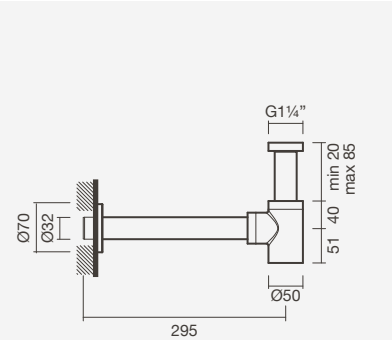

NOUV



Siphon 1 1/4" avec bonde de vidange

> pour lavabos ou bidets
> bonde de vidange avec mécanisme d' ouverture et fermeture par pression (clic-clac)
> en plastique
> en emballage: siphon et bonde de vidange

Code	Poids	€
S502 1410 0012 600	1	•

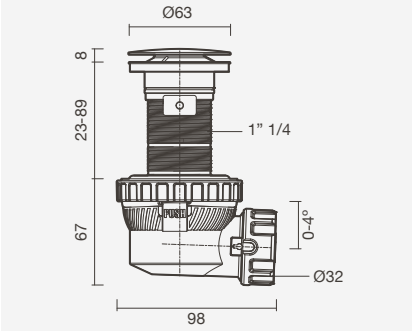



Siphon de forme ronde en finition noir mat avec vasque à poser HALO carré et mitigeur SUN pour lavabo avec bec haut en finition noir mat

Rinçage: adaptateurs

TUBES ADAPTATEURS



Machon de dilatation de Ø90mm a Ø110mm

> compatible avec systèmes d'installation
> applique en parois massives
> en polyéthilène
> en emballage: machon de dilatation

Code	Poids	€
TNR9 0000 0000 0094	1	•



Tube de raccordement Ø110mm (200mm)

> compatible avec systèmes d'installation
> applique en parois massives
> en polyéthilène
> en emballage: tube de raccordement

Code	Poids	€
TNR9 0000 0000 0143	1	•

Accessoires d'hygiène

DOUCHETTE WC

NOUV



Douchette WC avec mitigeur

> compatible avec bidets ou cuvettes
> 2 fonctions: pluie et pulvérisation
> intensité de débit réglable
> en laiton et plastique
> en emballage: douchette WC avec mitigeur, flexible et kit de fixation

Code	Poids	€
S502 1140 0012 600	1	•

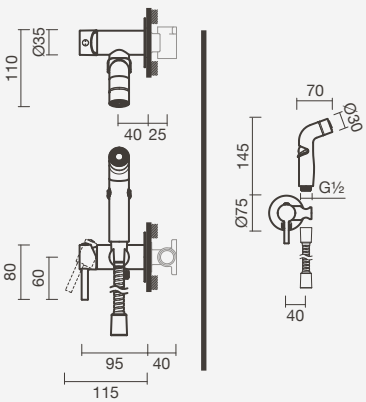



Douchette WC

> compatible avec bidets ou cuvettes
> 2 fonctions: pluie et pulvérisation
> intensité de débit réglable
> en abs chromé
> en emballage: douchette, support et flexible de douche

Code	Poids	€
S500 9491 1399 900	1	•

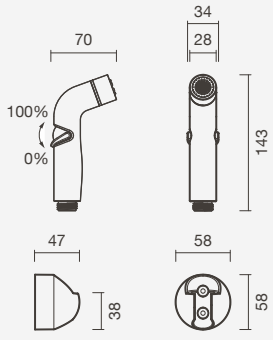



Douchette WC avec mitigeur et cuvette compacte LOFT





Espaces publics

Introduction

Information 106

Espaces collectifs

Urinoirs
- Électroniques 108
- Alimentation verticale 110
- Alimentation horizontale 112

Espaces pour enfants 114

Accessibilité

N Collections sanitaires 116
Accessoires WC 120
Robinets électroniques 126
Robinets temporisés 130
N Robinets hospitaliers 135

Pièces Spéciales

Vidoir hospitalier 136
Évier rectangulaire 136
Bac à laver 136

Espaces publics

Aspects à prendre en compte

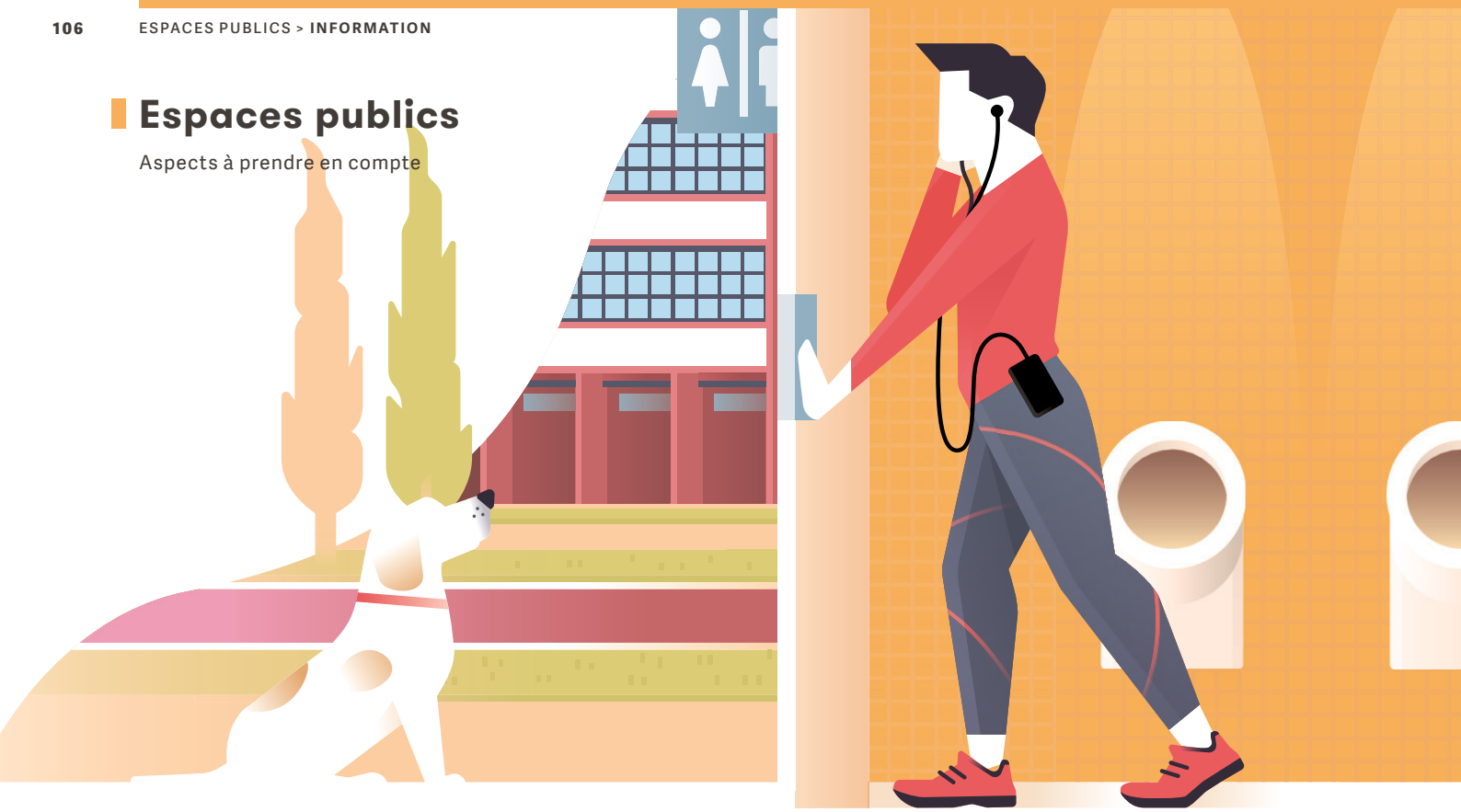

Installations sanitaires

Espaces collectifs

Un espace pour tous

L'état d'une installation sanitaire est, sans aucun doute, la carte de visite d'un établissement. Notre offre est basée sur un ensemble d'exigences – de l'hygiène à la sécurité, pour vous garantir que tous les espaces feront bonne impression à tout visiteur.

Gamme

Urinoirs

Design et vie privée

Page 108

Découvrez notre gamme d'urinoirs et trouvez la bonne solution pour chaque espace commercial. Découvrez les collections d'urinoirs dans une vaste gamme de dimensions, types de chasses et même un séparateur pratique.



Urinoirs électroniques

Idéal pour les salles de bain où l'hygiène et l'économie sont une priorité, les urinoirs électroniques ont des performances inégalables. Sa chasse intelligente masquée évite les dépenses non nécessaires et minimise le risque de vandalisme.

Disponible dans les collections:
Large · Capri



Séparateur d'urinoirs

Le séparateur d'urinoirs offre une certaine intimité lors de l'utilisation de toilettes publiques. Fabriqués en céramique et avec des fixations masquées, son design a été conçu pour s'assembler avec nos urinoirs.

Disponible dans les collections:
+1

Exigences

Espaces pour enfants

Des salles de bains préparées pour les plus petits

Page 114

Les salles de bain des crèches et des écoles ont des exigences particulières qui obligent à des solutions sur mesure. La propreté et la sécurité sont d'une extrême importance, mais il convient de ne pas oublier le facteur ludique, en tant qu'aide à l'apprentissage de l'hygiène chez les enfants. Notre gamme d'articles sanitaires 'Infantil' a été spécialement pensée pour les plus petits, étant plus compacte afin de s'adapter à leur taille (leur accordant plus d'autonomie) et permettant la customisation du couvercle des cuvettes en blanc, rose, jaune ou bleu.



Installations sanitaires

Accessibilité

Une salle de bain sans obstacles

Page 116

Un WC sans obstacles est un défi pour ceux qui le dessine. Il est important de penser de façon futuriste et de prendre en compte les exigences rigoureuses. Découvrez notre vaste gamme d'articles sanitaires et d'accessoires, conçue pour préserver l'autonomie de tous dans l'espace de bain.



Collections sanitaires

Le passage du temps renferme des limitations inévitables et des problèmes de mobilité. C'est à ce moment-là que nous cherchons à conserver notre si chère autonomie, en optant pour une gamme d'articles sanitaires pensée spécifiquement pour les utilisateurs à mobilité réduite. Notre gamme MOBIL inclut une cuvette de toilette avec un abattant à hauteur de 48cm (soit près de 10cm en plus par rapport à une cuvette compacte tradicionelle), soulageant la pression sur les genoux et facilitant le mouvement de s'assoir et se lever. Dans cette gamme, vous trouverez un lavabo mural avec une partie frontale concave pour faciliter l'accès aux utilisateurs en fauteuils roulants. Ce lavabo peut également être installé sur un support basculant hydraulique, permettant à chaque utilisateur de régler son inclination dans une position de confort qui convient mieux à ses besoins spécifiques.

Disponible dans les collections:
Mobil · Nex



Accessoires WC

Notre vaste gamme d'accessoires pour utilisateurs à mobilité réduite – avec des barres d'appui pour les cuvettes ou le lavabo et même un miroir basculant – prévient les accidents et permet une utilisation confortable et autonome dans l'espace de bain.



Robinets

Lorsqu'on dessine des toilettes publiques, il est crucial de penser à toutes les personnes. Les utilisateurs à mobilité réduite bénéficient de robinets avec poignée d'accessibilité ou électroniques pour une utilisation simple et pratique.

Disponible dans les collections:
Unic · Viva

Urinoirs: électroniques

LARGE



Urinoir - A.H.

460 × 355 × 525 mm

> alimentation horizontale et évacuation verticale
> compatible avec kit de détection électronique (non inclus)
> en emballage: urinoir, liens, bonde de vidange, siphon bouteille et kit de fixation

Code	Poids	Pièces par palette	€
S100 7183 0800 000	25	18	•

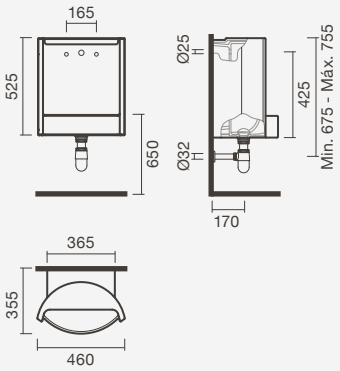

CAPRI





Urinoir à détection électronique - A.H.

315 × 345 × 545 mm

> alimentation et évacuation horizontale
> avec kit de détection électronique (transformateur H895 0710 0000 01 non inclus)
> en emballage: urinoir, siphon bouteille et kit de fixation

Code	Poids	Pièces par palette	€
H843 0700 0048 41	17	20	•

+ Transformateur

> pour robinet électronique caché pour urinoir - 24V
> compatible avec urinoirs électroniques Large A.H. et Capri A.H.
> permet l'utilisation de jusqu'au 3 urinoirs simultanément
> 5 ans de garantie
> en emballage: transformateur

H895 0710 0000 01	1	-	•

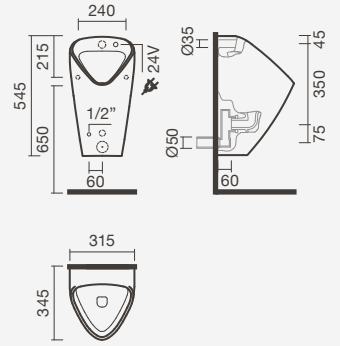

+ SEPARATEUR POUR URINOIRS

Separateur

90 × 440 × 850 mm

> en emballage: separateur et kit de fixation

Code	Poids	Pièces par palette	€
S100 8305 7600 000	17	22	•



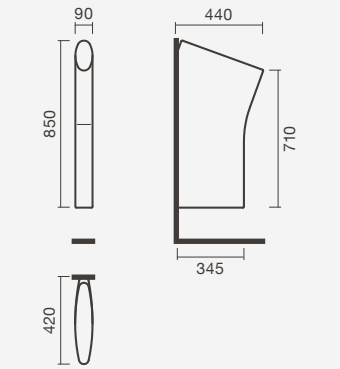

ACCESSOIRES ÉLECTRONIQUES DE CHASSE POUR URINOIRS



Robinet électronique pour urinoir

> installation murale (cachée)
> compatible avec les urinoirs à alimentation horizontale ou verticale
> avec chasse écologique (pré-régulé pour 1 litre d'eau, avec possibilité de régulation pour 1/2 litre)
> capteur électronique permet une décharge automatique après chaque utilisation (la décharge peut également être activée manuellement)
> alimenté par transformateur électrique (100-240V, 50-60Hz) ou piles AA (1.5V)
> en emballage: coffret d'installation, débitmètre avec capteur électronique, transformateur, connexions et kit de fixation

Code	Poids	€
S502 0620 0012 600	3	•

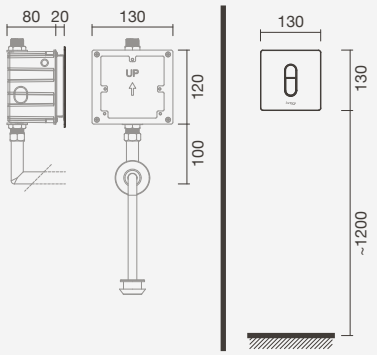



Urinoir LARGE avec alimentation horizontale et évacuation verticale

Urinoirs: alimentation verticale

LARGE



Urinoir - A.V.

460 × 355 × 525 mm

> alimentation et évacuation verticale
> en emballage: urinoir, liens, bonde vidange, siphon bouteille et kit de fixation

Code	Poids	Pièces par palette	€
S100 7173 0800 000	25	18	•

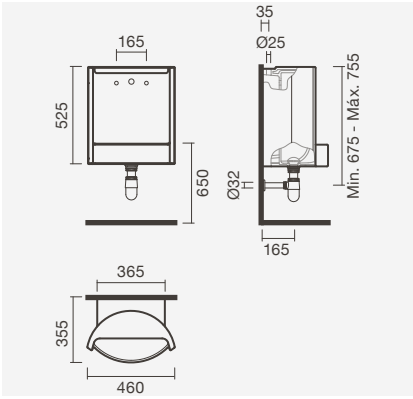

CAPRI



Urinoir - A.V.

315 × 345 × 545 mm

> alimentation verticale et évacuation horizontale
> en emballage: urinoir, liens, siphon bouteille et kit de fixation

Code	Poids	Pièces par palette	€
H843 0610 0042 31	16	20	•

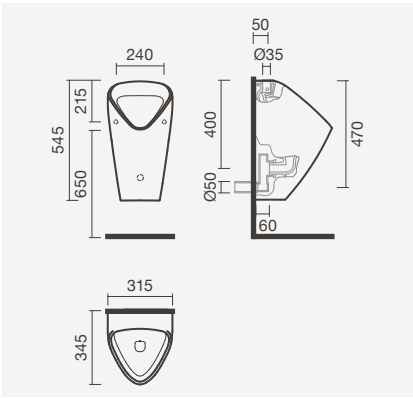

PIK



Urinoir - A.V.

325 × 265 × 480 mm

> alimentation et évacuation verticale
> en emballage: urinoir, liens et kit de fixation

Code	Poids	Pièces par palette	€
S100 7743 0600 000	10	25	•

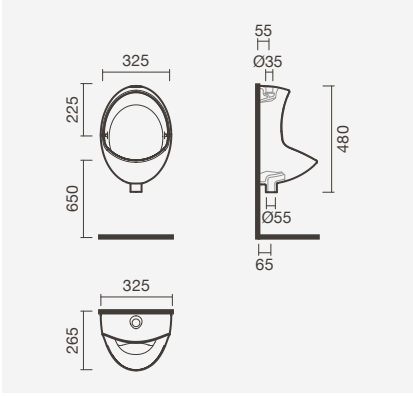

MINI



Urinoir - A.V.

345 × 265 × 440 mm

> alimentation et évacuation verticale
> en emballage: urinoir, liens et kit de fixation

Code	Poids	Pièces par palette	€
S100 7223 0600 000	9	50	•

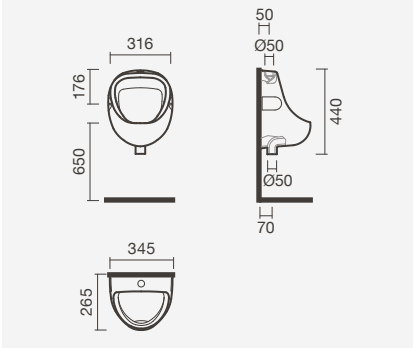

SEPARATEUR POUR URINOIRS



Separateur

90 × 440 × 850 mm

> en emballage: separateur et kit de fixation

Code	Poids	Pièces par palette	€
S100 8305 7600 000	17	22	•

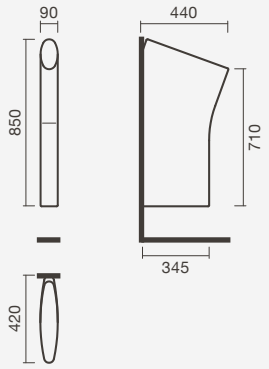

ACCESSOIRES DE CHASSE ÉLECTRONIQUES POUR URINOIRS



Robinet électronique pour urinoir

> installation murale (cachée)
> compatible avec les urinoirs à alimentation horizontale ou verticale
> avec chasse écologique (pré-régulé pour 1 litre d'eau, avec possibilité de régulation pour 1/2 litre)
> capteur électronique permet une décharge automatique après chaque utilisation (la décharge peut également être activée manuellement)
> alimenté par transformateur électrique (100-240V, 50-60Hz) ou piles AA (1.5V)
> dans emballage: coffret d'installation, débitmètre avec capteur électronique, transformateur, connexions et kit de fixation

Code	Poids	€
S502 0620 0012 600	3	•

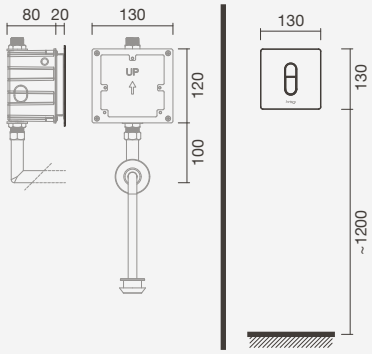

ACCESSOIRES DE CHASSE TEMPORISÉS POUR URINOIRS



Robinet temporisé pour urinoir

> installation murale (exposée)
> compatible avec urinoirs avec alimentation verticale
> pré-régulé à 3 bars-1 litre/min (débit réglable de 1 à 22 litres/min)
> avec robinet d'arrêt pour maintenance
> 5 ans de garantie
> en emballage: robinet de rinçage pour urinoir, tube chromé et kit de fixation

Code	Poids	€
S500 8772 7099 900	2	•

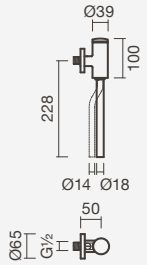

Robinet JANO temporisé pour urinoir



> installation murale (exposée)
> compatible avec urinoirs avec alimentation verticale
> temps d'ouverture: 6 secondes (marge d'erreur de 20%)
> possibilité d'ajuster le débit pour compenser les pressions plus élevées
> 5 ans de garantie
> en emballage: robinet

Code	Poids	€
S500 0491 3450 710	1	•

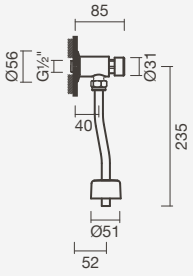

Urinoirs: alimentation horizontale

LARGE



Urinoir - A.H.

460 × 355 × 525 mm

> alimentation horizontale et évacuation verticale
> en emballage: urinoir, liens, bonde vidange, siphon bouteille et kit de fixation

Code	Poids	Pièces par palette	€
S100 7183 0800 000	25	18	•

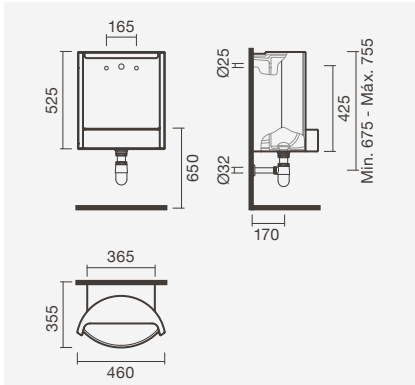

CAPRI



Urinoir - A.H.

315 × 345 × 545 mm

> alimentation et évacuation horizontale
> en emballage: urinoir, liens, siphon bouteille et kit de fixation

Code	Poids	Pièces par palette	€
H843 0600 0042 31	16	20	•

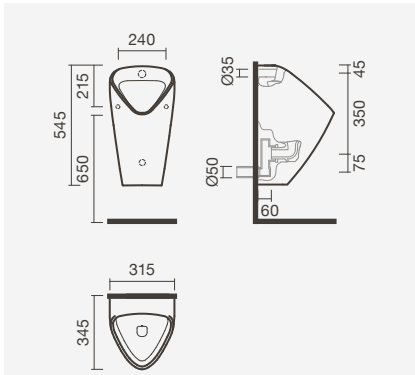

MAR



Urinoir - A.H.

315 × 295 × 515 mm

> alimentation et évacuation horizontale
> en emballage: urinoir, liens, siphon bouteille et kit de fixation

Code	Poids	Pièces par palette	€
S100 7213 0200 000	11	18	•

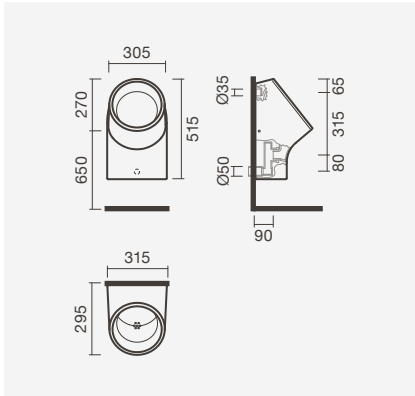

PIK



Urinoir - A.H.

325 × 265 × 480 mm

> alimentation horizontale et évacuation verticale
> en emballage: urinoir, liens et kit de fixation

Code	Poids	Pièces par palette	€
S100 7753 0600 000	10	25	•

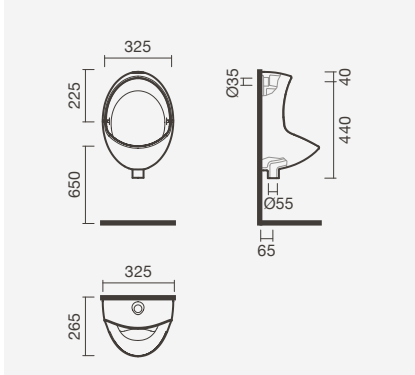

SEPARATEUR POUR URINOIRS



Separateur

90 × 440 × 850 mm

> en emballage: separateur et kit de fixation

Code	Poids	Pièces par palette	€
S100 8305 7600 000	17	22	•

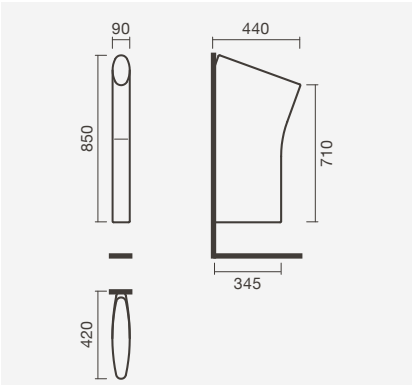

ACCESSOIRES ÉLECTRONIQUES DE CHASSE POUR URINOIRS



Robinet électronique pour urinoir

> installation murale (cachée)
> compatible avec les urinoirs à alimentation horizontale ou verticale
> avec chasse écologique (pré-régulé pour 1 litre d'eau, avec possibilité de régulation pour 1/2 litre)
> capteur électronique permet une décharge automatique après chaque utilisation (la décharge peut également être activée manuellement)
> alimenté par transformateur électrique (100-240V, 50-60Hz) ou piles AA (1.5V)
> dans emballage: coffret d'installation, débitmètre avec capteur électronique, transformateur, connexions et kit de fixation

Code	Poids	€
S502 0620 0012 600	3	•

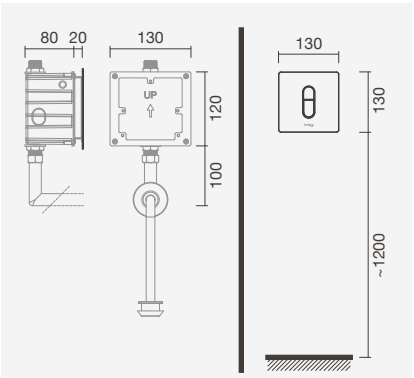

ACCESSOIRES TEMPORISÉS DE CHASSE POUR URINOIRS



Robinet temporisé pour urinoir

> installation murale (cachée)
> compatible avec urinoirs avec alimentation horizontale
> pré-régulé à 3 bars-1 litre/min (débit réglable de 1 à 22 litres/min)
> avec robinet d'arrêt pour maintenance
> 5 ans de garantie
> en emballage: robinet de rinçage pour urinoir, plaque de finition chromée et kit de fixation

Code	Poids	€
S500 8782 9299 900	2	•

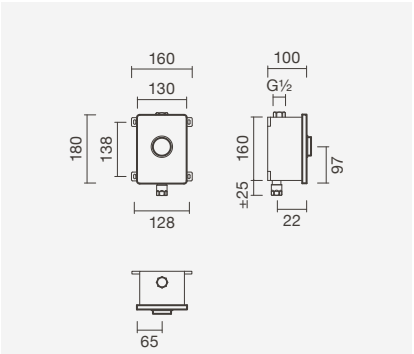

Robinet BLOOM temporisé pour urinoir

> installation murale (cachée)
> compatible avec urinoirs avec alimentation horizontale
> temps d'ouverture: 6 secondes (marge d'erreur de 20%)
> possibilité d'ajuster le débit pour compenser les pressions plus élevées
> 5 ans de garantie
> en emballage: robinet

Code	Poids	€
S502 0770 1212 600	1	•



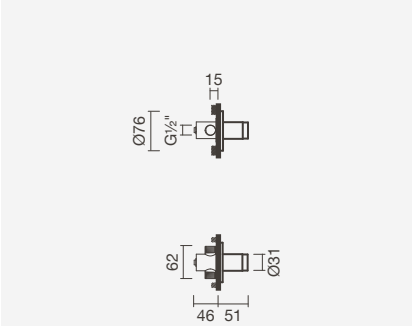

Espaces pour enfants



Cuvettes indépendantes jusqu'au mur INFANTIL avec abattants en bleu et blanc et vasques à encastrer NEX 56

INFANTIL



Cuvette indépendante jusqu'au mur 42 S/V

265 × 415 × 335mm

> sortie vario
> en emballage: cuvette, pipe wc et kit de fixation

Code	Poids	Pièces par palette	€
S100 1312 3300 000	12	40	•

Abattants pour cuvette

Bois - blanc			
S800 0733 2900 000	3	-	•
Bois - jaune			
S800 0733 2907 100	3	-	•
Bois - rose			
S800 0733 2907 500	3	-	•
Bois - bleu			
S800 0733 2907 600	3	-	•

Lunettes pour cuvette

Bois - blanc			
S800 0737 7300 000	2	-	•
Bois - jaune			
S800 0737 7307 100	2	-	•
Bois - rose			
S800 0737 7307 500	2	-	•
Bois - bleu			
S800 0737 7307 600	2	-	•

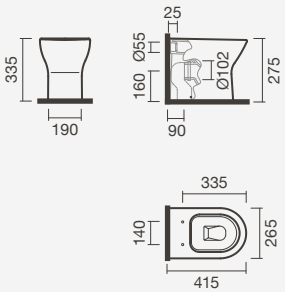

Ensemble complet
Cuvette + Lunette •



Vasque 56

560 × 470 × 185 mm

> installation à encastrer (par dessus)
> avec trou de robinet (centrée à la cuve), avec trou de trop-plein
> en emballage: vasque

Code	Poids	Pièces par palette	€
S100 7481 6400 000	13	24	•

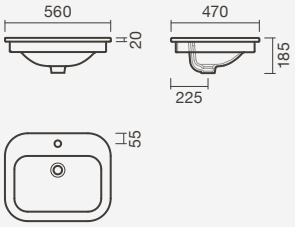



Vasque 56

560 × 400 × 190 mm

> installation à encastrer (par dessus ou par dessous)
> sans trou de robinet, avec trou de trop-plein
> en emballage: vasque et kit de fixation

Code	Poids	Pièces par palette	€
S100 7473 0500 000	10	24	•

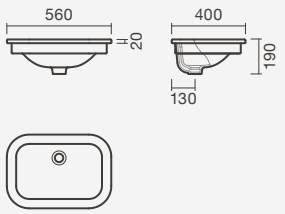

Collections sanitaires d’accessibilité



Cuvette compacte MOBIL avec barres d’appui relevables (sans et avec porte-roleau) et douchette WC

MOBIL

Cuvette compacte 69 S/V

425 × 690 × 885mm

> sortie vario
> en emballage: cuvette, pipe de wc et kit de fixation

Code	Poids	Pièces par palette	€
H824 7160 0002 31	28	9	•



Réservoir pour cuvette

> double chasse 3/6 litres (mécanisme monté)
> chasse activée par bouton (double)
> en emballage: réservoir et mécanisme chasse d'eau

Alimentation par-dessous			
H827 7130 0021 01	15	40	•

Abattant pour cuvette

Thermodur (système déclipsable)			
S802 0036 2000 000	2	-	•

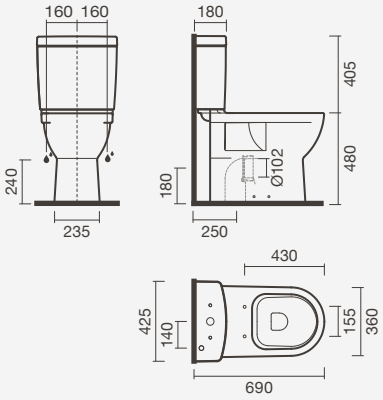

Ensemble complet

Cuvette + Réservoir + Abattant •

Lavabo 64

640 × 550 × 170mm

> installation murale
> avec trou pour robinet (centrée à la cuve), sans trop-plein
> en emballage: lavabo et kit de fixation

Code	Poids	Pièces par palette	€
H813 7140 0009 51	20	18	•



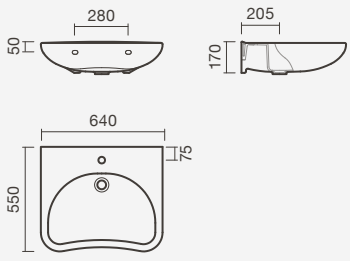

NEX



Cuvette compacte 67 S/D

375 × 665 × 790 mm

> sortie duale
> en emballage: cuvette, pipe de wc et kit de fixation

Code	Poids	Pièces par palette	€
S100 7562 3300 000	24	15	•

Réservoir pour cuvette

> double chasse 3/6 litres (mécanisme monté)
> chasse activée par bouton (double)
> en emballage: réservoir et mécanisme chasse d'eau

Alimentation par-dessous			
S102 0170 4500 000	14	30	•

Abattants pour cuvette

Thermodur - jante ouverte (comfort)			
S802 0130 0000 000	3	-	•

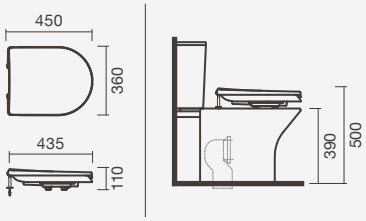

Ensemble complet
Cuvette + Réservoir + Abattant •



Cuvette compacte jusqu'au mur 61 S/D

380 × 610 × 755 mm

> sortie duale
> en emballage: cuvette, pipe de wc et kit de fixation

Code	Poids	Pièces par palette	€
S100 7575 0300 002	25	15	•

Réservoir pour cuvette

> double chasse 3/4,5 litres (mécanisme monté)
> chasse activée par bouton (double)
> en emballage: réservoir et mécanisme chasse d'eau

Alimentation par-dessous			
S102 0150 4500 000	13	30	•

Abattants pour cuvette

Thermodur - jante ouverte (comfort)			
S802 0130 0000 000	3	-	•

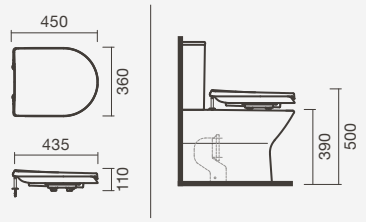

Ensemble complet
Cuvette + Réservoir + Abattant •

NEX

Cuvette jusqu'au mur 54 S/D

360 × 540 × 390 mm

> sortie duale
> en emballage: cuvette, pipe de wc et kit de fixation

Code	Poids	Pièces par palette	€
S100 7582 3300 000	23	15	•

Abattants pour cuvette

	Thermodur - jante ouverte (comfort)		
N	S802 0130 0000 000	3	-	•



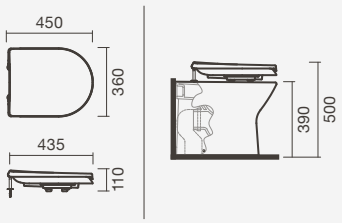

Ensemble complet
Cuvette + Abattant •

Cuvette suspendue 54 S/H

360 × 535 × 405 mm

> sortie horizontale
> en emballage: cuvette et kit de pré-installation

Code	Poids	Pièces par palette	€
S100 7591 8200 000	23	27	•

Abattants pour cuvette

	Thermodur - jante ouverte (comfort)		
N	S802 0130 0000 000	3	-	•



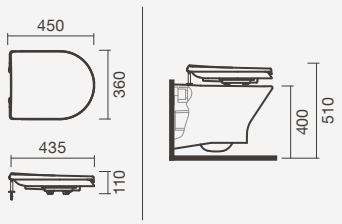

Ensemble complet
Cuvette + Abattant •

Accessoires WC d'accessibilité



COULEURS

Acier inoxydable brossé

MATERIAUX

Structure

Acier inoxydable (AISI 304)

Lavabo MOBIL avec support basculant hydraulique et barres d'appui pour lavabo, mitigeur UNIC et miroir VEGA

BARRES D'APPUI

Barra d'appui pour lavabo - fixe



> installation murale
> en acier inoxydable brossé (AISI 304)
> 5 ans de garantie
> en emballage: barre d'appui et kit de fixation

Gauche	Poids	Pièces par palette	€
S900 1803 9801 100	2	36	•
Droite			
S900 1803 9701 100	2	36	•



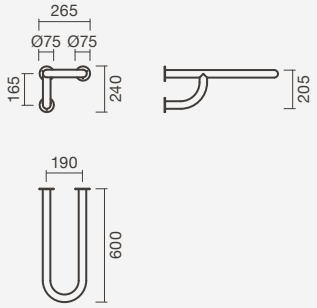

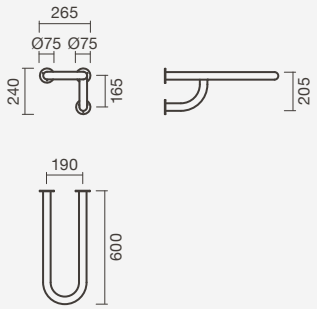

Barre d'appui coudée à 135° - fixe



> installation murale
> en acier inoxydable brossé (AISI 304)
> 5 ans de garantie
> en emballage: barre d'appui et kit de fixation

Code	Poids	Pièces par palette	€
S900 1772 7201 100	2	48	•

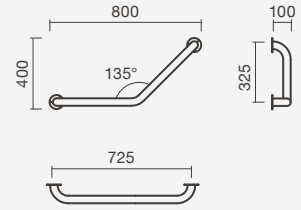

Barre d'appui coudée à 90° - fixe



> installation murale
> en acier inoxydable brossé (AISI 304)
> 5 ans de garantie
> en emballage: barre d'appui et kit de fixation

Code	Poids	Pièces par palette	€
S900 1762 7201 100	2	54	•

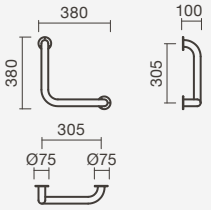

BARRES D'APPUI





Barre d'appui coudée à 90° - fixe

> installation murale
> en acier inoxydable brossé (AISI 304)
> 5 ans de garantie
> en emballage: barre d'appui et kit de fixation

Gauche	Poids	Pièces par palette	€
S900 1782 7301 100	1	36	•
Droite			
S900 1782 7101 100	1	36	•

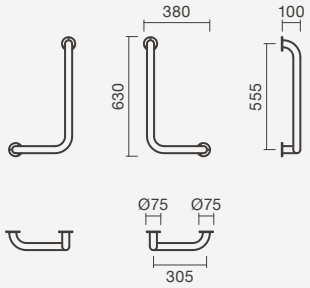





Barre d'appui courbe pour cuvette - relevable

> installation murale
> en acier inoxydable brossé (AISI 304)
> 5 ans de garantie
> en emballage: barre d'appui et kit de fixation

Gauche	Poids	Pièces par palette	€
S900 1844 0201 100	3	36	•
Droite			
S900 1843 9901 100	3	36	•

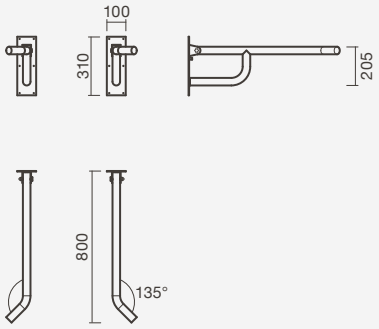

BARRES D'APPUI

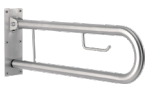

Barre d'appui pour cuvette - relevable

> installation murale
> en acier inoxydable brossé (AISI 304)
> 5 ans de garantie
> en emballage: barre d'appui et kit de fixation

Avec porte-roleau	Poids	Pièces par palette	€
S900 1854 0101 100	3	36	•
Sans porte-roleau			
S900 1854 0001 100	3	36	•

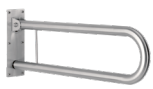

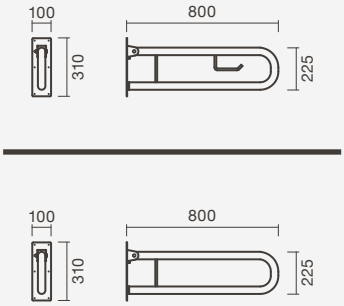

BARRES D'APPUI



Barre d'appui pour cuvette - fixe

> installation murale
> en acier inoxydable brossé (AISI 304)
> 5 ans de garantie
> en emballage: barre d'appui et kit de fixation

Gauche	Poids	Pièces par palette	€
S900 1834 0201 100	3	24	•
Droite			
S900 1833 9901 100	3	24	•



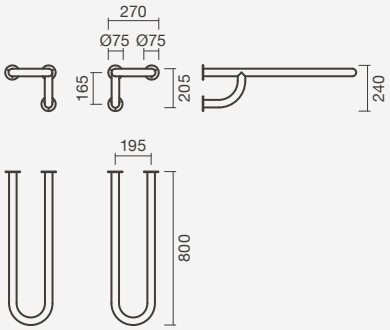

Barre d'appui pour cuvette - fixe

> installation murale et au sol
> en acier inoxydable brossé (AISI 304)
> 5 ans de garantie
> en emballage: barre d'appui et kit de fixation

Gauche	Poids	Pièces par palette	€
S900 1824 0201 100	3	9	•
Droite			
S900 1823 9901 100	3	9	•



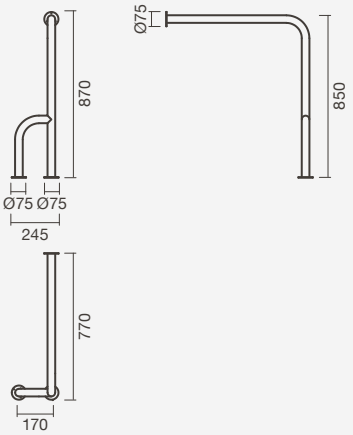



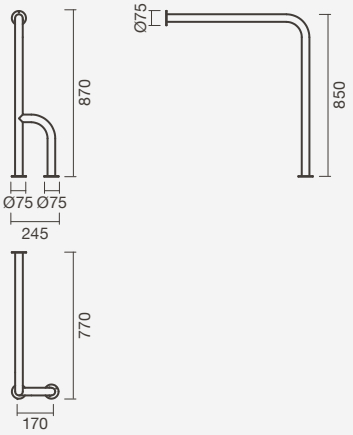

BARRES D'APPUI

Barre d'appui - fixe

> installation murale
> en acier inoxydable brossé (AISI 304)
> 5 ans de garantie
> en emballage: barre d'appui et kit de fixation



635 mm	Poids	Pièces par palette	€
S900 1817 7001 100	2	-	•
375 mm			
S900 1817 6801 100	2	-	•



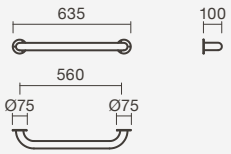

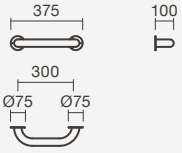

SIÈGES DE DOUCHE RELEVABLES

Siège relevable de douche

455 × 505 × 270 mm

> installation murale
> en acier inoxydable brossé (AISI 304)
> en emballage: siège de douche et kit de fixation



Code	Poids	€
S900 1792 7401 100	5	•

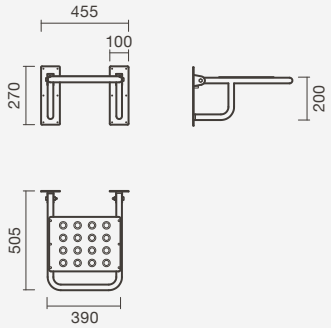

Sièges relevables de douche

360 × 340 × 90 mm

> installation murale
> en acier inoxydable et polyuréthane
> en emballage: siège de douche et kit de fixation



Blanc	Poids	€
S900 1862 7500 000	5	•
Noir		
S900 1862 7505 600	5	•

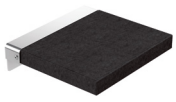

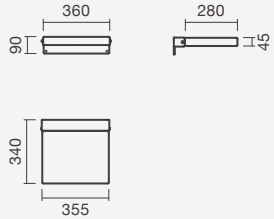

SYSTÈMES DE SUPPORT POUR LAVABOS



Support hydraulique pour lavabo - basculant

640 × 600 × 400 mm

> installation murale
> en acier lacqué en blanc
> compatible avec lavabo Mobil 64
> 5 ans de garantie
> en emballage: support pour lavabo et kit de fixation

Code	Poids	€
S101 0553 9600 000	10	•

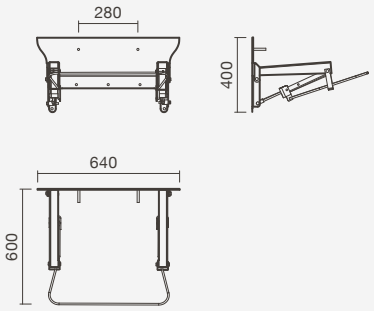



Support hydraulique pour lavabo - basculant

640 × 600 × 400 mm

> installation murale
> en acier inoxydable brossé (AISI 304)
> compatible avec lavabo Mobil 64
> 5 ans de garantie
> en emballage: support pour lavabo et kit de fixation

Code	Poids	€
S101 0563 9601 100	12	•

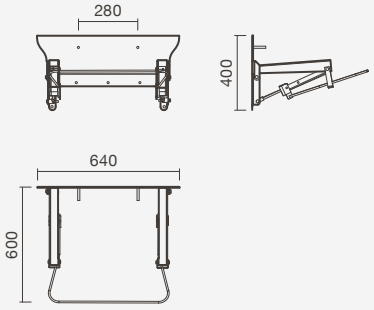



Support pour lavabo - préréglable

640 × 110 × 375 mm

> installation murale
> en acier inoxydable brossé (AISI 304)
> compatible avec lavabo Mobil 64
> 5 ans de garantie
> en emballage: support pour lavabo et kit de fixation

Code	Poids	€
S101 0573 9601 100	8	•

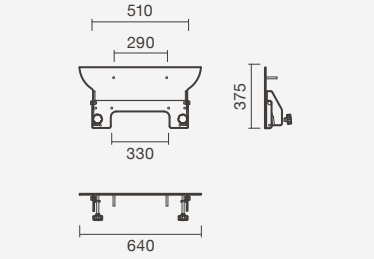

MIROIR - VEGA



Miroir basculant

600 × 145 × 800 mm

> cadre en acier inoxydable (avec poignée)
> permet fixation verticale
> en emballage: miroir et kit de fixation

Code	Poids	€
S700 5680 8299 900	7	•

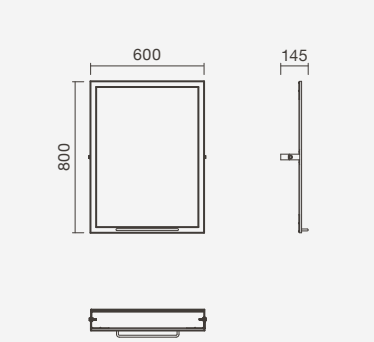

Robinetterie



Mitigeur électronique de lavabo SUN avec finition dorée

ÉLECTRONIQUE - SUN

Mitigeur électronique pour lavabo

> pour lavabo avec trou pour robinet
> avec électrovanne et perlateur non-orientable (écologique)
> activé par kit de détection infrarouge
> alimentation par électricité (230V) ou batteries (6V)
> en emballage: robinet, boîte électronique, flexibles d'alimentation et kit de fixation

1 Flux d'eau - finition chromée	Poids	€
S502 0960 0012 600	2	•
1 Flux d'eau - finition noir mat		
S502 0960 0071 600	2	•
1 Flux d'eau - finition dorée		
S502 0960 0071 700	2	•







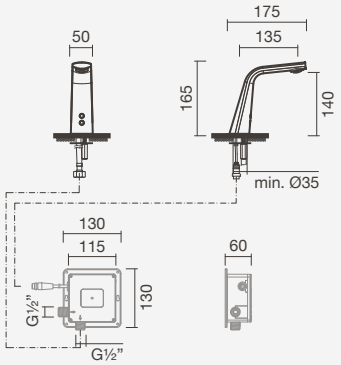

ÉLECTRONIQUE - BALANCE

Mitigeur électronique pour lavabo

> pour lavabo avec trou pour robinet
> avec électrovanne et perlateur non-orientable (écologique)
> activé par kit de détection infrarouge
> alimentation par électricité (220V) ou batteries (1.5V)
> en emballage: robinet, boîte électronique, manette de réglage de temperature cachée, flexibles d'alimentation et kit de fixation

2 Flux d'eau	Poids	€
S500 0402 9350 703	1	•



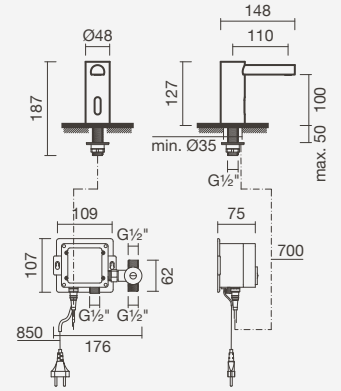

ÉLECTRONIQUE - BALANCE



Mitigeur électronique pour lavabo

> pour lavabo sans trou pour robinet
> avec électrovanne et perlateur non-orientable (écologique)
> activé par kit de détection infrarouge
> alimentation par électricité (220V) ou batteries (1.5V)
> en emballage: robinet, boîte électronique, manette de réglage de temperature cachée, flexibles d'alimentation et kit de fixation

2 Flux d'eau	Poids	€
S500 8952 9450 700	2	•

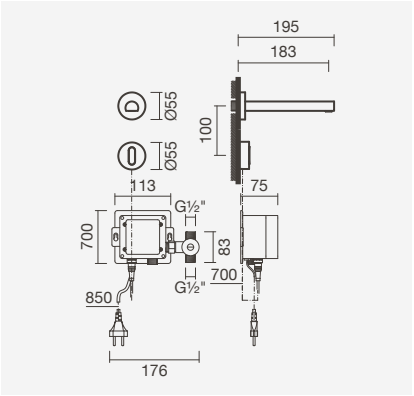

Robinet électronique pour lavabo

> pour lavabo sans trou pour robinet
> avec électrovanne et perlateur non-orientable (écologique)
> activé par kit de détection infrarouge
> alimentation par électricité (220V) ou batteries (1.5V)
> en emballage: robinet, boîte électronique, liens et kit de fixation

1 Flux d'eau	Poids	€
S500 8942 9350 700	2	•

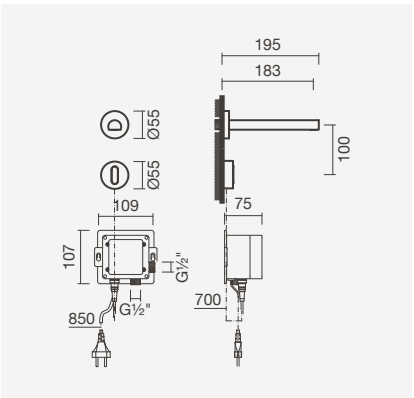



Mitigeurs électroniques de lavabo SUN avec finition noir mat et lavabos murales EVEN 160 en *solid surface*

ÉLECTRONIQUE - BALANCE



Mitigeur électronique pour lavabo

> pour lavabo avec trou pour robinet
> avec électrovanne et perlateur non-orientable (écologique)
> activé par kit de détection infrarouge
> alimentation par électricité (220V) ou batteries (1.5V)
> en emballage: robinet, boîte électronique, manette de réglage de temperature cachée, flexibles d'alimentation et kit de fixation

2 Flux d'eau	Poids	€
S500 0592 9450 703	2	•

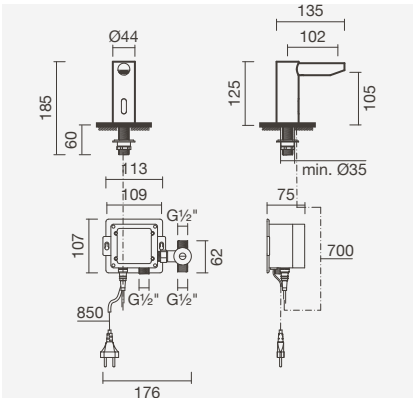



Robinet électronique pour lavabo

> pour lavabo avec trou pour robinet
> avec électrovanne et perlateur non-orientable (écologique)
> activé par kit de détection infrarouge
> alimentation par électricité (220V) ou batteries (1.5V)
> en emballage: robinet, boîte électronique, liens et kit de fixation

1 Flux d'eau	Poids	€
S500 0592 9350 703	2	•

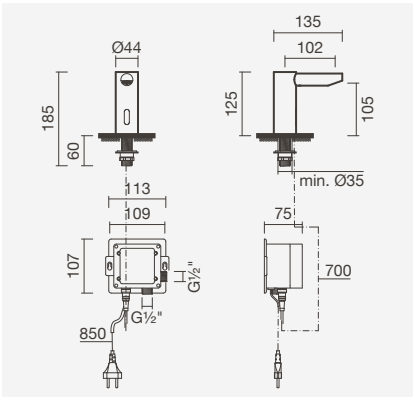



Robinet électronique pour lavabo

> pour lavabo sans trou pour robinet
> avec électrovanne et perlateur non-orientable (écologique)
> activé par kit de détection infrarouge
> alimentation par électricité (220V) ou batteries (1.5V)
> en emballage: robinet, boîte électronique, manette de réglage de temperature cachée, flexibles d'alimentation et kit de fixation

2 Flux d'eau	Poids	€
S500 0592 9450 707	2	•

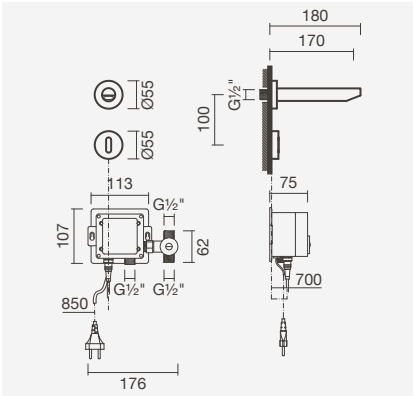



Robinet électronique pour lavabo

> pour lavabo sans trou pour robinet
> avec électrovanne et perlateur non-orientable (écologique)
> activé par kit de détection infrarouge
> alimentation par électricité (220V) ou batteries (1.5V)
> en emballage: robinet, boîte électronique, liens et kit de fixation

1 Flux d'eau	Poids	€
S500 0592 9350 707	2	•

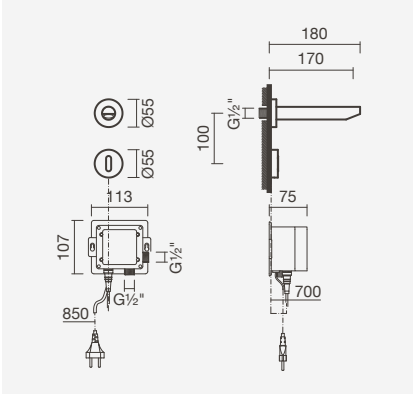

TEMPORISÉS - UNIC

Robinets temporisés de lavabo

> pour lavabos avec trou de robinet
> cartouche temporisé et perlateur non-orientable (écologique)
> temps d'ouverture: 6 secondes (marge d'erreur de 20%)
> possibilité de réguler le débit pour réduire la consommation d'eau
> en emballage: robinet et kit de fixation



2 Flux d'eau	Poids	€
S500 0590 2650 703	2	•
1 Flux d'eau		
S500 0590 1250 703	1	•

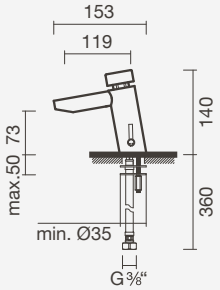



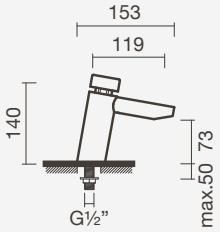

Robinets temporisés de lavabo (bec haut)

> pour lavabos sans trou de robinet
> cartouche temporisé et perlateur non-orientable (écologique)
> temps d'ouverture: 6 secondes (marge d'erreur de 20%)
> possibilité de réguler le débit pour réduire la consommation d'eau
> en emballage: robinet et kit de fixation



2 Flux d'eau	Poids	€
S500 0590 2750 711	3	•
1 Flux d'eau		
S500 0590 1550 711	2	•

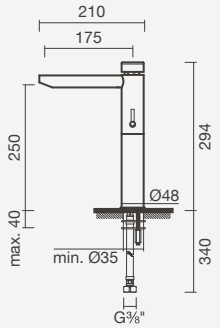



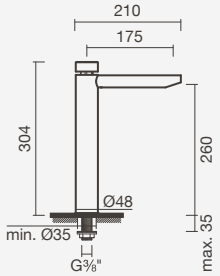

TEMPORISÉS - ECO-STOP

Robinet temporisé de lavabo

> pour lavabos avec trou de robinet
> cartouche temporisé et perlateur non-orientable (écologique)
> temps d'ouverture: 6 secondes (marge d'erreur de 20%)
> possibilité de réguler le débit pour réduire la consommation d'eau
> en emballage: robinet



1 Flux d'eau	Poids	€
S500 0460 1250 703	1	•

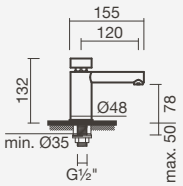



Robinet temporisé de lavabo ECO-STOP

TEMPORISÉS - BLOOM



Robinet temporisé de lavabo

> pour lavabos sans trou de robinet
> cartouche temporisé
> temps d'ouverture: 6 secondes (marge d'erreur de 20%)
> profondeur minimale d'installation: 90mm
> en emballage: robinet, boîte d'installation, flexibles d'alimentation et kit de fixation

1 Flux d'eau	Poids	€
S502 0760 1212 600	3	•

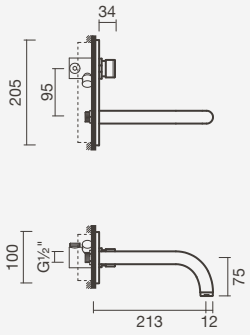

TEMPORISÉS - JANO



Robinet temporisé de lavabo

> pour lavabos avec trou de robinet
> cartouche temporisé et perlateur non-orientable
> temps d'ouverture: 6 secondes (marge d'erreur de 20%)
> possibilité de réguler le débit pour réduire la consommation d'eau
> en emballage: robinet

1 Flux d'eau	Poids	€
S500 0490 1250 703	1	•

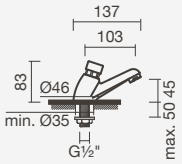



Robinets temporisés de lavabo (bec)

> pour lavabos sans trou de robinet
> cartouche temporisé et perlateur non-orientable (écologique)
> temps d'ouverture: 6 secondes (marge d'erreur de 20%)
> possibilité de réguler le débit pour réduire la consommation d'eau
> en emballage: robinet

1 Flux d'eau - bec long	Poids	€
S500 0490 1450 703	1	•
1 Flux d'eau - bec court		
S500 0490 1350 703	1	•

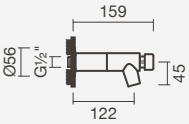



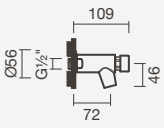

TEMPORISÉS - JANO



Mitigeurs temporisés de douche

> pour douches
> cartouche temporisé
> temps d'ouverture: 20 secondes (marge d'erreur de 20%)
> possibilité de réguler le débit pour réduire la consommation d'eau
> en emballage: robinet

2 Flux d'eau	Poids	€
S500 0490 2450 702	3	•
1 Flux d'eau		
S500 0490 0650 702	1	•

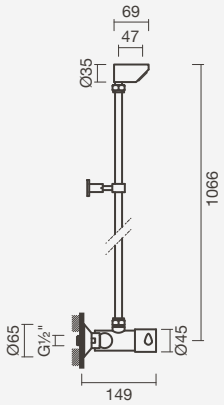



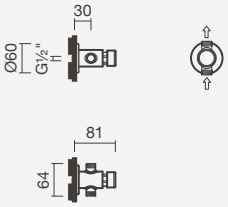

TEMPORISÉS - BLOOM



Mitigeurs temporisés de douche

> pour douches
> cartouche temporisé
> temps d'ouverture: 20 secondes (marge d'erreur de 20%)
> profondeur d'installation réglable:
de 45 a 80mm (2 flux d'eau) et 48 a 75mm (1 flux d'eau)
> en emballage: robinet

2 Flux d'eau	Poids	€
S502 0760 2512 600	3	•
1 Flux d'eau		
S502 0760 0612 600	1	•

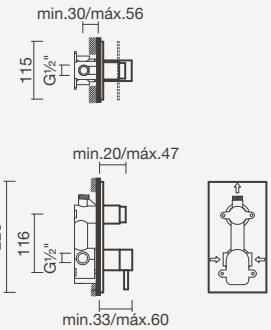



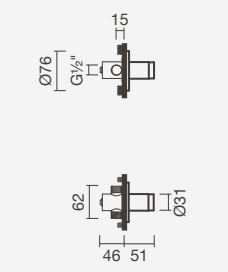

TEMPORISÉS - BLOOM



Robinet temporisé de urinoir

> pour urinoirs avec alimentation horizontale
> cartouche temporisé
> temps d'ouverture: 6 secondes (marge d'erreur de 20%)
> profondeur d'installation réglable: de 45 a 80mm
> en emballage: robinet

1 Flux d'eau	Poids	€
S502 0770 1212 600	1	•

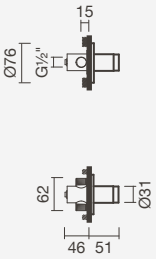

TEMPORISÉS - JANO



Robinet temporisé de urinoir

> pour urinoirs
> cartouche temporisé
> temps d'ouverture: 6 secondes (marge d'erreur de 20%)
> possibilité de réguler le débit pour réduire la consommation d'eau
> en emballage: robinet

1 Flux d'eau	Poids	€
S500 0491 3450 710	1	•

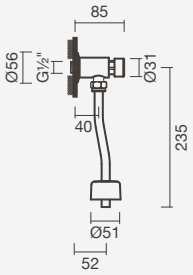



Mitigeur de lavabo VITA avec levier médical

UNIC

Mitigeur pour lavabo (levier médical)

> pour lavabo avec trou pour robinet
> cartouche céramique et perlateur orientable (écologique)
> en emballage: robinet, flexibles d'alimentation et kit de fixation



Code	Poids	€
S500 0591 3150 703	1	•

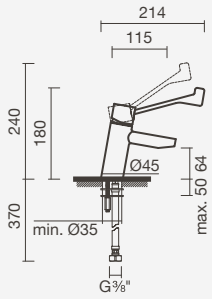

VIVA

NOUV

Mitigeur de lavabo (levier médical)

> pour lavabo avec trou pour robinet
> cartouche céramique et perlateur non-orientable
> fonction cold start (ouverture à froid)
> en emballage: robinet, flexibles d'alimentation et kit de fixation



Code	Poids	€
S502 0245 0212 601	1	•

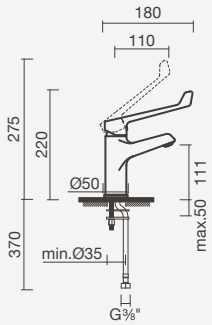

NOUV

Mitigeur mural (levier médical)

> pour vidoir hospitalier, évier rectangulaire, bac à laver ou lavabos sans trou pour robinet
> cartouche céramique et perlateur non-orientable
> en emballage: robinet, flexibles d'alimentation et kit de fixation

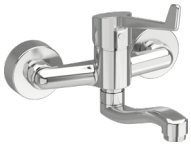

Code	Poids	€
S502 1033 5812 600	2	•

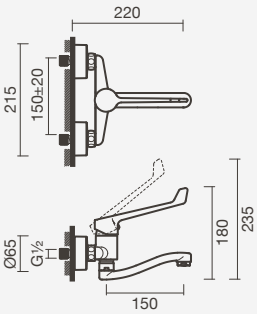

NOUV

Mitigeur de douche (levier médical)

> pour douche
> cartouche céramique (écologique)
> en emballage: robinet, douchette à main, support, flexible de 150cm et kit de fixation



Code	Poids	€
S502 0301 3912 601	2	•

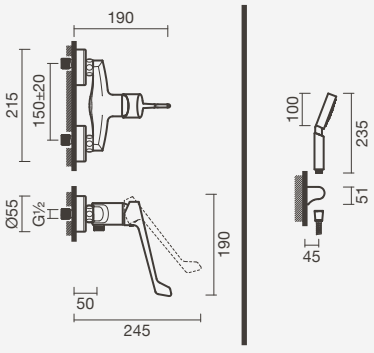

Pièces Spéciales



Évier rectangulaire et mitigeur mural VIVA avec levier médical

VIDOIRS HOSPITALIERS



Vidoir hospitalier

430 × 505 × 460mm

> sortie horizontal
> en emballage: vidoir hospitalier, grille plastique et kit de fixation

Code	Poids	Pièces par palette	€
H851 0460 0042 31	19	12	•

Grille en plastique pour vidoir hospitalier

> installation sur vidoir hospitalier
> en emballage: grille plastique

H895 0490 0000 01	1	-	•

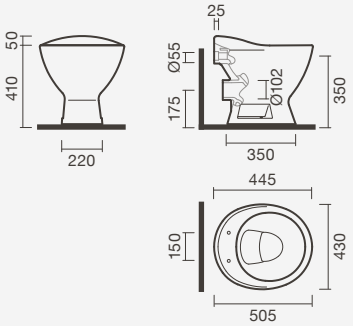

ÉVIERS RECTANGULAIRES



Évier rectangulaire

595 × 450 × 270mm

> installation à encastrer par-dessus
> en emballage: évier rectangulaire

Code	Poids	Pièces par palette	€
H851 0290 0042 31	22	12	•

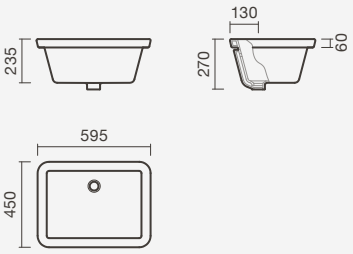

BACS À LAVER



Bac à laver

390 × 600 × 360mm

> installation à encastrer par-dessus
> en emballage: bac à laver

Code	Poids	Pièces par palette	€
S101 0012 5200 000	26	6	•

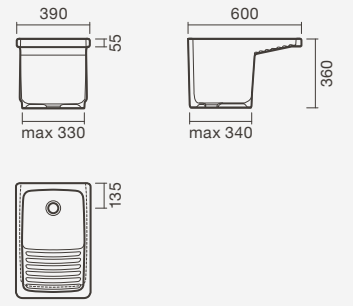





Vasques et lavabos

Introduction

Information	140
Guide de modèles	142

En solid surface

À Poser	150
Muraux	152
À Encastrer	168

En céramique

N À Poser	178
À Poser / Muraux	186
N Muraux	190
N À Encastrer	200

Vasques et lavabos

Trouvez la vasque ou lavabo idéal

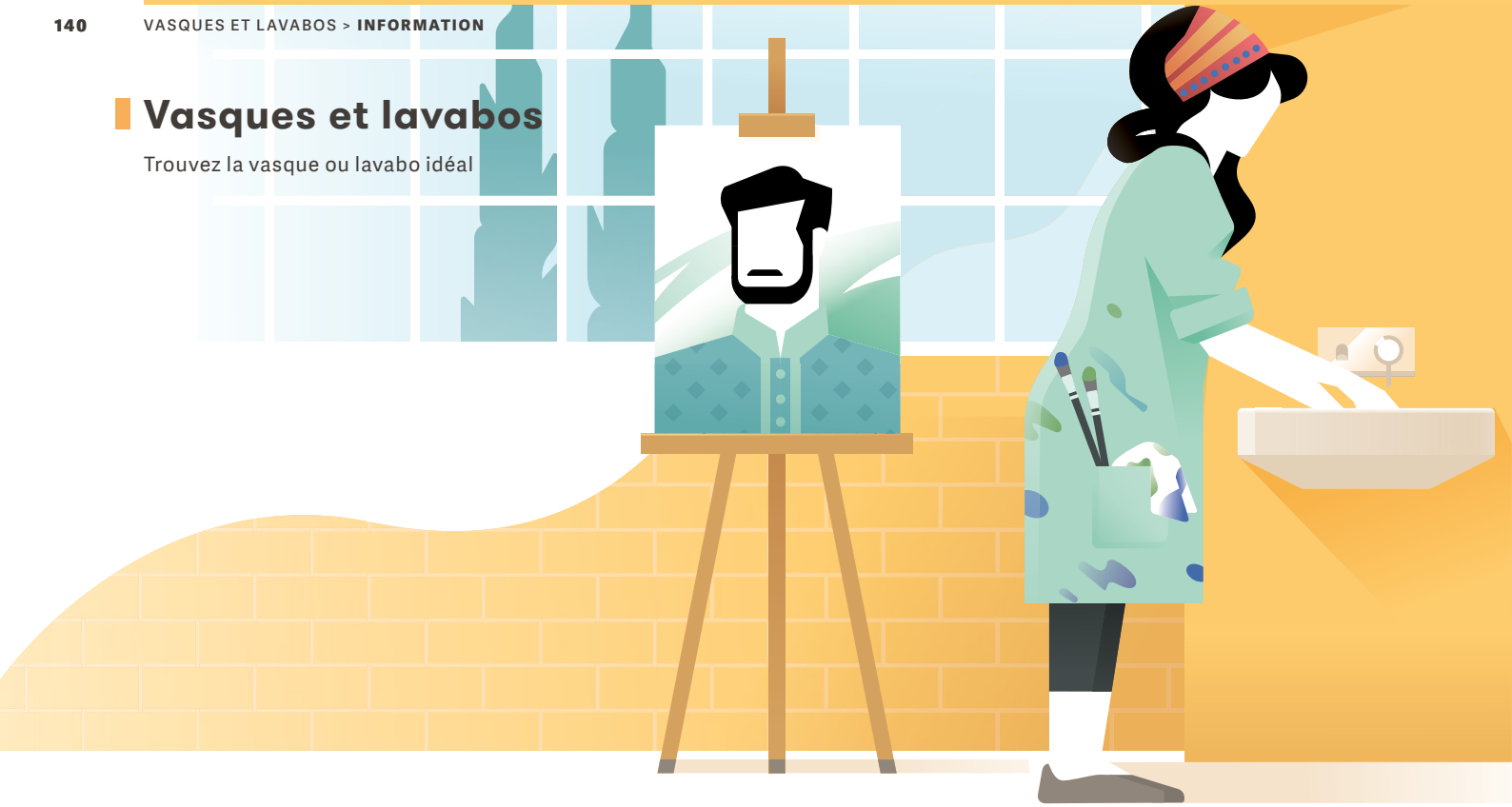

Vasques et lavabos

Fonction et design

Des projets sans limitations

Du matin au soir, la vasque et lavabo est une partie essentielle de nos rituels quotidiens. C'est pourquoi sa fonctionnalité et son design sont une priorité pour nous. Pour que vous puissiez créer une salle de bain réellement à la mesure de votre projet, notre gamme de **vasques et lavabos** est disponible dans une large variété de modèles, matériaux, dessins et applications.

Matériaux

Solid surface

La qualité élevée au service du design

Page 150

Le solid surface - un matériau composite fait de résine de polyester et de charges d'alumine - est doux au toucher, résistant, non poreux et naturellement antibactérien.

Toucher

La surface du solid surface possède une texture douce et agréable au toucher, similaire à celle de la pierre naturelle, avec une finition mate.

Hygiène

De soi-même, le solid surface est hygiénique. Compact et non poreux, il ne permet pas que des bactéries se développent et se propagent.

Propreté

En suivant les instructions, les tâches communes et les brûlures superficielles peuvent être éliminées, gardant son apparence originale.

Durabilité

La lumière naturelle et artificielle ne le modifie pas. Il est également hautement résistant aux agents chimiques des produits de nettoyage.

Matériaux

Articles sanitaires

Efficacité et durabilité

Page 178

La céramique sanitaire est utilisée dans les salles de bains depuis des siècles – et pour de bonnes raisons. Produite à partir de matières premières naturelles, comme l'argile, le kaolin, le feldspath et le quartz, les avantages de ce matériau sont évidents. L'hygiène de sa surface vitrifiée assure tout le confort et sécurité, tandis que sa durabilité garantit une durée de vie considérablement longue. Nos lavabos en céramique, en particulier, présentent une texture lise et imperméable (hautement résistante aux tâches). Ainsi, il est facile d'éliminer toutes traces d'eau, de graisse ou de savon.



Installation

Typologies

Sachez quelle typologie vous convient le mieux

Choisir une vasque ou lavabo implique d'avoir à l'esprit plusieurs aspects aussi bien structurels (comme le positionnement des canalisations) que fonctionnels. Découvrez nos types d'installation et choisissez la meilleure option.

À Poser

Las vasques de ce type sont entièrement posés sur la surface que vous choisissez, pour que les formes et le design de votre vasque soient les acteurs principaux. Disponibles avec et sans trou de robinet, las vasques à poser sont normalement vitrés tout autour et peuvent donc être installés séparément.

Page 150 Page 178

À Poser / muraux

Tel que le nom l'indique, las vasques à poser/muraux permettent deux types d'installation. Ils peuvent tout simplement être posés sur un meuble ou suspendues au mur, pour les salles de bain plus petites. Ils sont parfaits pour ceux qui cherchent une plus grande flexibilité au moment de l'achat, laissant toutes les options ouvertes.

Page 186

Muraux

Les lavabos muraux classiques sont idéaux pour les salles de bain plus petites ou pour les salles de bain où l'espace de rangement n'est pas nécessaire. Ils peuvent être installés de façon isolée ou, dans le cas de certains lavabos, avec une colonne ou un cache-siphon, pour cacher les conduites de plomberie.

Page 152 Page 190

À encastrer

Las vasques à encastrer peuvent être installés de trois façons : ils peuvent être encastrés par-dessus, encastrés par-dessous ou semi-encastrés. Ces vasques sont particulièrement utiles pour ceux qui préfèrent avoir davantage de place pour leurs produits d'hygiène ou pour ceux qui veulent une salle de bain propre et dégagée.

Page 168 Page 200

Guide de modèles

Découvrez la gamme de **vasques et lavabos** en solid surface

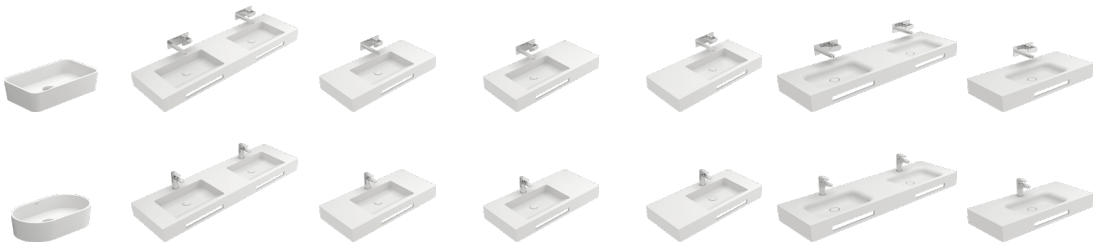

	Helm À poser	**Even** Murale	**Even** Murale	**Even** Murale	**Even** Murale	**Velvet** Murale	**Velvet** Murale
	Page 151	Page 153	Page 154	Page 156	Page 157	Page 159	Page 160
1600		1600 x 460				1600 x 460	
1500							
1400			1400 x 460	1400 x 460	1400 x 460		1400 x 460
1300							
1200			1200 x 460	1200 x 460	1200 x 460		1200 x 460
1100							
1000			1000 x 460	1000 x 460	1000 x 460		1000 x 460
900			900 x 460				900 x 460
800			800 x 460				800 x 460
700							
600							600 x 460
500	470 x 275						

LONGUEUR

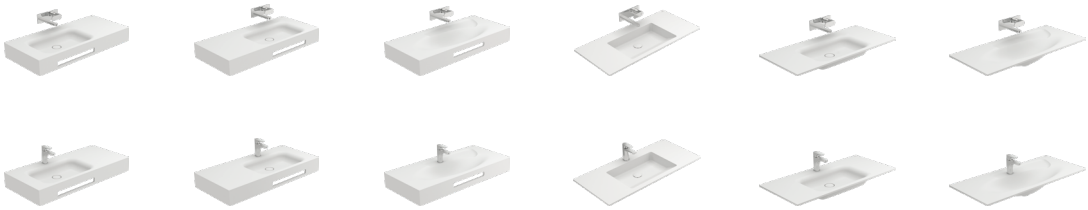

LONGUEUR	**Velvet** Murale Page 162	**Velvet** Murale Page 163	**Sleek** Murale Page 165	**Even** À encastrer Page 169	**Velvet** À encastrer Page 173	**Sleek** À encastrer Page 176
1600						
1500						
1400	1400 x 460	1400 x 460				
1300						
1200	1200 x 460	1200 x 460		1200 x 460	1200 x 460	
1100						
1000	1000 x 460	1000 x 460	1000 x 460	1000 x 460	1000 x 460	1000 x 460
900			900 x 460	900 x 460	900 x 460	900 x 460
800			800 x 460	800 x 460	800 x 460	800 x 460
700						
600			600 x 460		600 x 460	600 x 460
500						

Guide de modèles

Découvrez la gamme de **vasques et lavabos** céramiques

LONGUEUR	 **Halo** À poser Page 179	 **Arena** À poser Page 180	 **Trik** À poser Page 180	 **Orbit** À poser Page 181	 **Elipse** À poser Page 181	 **Albus** À poser Page 181	 **Urban** À poser Page 184
1200							
1000						1010 x 455	
800						810 x 455	
750			730 x 440				
700		700 x 380					
650					630 x 430		
600	600 x 380					610 x 455 605 x 455	
550							
500							
450				440 x 500			
400	380 x 380	380 x 380				450 x 450	450 x 450
350							



Cup
À poser

Page 185



Be You
À poser

Page 185



Loft
À poser

Page 185



Cubic
À poser / Murale

Page 187



City
À poser / Murale

Page 187



Albus
À poser / Murale

Page 187



Pop Art
À poser / Murale

Page 188

LONGUEUR	Cup	Be You	Loft	Cubic	City	Albus	Pop Art
1200							
1000							
800				795 x 345			
750							
700							
650							
600		600 x 430	600 x 490	595 x 340			620 x 485
550		550 x 430	550 x 490				570 x 485
500				500 x 345	480 x 480		505 x 440
450							
400	410 x 350	400 x 430				400 x 230	400 x 350
350							

Guide de modèles

Découvrez la gamme de **vasques et lavabos** céramiques



Albus
Murale

Page 191



Isla
Murale

Page 193



Shape
Murale

Page 193



Drop
Murale

Page 193



Be You
Murale

Page 194



Loft
Murale

Page 195



Mobil
Mural

Page 196

LONGUEUR

1200							
1000	1010 x 455						
800	810 x 455						
750							
700				700 x 350			
650							640 x 550
600	610 x 455				600 x 430	600 x 490	
550			530 x 485		550 x 430	550 x 490	
500							
450	450 x 450						
400		395 x 505			400 x 430 420 x 460	400 x 400	
350							



Munique
Murale
Page 197



Cent
Murale
Page 198



Grecia
Murale
Page 199



Regina
Murale
Page 199



Alur
À encastrer
Page 201



Albus
À encastrer
Page 201



Ovalo
À encastrer
Page 202

LONGUEUR

1200					1210 x 460		
1000					1010 x 460		
800					810 x 460		
750			730 x 610				
700					710 x 460		
650			645 x 565				635 x 390
600	600 x 470	600 x 400		605 x 490	610 x 460		
550	550 x 435	550 x 400					
500		500 x 400					
450	465 x 360	450 x 400				450 x 475	
400							
350	350 x 225						

Guide de modèles

Découvrez la gamme de **vasques et lavabos** céramiques

LONGUEUR	 **Circle** À encastrer Page 202	 **Be You** À encastrer Page 202	 **Aida** À encastrer Page 203	 **Nex** À encastrer Page 204	 **Grecia** À encastrer Page 204	 **Luso** À encastrer Page 205	 **Anadia** À encastrer Page 205
1200							
1000							
800							
750							
700							
650		630 x 400					
600		600 x 460 600 x 350			575 x 480		
550			545 x 430	560 x 470 560 x 400		565 x 480	
500		500 x 460 500 x 350					535 x 400
450							
400	395 x 395						
350							



Jara

À encastrer

Page 205

LONGUEUR

1200	
1000	
800	
750	
700	
650	
600	
550	
500	
450	
400	395 x 395
350	

Vasques à poser



Vasque à poser en *solid surface* HELM *Square* avec mitigeur de lavabo NORM avec bec haut

HELM - CARRÉ

Vasque 47

470 × 275 × 100mm

> installation à poser
> sans trou de robinet, sans trou de trop-plein
> en emballage: vasque

Code	Poids	Pièces par palette	€
S202 0830 0000 000	5	1	•



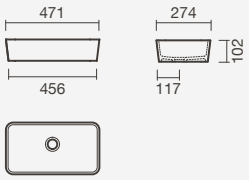

HELM - RONDE

Vasque 47

470 × 275 × 100mm

> installation à poser
> sans trou de robinet, sans trou de trop-plein
> en emballage: vasque

Code	Poids	Pièces par palette	€
S202 0840 0000 000	5	1	•



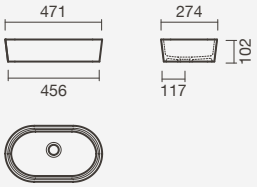

Lavabos muraux



Lavabo mural en *solid surface* EVEN 100 avec porte-serviettes intégré, mitigeur de lavabo SUN et miroir POLARIS

EVEN - DEUX CUVES avec trous de robinets



Lavabos 160

1600 × 460 × 125mm

> installation murale - profil: 125mm
> avec trous de robinets (centrés aux cuves), sans trous de trop-pleins
> en emballage: lavabo et kit de fixation

Avec porte-serviettes	Poids	Pièces par palette	€
S202 0901 2000 000	23	1	•
Sans porte-serviettes			
S202 0901 1700 000	23	1	•



Étagère

> installation murale
> en solid surface
> en emballage: étagère et kit de fixation

1600 x 385 x 50 mm			
S202 1250 0000 000	14	5	•



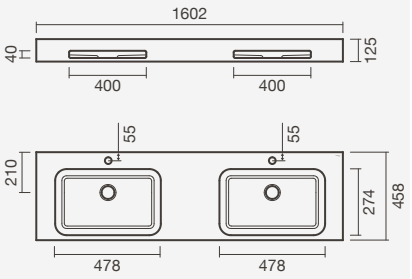

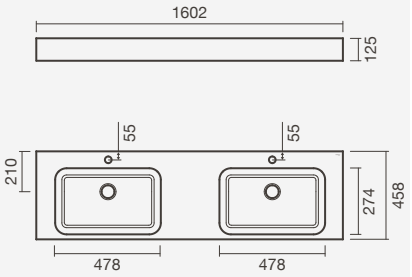

EVEN - DEUX CUVES sans trous de robinets

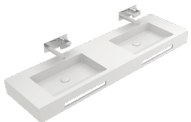

Lavabos 160

1600 × 460 × 125mm

> installation murale - profil: 125mm
> sans trous de robinets, sans trous de trop-pleins
> en emballage: lavabo et kit de fixation

Avec porte-serviettes	Poids	Pièces par palette	€
S202 0901 1900 000	23	1	•
Sans porte-serviettes			
S202 0900 0000 000	23	1	•

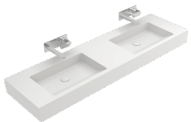

Étagère

> installation murale
> en solid surface
> en emballage: étagère et kit de fixation

1600 x 385 x 50 mm			
S202 1250 0000 000	14	5	•



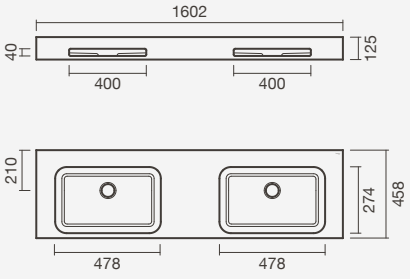

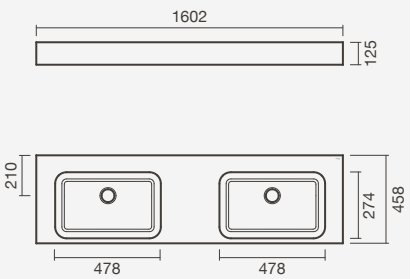

EVEN - CUVE CENTRALE avec trou de robinet

















Lavabos 140, 120, 100, 90 et 80

> installation murale - profil: 125mm
> avec trou de robinet (centré à la cuve), sans trou de trop-plein
> en emballage: lavabo et kit de fixation

1400 x 460 mm - avec porte-serviettes	Poids	Pièces par palette	€
S202 0911 2000 000	19	1	•
1400 x 460 mm - sans porte-serviettes			
S202 0911 1700 000	19	1	•
1200 x 460 mm - avec porte-serviettes			
S202 0941 2000 000	17	1	•
1200 x 460 mm - sans porte-serviettes			
S202 0941 1700 000	17	1	•
1000 x 460 mm - avec porte-serviettes			
S202 0971 2000 000	15	1	•
1000 x 460 mm - sans porte-serviettes			
S202 0971 1700 000	15	1	•
900 x 460 mm - avec porte-serviettes			
S202 1001 2000 000	14	1	•
900 x 460 mm - sans porte-serviettes			
S202 1001 1700 000	14	1	•
800 x 460 mm - avec porte-serviettes			
S202 1011 2000 000	13	1	•
800 x 460 mm - sans porte-serviettes			
S202 1011 1700 000	13	1	•

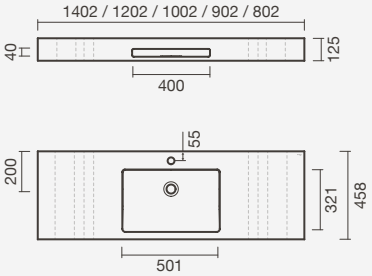

Étagère

> installation murale
> en solid surface
> en emballage: étagère et kit de fixation

N	**1400 x 385 x 50 mm**			
	S202 1240 0000 000	12	5	•
N	**1200 x 385 x 50 mm**			
	S202 1230 0000 000	11	5	•
N	**1000 x 385 x 50 mm**			
	S202 1200 0000 000	9	5	•
N	**900 x 385 x 50 mm**			
	S202 1218 0000 000	8	5	•
N	**800 x 385 x 50 mm**			
	S202 1210 0000 000	7	5	•

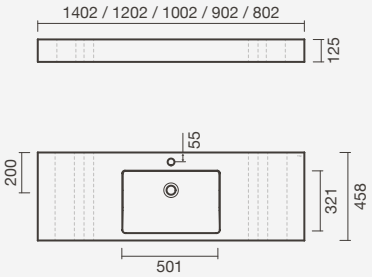

EVEN - CUVE CENTRALE sans trou de robinet

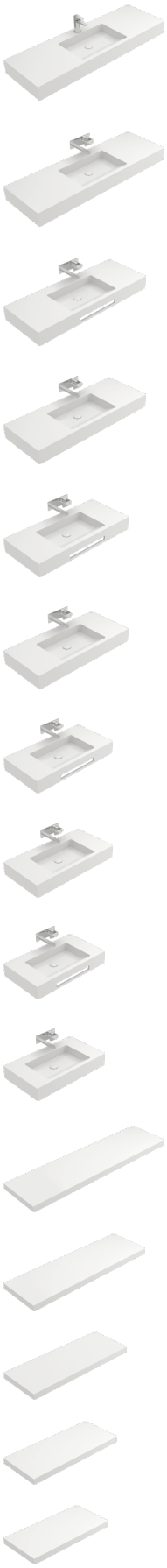

Lavabos 140, 120, 100, 90 et 80

> installation murale - profil: 125mm
> sans trou de robinet, sans trou de trop-plein
> en emballage: lavabo et kit de fixation

1400 x 460 mm - avec porte-serviettes	Poids	Pièces par palette	€
S202 0911 1900 000	19	1	•
1400 x 460 mm - sans porte-serviettes			
S202 0910 0000 000	19	1	•
1200 x 460 mm - avec porte-serviettes			
S202 0941 1900 000	17	1	•
1200 x 460 mm - sans porte-serviettes			
S202 0940 0000 000	17	1	•
1000 x 460 mm - avec porte-serviettes			
S202 0971 1900 000	15	1	•
1000 x 460 mm - sans porte-serviettes			
S202 0970 0000 000	15	1	•
900 x 460 mm - avec porte-serviettes			
S202 1001 1900 000	14	1	•
900 x 460 mm - sans porte-serviettes			
S202 1000 0000 000	14	1	•
800 x 460 mm - avec porte-serviettes			
S202 1011 1900 000	13	1	•
800 x 460 mm - sans porte-serviettes			
S202 1010 0000 000	13	1	•

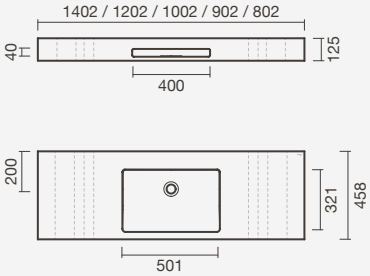

Étagère

> installation murale
> en solid surface
> en emballage: étagère et kit de fixation

N	**1400 x 385 x 50 mm**			
	S202 1240 0000 000	12	5	•
N	**1200 x 385 x 50 mm**			
	S202 1230 0000 000	11	5	•
N	**1000 x 385 x 50 mm**			
	S202 1200 0000 000	9	5	•
N	**900 x 385 x 50 mm**			
	S202 1218 0000 000	8	5	•
N	**800 x 385 x 50 mm**			
	S202 1210 0000 000	7	5	•

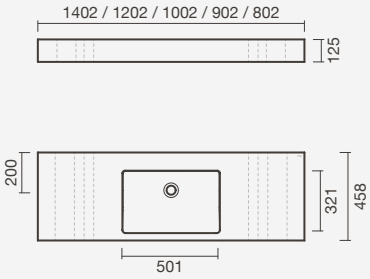

EVEN - CUVE À LA GAUCHE avec trou de robinet



Lavabos 140, 120 et 100

> installation murale - profil: 125mm
> avec trou de robinet (centré à la cuve), sans trou de trop-plein
> en emballage: lavabo et kit de fixation

1400 x 460 mm - avec porte-serviettes	Poids	Pièces par palette	€
S202 0921 2000 000	19	1	•
1400 x 460 mm - sans porte-serviettes			
S202 0921 1700 000	19	1	•
1200 x 460 mm - avec porte-serviettes			
S202 0951 2000 000	17	1	•
1200 x 460 mm - sans porte-serviettes			
S202 0951 1700 000	17	1	•
1000 x 460 mm - avec porte-serviettes			
S202 0981 2000 000	15	1	•
1000 x 460 mm - sans porte-serviettes			
S202 0981 1700 000	15	1	•

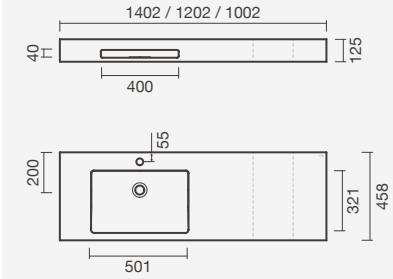

Étagère

> installation murale
> en solid surface
> en emballage: étagère et kit de fixation

1400 x 385 x 50 mm			
S202 1240 0000 000	12	5	•
1200 x 385 x 50 mm			
S202 1230 0000 000	11	5	•
1000 x 385 x 50 mm			
S202 1200 0000 000	9	5	•

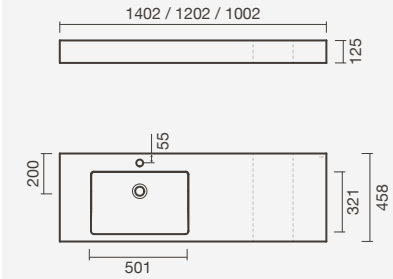

EVEN - CUVE À LA GAUCHE sans trou de robinet

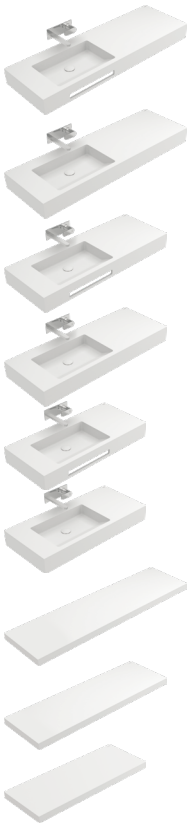

Lavabos 140, 120 et 100

> installation murale - profil: 125mm
> sans trou de robinet, sans trou de trop-plein
> en emballage: lavabo et kit de fixation

1400 x 460 mm - avec porte-serviettes	Poids	Pièces par palette	€
S202 0921 1900 000	19	1	•
1400 x 460 mm - sans porte-serviettes			
S202 0920 0000 000	19	1	•
1200 x 460 mm - avec porte-serviettes			
S202 0951 1900 000	17	1	•
1200 x 460 mm - sans porte-serviettes			
S202 0950 0000 000	17	1	•
1000 x 460 mm - avec porte-serviettes			
S202 0981 1900 000	15	1	•
1000 x 460 mm - sans porte-serviettes			
S202 0980 0000 000	15	1	•

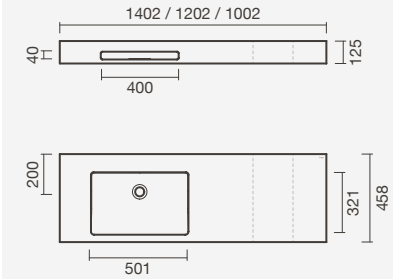

Étagère

> installation murale
> en solid surface
> en emballage: étagère et kit de fixation

1400 x 385 x 50 mm			
S202 1240 0000 000	12	5	•
1200 x 385 x 50 mm			
S202 1230 0000 000	11	5	•
1000 x 385 x 50 mm			
S202 1200 0000 000	9	5	•

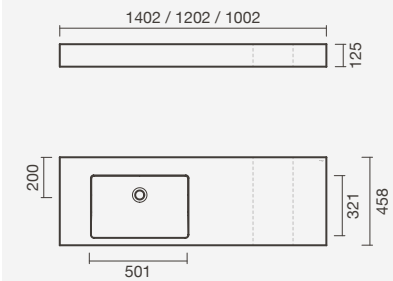

EVEN - CUVE À LA DROITE avec trou de robinet

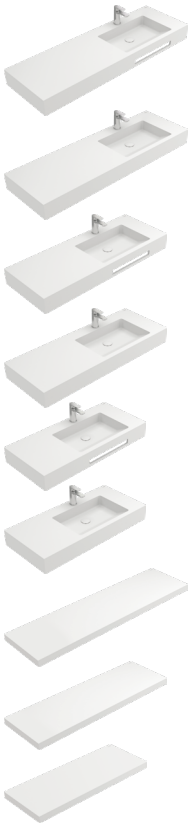

Lavabos 140, 120 et 100

> installation murale - profil: 125mm
> avec trou de robinet (centré à la cuve), sans trou de trop-plein
> en emballage: lavabo et kit de fixation

1400 x 460 mm - avec porte-serviettes	Poids	Pièces par palette	€
S202 0931 2000 000	19	1	•
1400 x 460 mm - sans porte-serviettes			
S202 0931 1700 000	19	1	•
1200 x 460 mm - avec porte-serviettes			
S202 0961 2000 000	17	1	•
1200 x 460 mm - sans porte-serviettes			
S202 0961 1700 000	17	1	•
1000 x 460 mm - avec porte-serviettes			
S202 0991 2000 000	15	1	•
1000 x 460 mm - sans porte-serviettes			
S202 0991 1700 000	15	1	•

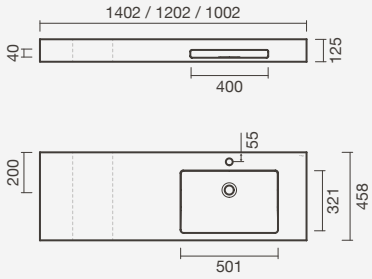

Étagère

> installation murale
> en solid surface
> en emballage: étagère et kit de fixation

N	**1400 x 385 x 50 mm**			
N	S202 1240 0000 000	12	5	•
N	**1200 x 385 x 50 mm**			
N	S202 1230 0000 000	11	5	•
N	**1000 x 385 x 50 mm**			
N	S202 1200 0000 000	9	5	•

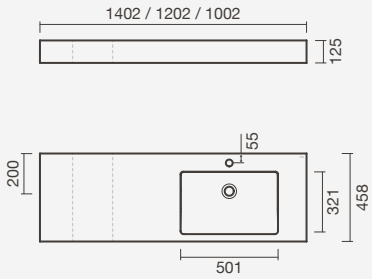

EVEN - CUVE À LA DROITE sans trou de robinet

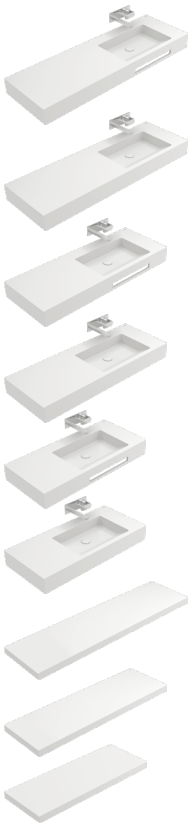

Lavabos 140, 120 et 100

> installation murale - profil: 125mm
> sans trou de robinet, sans trou de trop-plein
> en emballage: lavabo et kit de fixation

1400 x 460 mm - avec porte-serviettes	Poids	Pièces par palette	€
S202 0931 1900 000	19	1	•
1400 x 460 mm - sans porte-serviettes			
S202 0930 0000 000	19	1	•
1200 x 460 mm - avec porte-serviettes			
S202 0961 1900 000	17	1	•
1200 x 460 mm - sans porte-serviettes			
S202 0960 0000 000	17	1	•
1000 x 460 mm - avec porte-serviettes			
S202 0991 1900 000	15	1	•
1000 x 460 mm - sans porte-serviettes			
S202 0990 0000 000	15	1	•

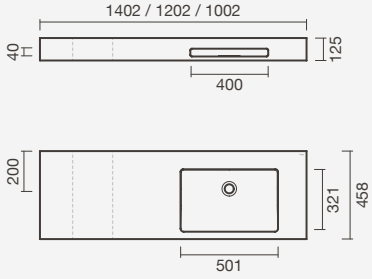

Étagère

> installation murale
> en solid surface
> en emballage: étagère et kit de fixation

N	**1400 x 385 x 50 mm**			
N	S202 1240 0000 000	12	5	•
N	**1200 x 385 x 50 mm**			
N	S202 1230 0000 000	11	5	•
N	**1000 x 385 x 50 mm**			
N	S202 1200 0000 000	9	5	•

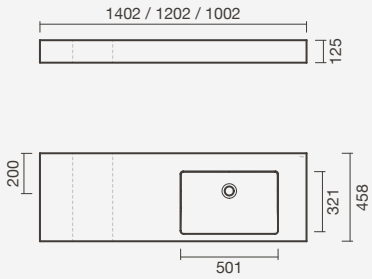



Lavabo mural en *solid surface* VELVET 120 avec cuve à la gauche et porte-serviettes, mitigeur à encastrer UNIC et miroir MAYARA

VELVET - DEUX CUVES avec trou de robinet



Lavabos 160

1600 × 460 × 125mm

> installation murale - profil: 125mm
> avec trous de robinets (centrés aux cuves), sans trous de trop-pleins
> en emballage: lavabo et kit de fixation

Avec porte-serviettes	Poids	Pièces par palette	€
S202 0381 2000 000	22	1	•
Sans porte-serviettes			
S202 0381 1700 000	22	1	•



Étagère

> installation murale
> en solid surface
> en emballage: étagère et kit de fixation

1600 x 385 x 50 mm			
S202 1250 0000 000	14	5	•

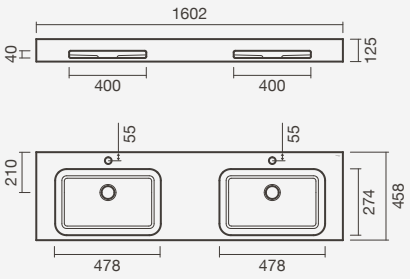

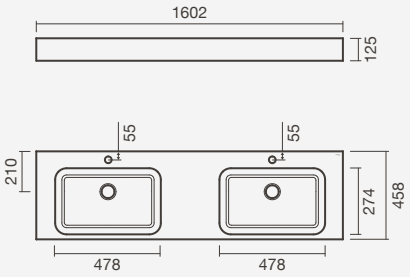

VELVET - DEUX CUVES sans trou de robinet



Lavabos 160

1600 × 460 × 125mm

> installation murale - profil: 125mm
> sans trous de robinets, sans trous de trop-pleins
> en emballage: lavabo et kit de fixation

Avec porte-serviettes	Poids	Pièces par palette	€
S202 0381 1900 000	22	1	•
Sans porte-serviettes			
S202 0380 0000 000	22	1	•



Étagère

> installation murale
> en solid surface
> en emballage: étagère et kit de fixation

1600 x 385 x 50 mm			
S202 1250 0000 000	14	5	•

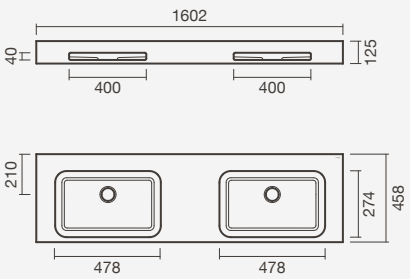

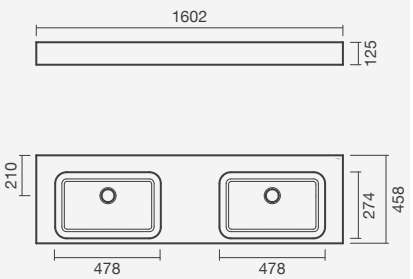

VELVET - CUVE CENTRALE avec trou de robinet














Lavabos 140, 120, 100, 90, 80 et 60

> installation murale - profil: 125mm
> avec trou de robinet (centré à la cuve), sans trou de trop-plein
> en emballage: lavabo et kit de fixation

1400 x 460 mm - avec porte-serviettes	Poids	Pièces par palette	€
S202 0391 2000 000	19	1	•
1400 x 460 mm - sans porte-serviettes			
S202 0391 1700 000	19	1	•
1200 x 460 mm - avec porte-serviettes			
S202 0421 2000 000	17	1	•
1200 x 460 mm - sans porte-serviettes			
S202 0421 1700 000	17	1	•
1000 x 460 mm - avec porte-serviettes			
S202 0451 2000 000	15	1	•
1000 x 460 mm - sans porte-serviettes			
S202 0451 1700 000	15	1	•
900 x 460 mm - avec porte-serviettes			
S202 0481 2000 000	13	1	•
900 x 460 mm - sans porte-serviettes			
S202 0481 1700 000	13	1	•
800 x 460 mm - avec porte-serviettes			
S202 0491 2000 000	12	1	•
800 x 460 mm - sans porte-serviettes			
S202 0491 1700 000	12	1	•
600 x 460 mm - avec porte-serviettes			
S202 0501 2000 000	10	1	•
600 x 460 mm - sans porte-serviettes			
S202 0501 1700 000	10	1	•

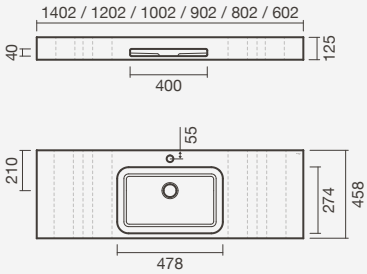

Étagère

> installation murale
> en solid surface
> en emballage: étagère et kit de fixation

N	**1400 x 385 x 50 mm**			
	S202 1240 0000 000	12	5	•
N	**1200 x 385 x 50 mm**			
	S202 1230 0000 000	11	5	•
N	**1000 x 385 x 50 mm**			
	S202 1200 0000 000	9	5	•
N	**900 x 385 x 50 mm**			
	S202 1218 0000 000	8	5	•
N	**800 x 385 x 50 mm**			
	S202 1210 0000 000	7	5	•
N	**600 x 385 x 50 mm**			
	S202 1220 0000 000	6	5	•

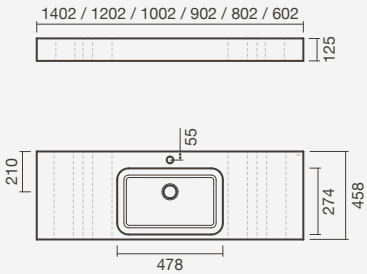

VELVET - CUVE CENTRALE sans trou de robinet



Lavabos 140, 120, 100, 90, 80 et 60

> installation murale - profil: 125mm
> sans trou de robinet, sans trou de trop-plein
> en emballage: lavabo et kit de fixation

1400 x 460 mm - avec porte-serviettes	Poids	Pièces par palette	€
S202 0391 1900 000	19	1	•
1400 x 460 mm - sans porte-serviettes			
S202 0390 0000 000	19	1	•
1200 x 460 mm - avec porte-serviettes			
S202 0421 1900 000	17	1	•
1200 x 460 mm - sans porte-serviettes			
S202 0420 0000 000	17	1	•
1000 x 460 mm - avec porte-serviettes			
S202 0451 1900 000	15	1	•
1000 x 460 mm - sans porte-serviettes			
S202 0450 0000 000	15	1	•
900 x 460 mm - avec porte-serviettes			
S202 0481 1900 000	13	1	•
900 x 460 mm - sans porte-serviettes			
S202 0480 0000 000	13	1	•
800 x 460 mm - avec porte-serviettes			
S202 0491 1900 000	12	1	•
800 x 460 mm - sans porte-serviettes			
S202 0490 0000 000	12	1	•
600 x 460 mm - avec porte-serviettes			
S202 0501 1900 000	12	1	•
600 x 460 mm - sans porte-serviettes			
S202 0500 0000 000	12	1	•

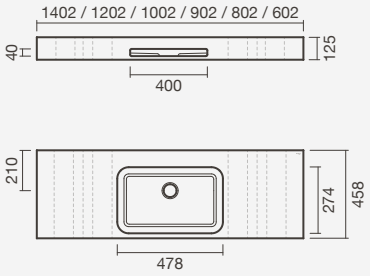

Étagère

> installation murale
> en solid surface
> en emballage: étagère et kit de fixation

	Poids	Pièces par palette	€
1400 x 385 x 50 mm			
S202 1240 0000 000	12	5	•
1200 x 385 x 50 mm			
S202 1230 0000 000	11	5	•
1000 x 385 x 50 mm			
S202 1200 0000 000	9	5	•
900 x 385 x 50 mm			
S202 1218 0000 000	8	5	•
800 x 385 x 50 mm			
S202 1210 0000 000	7	5	•
600 x 385 x 50 mm			
S202 1220 0000 000	6	5	•

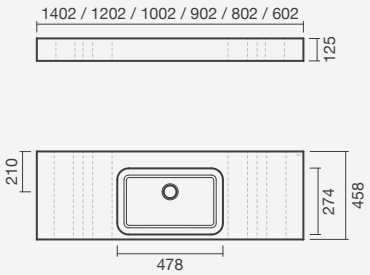

VELVET - CUVE À LA GAUCHE avec trou de robinet

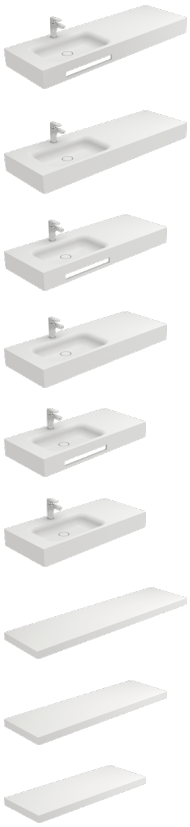

Lavabos 140, 120 et 100

> installation murale - profil: 125mm
> avec trou de robinet (centré à la cuve), sans trou de trop-plein
> en emballage: lavabo et kit de fixation

1400 x 460 mm - avec porte-serviettes	Poids	Pièces par palette	€
S202 0401 2000 000	19	1	•
1400 x 460 mm - sans porte-serviettes			
S202 0401 1700 000	19	1	•
1200 x 460 mm - avec porte-serviettes			
S202 0431 2000 000	17	1	•
1200 x 460 mm - sans porte-serviettes			
S202 0431 1700 000	17	1	•
1000 x 460 mm - avec porte-serviettes			
S202 0461 2000 000	15	1	•
1000 x 460 mm - sans porte-serviettes			
S202 0461 1700 000	15	1	•

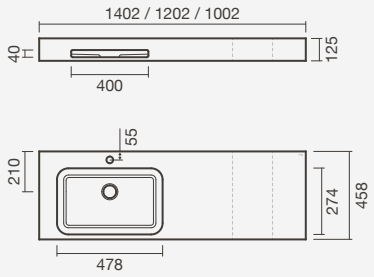

Étagère

> installation murale
> en solid surface
> en emballage: étagère et kit de fixation

N	**1400 x 385 x 50 mm**			
	S202 1240 0000 000	12	5	•
N	**1200 x 385 x 50 mm**			
	S202 1230 0000 000	11	5	•
N	**1000 x 385 x 50 mm**			
	S202 1200 0000 000	9	5	•

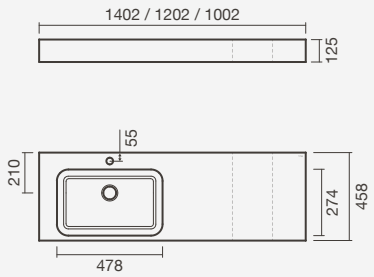

VELVET - CUVE À LA GAUCHE sans trou de robinet

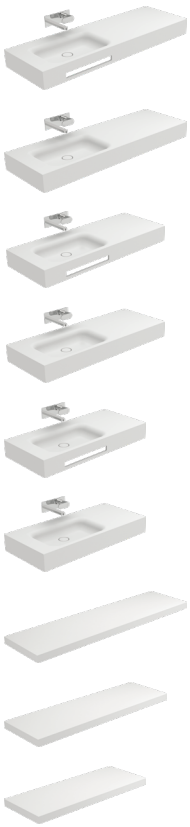

Lavabos 140, 120 et 100

> installation murale - profil: 125mm
> sans trou de robinet, sans trou de trop-plein
> en emballage: lavabo et kit de fixation

1400 x 460 mm - avec porte-serviettes	Poids	Pièces par palette	€
S202 0401 1900 000	19	1	•
1400 x 460 mm - sans porte-serviettes			
S202 0400 0000 000	19	1	•
1200 x 460 mm - avec porte-serviettes			
S202 0431 1900 000	17	1	•
1200 x 460 mm - sans porte-serviettes			
S202 0430 0000 000	17	1	•
1000 x 460 mm - avec porte-serviettes			
S202 0461 1900 000	15	1	•
1000 x 460 mm - sans porte-serviettes			
S202 0460 0000 000	15	1	•

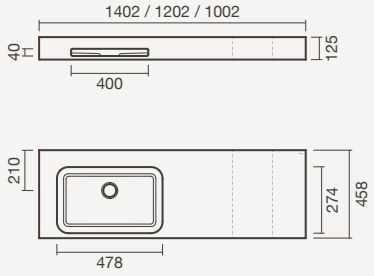

Étagère

> installation murale
> en solid surface
> en emballage: étagère et kit de fixation

N	**1400 x 385 x 50 mm**			
	S202 1240 0000 000	12	5	•
N	**1200 x 385 x 50 mm**			
	S202 1230 0000 000	11	5	•
N	**1000 x 385 x 50 mm**			
	S202 1200 0000 000	9	5	•

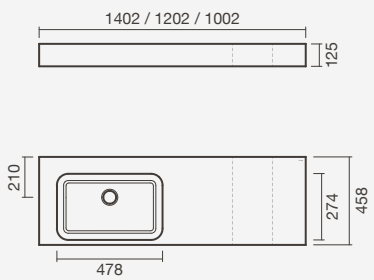

VELVET - CUVE À LA DROITE avec trou de robinet



Lavabos 140, 120 et 100

> installation murale - profil: 125mm
> avec trou de robinet (centré à la cuve), sans trou de trop-plein
> en emballage: lavabo et kit de fixation

1400 x 460 mm - avec porte-serviettes	Poids	Pièces par palette	€
S202 0411 2000 000	19	1	•
1400 x 460 mm - sans porte-serviettes			
S202 0411 1700 000	19	1	•
1200 x 460 mm - avec porte-serviettes			
S202 0441 2000 000	17	1	•
1200 x 460 mm - sans porte-serviettes			
S202 0441 1700 000	17	1	•
1000 x 460 mm - avec porte-serviettes			
S202 0471 2000 000	15	1	•
1000 x 460 mm - sans porte-serviettes			
S202 0471 1700 000	15	1	•

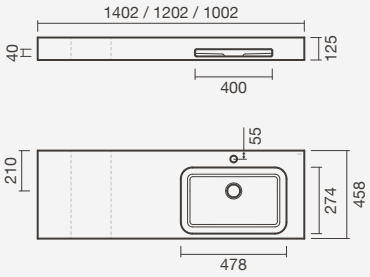

Étagère

> installation murale
> en solid surface
> en emballage: étagère et kit de fixation

N	**1400 x 385 x 50 mm**			
N	S202 1240 0000 000	12	5	•
N	**1200 x 385 x 50 mm**			
N	S202 1230 0000 000	11	5	•
N	**1000 x 385 x 50 mm**			
N	S202 1200 0000 000	9	5	•

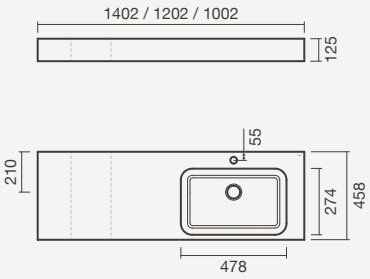

VELVET - CUVE À LA DROITE sans trou de robinet

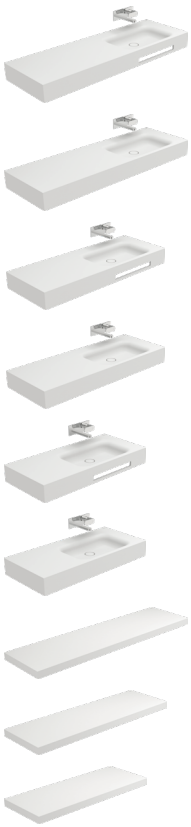

Lavabos 140, 120 et 100

> installation murale - profil: 125mm
> sans trou de robinet, sans trou de trop-plein
> en emballage: lavabo et kit de fixation

1400 x 460 mm - avec porte-serviettes	Poids	Pièces par palette	€
S202 0411 1900 000	19	1	•
1400 x 460 mm - sans porte-serviettes			
S202 0410 0000 000	19	1	•
1200 x 460 mm - avec porte-serviettes			
S202 0441 1900 000	17	1	•
1200 x 460 mm - sans porte-serviettes			
S202 0440 0000 000	17	1	•
1000 x 460 mm - avec porte-serviettes			
S202 0471 1900 000	15	1	•
1000 x 460 mm - sans porte-serviettes			
S202 0470 0000 000	15	1	•

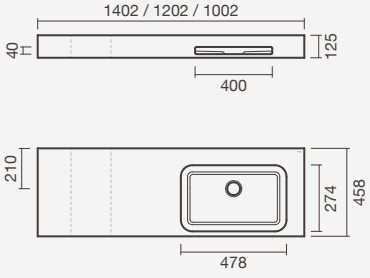

Étagère

> installation murale
> en solid surface
> en emballage: étagère et kit de fixation

N	**1400 x 385 x 50 mm**			
N	S202 1240 0000 000	12	5	•
N	**1200 x 385 x 50 mm**			
N	S202 1230 0000 000	11	5	•
N	**1000 x 385 x 50 mm**			
N	S202 1200 0000 000	9	5	•

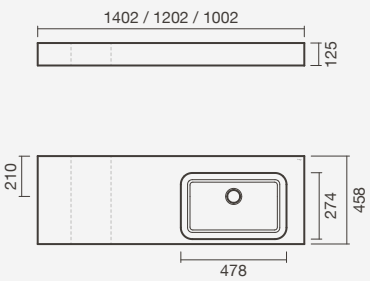



Lavabo mural en *solid surface* SLEEK 100 avec mitigeur ORBIS

SLEEK avec trou de robinet



Lavabos 100, 90, 80 et 60

> installation murale - profil: 125mm
> avec trou de robinet (centré à la cuve), sans trou de trop-plein
> en emballage: lavabo et kit de fixation

1000 x 460 mm - avec porte-serviettes	Poids	Pièces par palette	€
S202 0301 2000 000	21	1	•
1000 x 460 mm - sans porte-serviettes			
S202 0301 1700 000	21	1	•
900 x 460 mm - avec porte-serviettes			
S202 0291 2000 000	20	1	•
900 x 460 mm - sans porte-serviettes			
S202 0291 1700 000	20	1	•
800 x 460 mm - avec porte-serviettes			
S202 0281 2000 000	18	1	•
800 x 460 mm - sans porte-serviettes			
S202 0281 1700 000	18	1	•
600 x 460 mm - avec porte-serviettes			
S202 0271 2000 000	15	1	•
600 x 460 mm - sans porte-serviettes			
S202 0271 1700 000	15	1	•

Étagère

> installation murale
> en solid surface
> en emballage: étagère et kit de fixation

N	**1000 x 385 x 50 mm**			
	S202 1200 0000 000	9	5	•
N	**900 x 385 x 50 mm**			
	S202 1218 0000 000	8	5	•
N	**800 x 385 x 50 mm**			
	S202 1210 0000 000	7	5	•
N	**600 x 385 x 50 mm**			
	S202 1220 0000 000	6	5	•

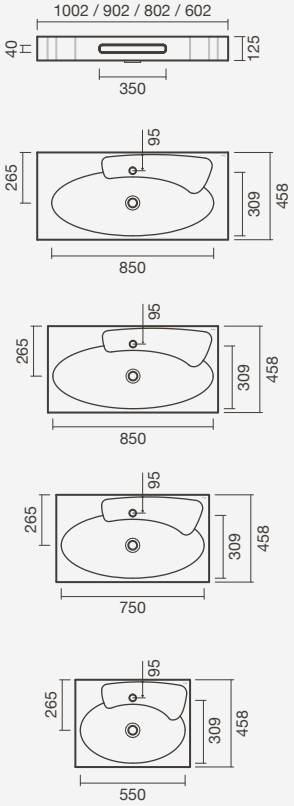

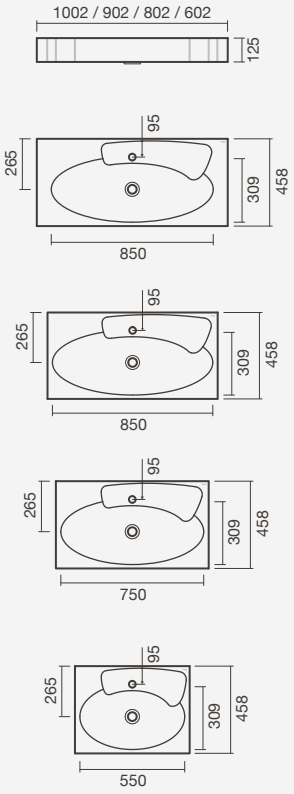

SLEEK sans trou de robinet



Lavabos 100, 90, 80 et 60

> installation murale - profil: 125mm
> sans trou de robinet, sans trou de trop-plein
> en emballage: lavabo et kit de fixation

1000 x 460 mm - avec porte-serviettes	Poids	Pièces par palette	€
S202 0301 1900 000	21	1	•
1000 x 460 mm - sans porte-serviettes			
S202 0300 0000 000	21	1	•
900 x 460 mm - avec porte-serviettes			
S202 0291 1900 000	20	1	•
900 x 460 mm - sans porte-serviettes			
S202 0290 0000 000	20	1	•
800 x 460 mm - avec porte-serviettes			
S202 0281 1900 000	18	1	•
800 x 460 mm - sans porte-serviettes			
S202 0280 0000 000	18	1	•
600 x 460 mm - avec porte-serviettes			
S202 0271 1900 000	15	1	•
600 x 460 mm - sans porte-serviettes			
S202 0270 0000 000	15	1	•

Étagère

> installation murale
> en solid surface
> en emballage: étagère et kit de fixation

N	**1000 x 385 x 50 mm**			
	S202 1200 0000 000	9	5	•
N	**900 x 385 x 50 mm**			
	S202 1218 0000 000	8	5	•
N	**800 x 385 x 50 mm**			
	S202 1210 0000 000	7	5	•
N	**600 x 385 x 50 mm**			
	S202 1220 0000 000	6	5	•

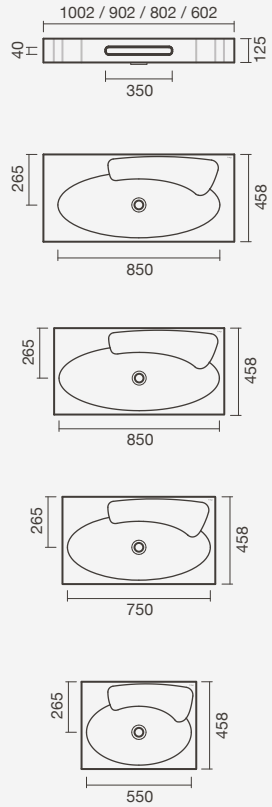

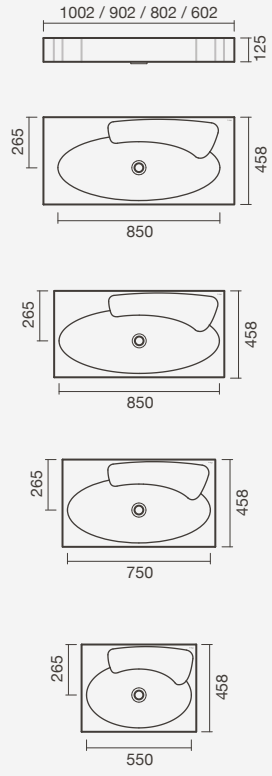



Lavabo mural en solid surface SLEEK 100 avec mitigeur ORBIS

Vasques à encastrer



Vasque à encastrer en *solid surface* EVEN 100 avec meuble ARDEN 100 noir mat - blanc mat et mitigeur pour lavabo SUN avec finition noir mat

EVEN avec trou de robinet



Vasque 120

1200 × 460 × 12mm

> installation à encastrer - profil: 12mm
> avec trou de robinet (centré à la cuve), sans trou de trop-plein
> compatible avec meuble Tahoe 120
> en emballage: vasque

Code	Poids	Pièces par palette	€
S202 0861 1700 000	13	1	•

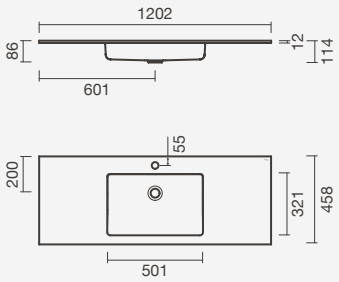

EVEN sans trou de robinet



Vasque 120

1200 × 460 × 12mm

> installation à encastrer - profil: 12mm
> sans trou de robinet, sans trou de trop-plein
> compatible avec meuble Tahoe 120
> en emballage: vasque

Code	Poids	Pièces par palette	€
S202 0860 0000 000	13	1	•

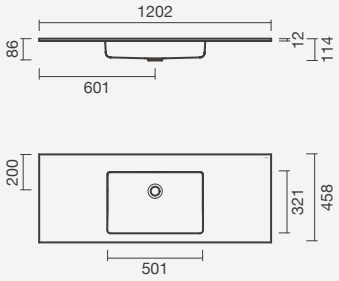

EVEN avec trou de robinet



Vasque 100

1000 × 460 × 12mm

> installation à encastrer - profil: 12mm
> avec trou de robinet (centré à la cuve), sans trou de trop-plein
> compatible avec meubles Arden, Harapan et Tahoe 100
> en emballage: vasque

Code	Poids	Pièces par palette	€
S202 0871 1700 000	11	1	•

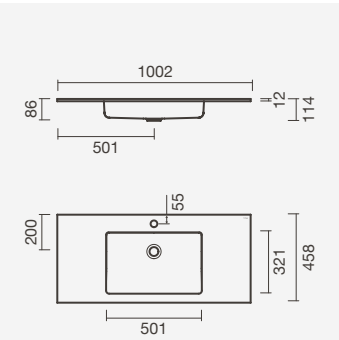

EVEN sans trou de robinet



Vasque 100

1000 × 460 × 12mm

> installation à encastrer - profil: 12mm
> sans trou de robinet, sans trou de trop-plein
> compatible avec meubles Arden, Harapan et Tahoe 100
> en emballage: vasque

Code	Poids	Pièces par palette	€
S202 0870 0000 000	11	1	•

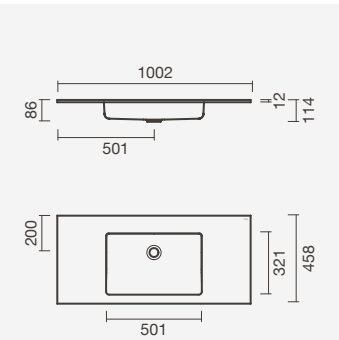

EVEN avec trou de robinet



Vasque 90

900 × 460 × 12mm

> installation à encastrer - profil: 12mm
> avec trou de robinet (centré à la cuve), sans trou de trop-plein
> compatible avec meubles Arden et Harapan 90
> en emballage: vasque

Code	Poids	Pièces par palette	€
S202 0881 1700 000	10	1	•

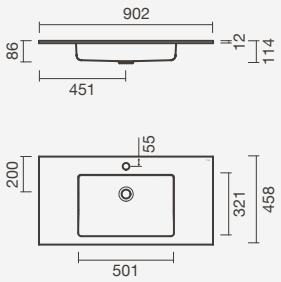

EVEN sans trou de robinet



Vasque 90

900 × 460 × 12mm

> installation à encastrer - profil: 12mm
> sans trou de robinet, sans trou de trop-plein
> compatible avec meubles Arden et Harapan 90
> en emballage: vasque

Code	Poids	Pièces par palette	€
S202 0880 0000 000	10	1	•

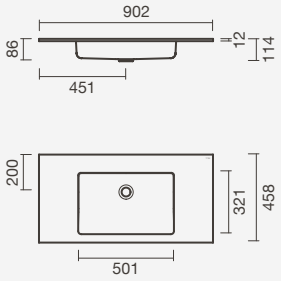

EVEN avec trou de robinet



Vasque 80

800 × 460 × 12mm

> installation à encastrer - profil: 12mm
> avec trou de robinet (centré à la cuve), sans trou de trop-plein
> compatible avec meuble Arden, Harapan, Weza et Tahoe 80
> en emballage: vasque

Code	Poids	Pièces par palette	€
S202 0891 1700 000	9	1	•

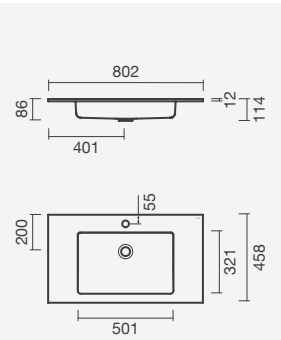

EVEN sans trou de robinet



Vasque 80

800 × 460 × 12mm

> installation à encastrer - profil: 12mm
> sans trou de robinet, sans trou de trop-plein
> compatible avec meuble Arden, Harapan, Weza et Tahoe 80
> en emballage: vasque

Code	Poids	Pièces par palette	€
S202 0890 0000 000	9	1	•

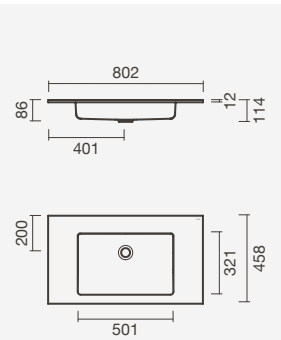



Vasque à encastrer en *solid surface* EVEN 100 avec meuble ARDEN 100 noir mat - blanc mat et mitigeur pour lavabo SUN avec finition noir mat



Vasque à encastrer en *solid surface* VELVET 100 avec meuble HARAPAN 100 chêne - blanc mat et mitigeur de lavabo BALANCE

VELVET avec trou de robinet



Vasque 120

1200 × 460 × 12mm

> installation à encastrer - profil: 12mm
> avec trou de robinet (centré à la cuve), sans trou de trop-plein
> compatible avec meuble Tahoe 120
> en emballage: vasque

Code	Poids	Pièces par palette	€
S202 0331 1700 000	12	1	•

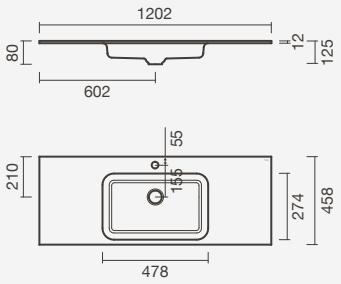

VELVET sans trou de robinet



Vasque 120

1200 × 460 × 12mm

> installation à encastrer - profil: 12mm
> sans trou de robinet, sans trou de trop-plein
> compatible avec meuble Tahoe 120
> en emballage: vasque

Code	Poids	Pièces par palette	€
S202 0330 0000 000	12	-	•

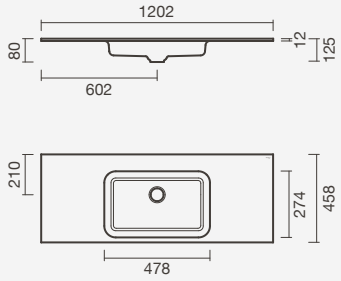

VELVET avec trou de robinet



Vasque 100

1000 × 460 × 12mm

> installation à encastrer - profil: 12mm
> avec trou de robinet (centré à la cuve), sans trou de trop-plein
> compatible avec meubles Arden, Harapan et Tahoe 100
> en emballage: vasque

Code	Poids	Pièces par palette	€
S202 0341 1700 000	11	1	•

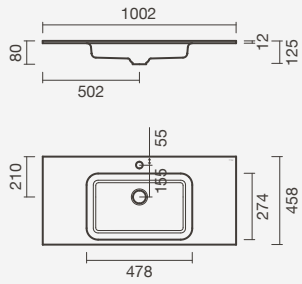

VELVET sans trou de robinet



Vasque 100

1000 × 460 × 12mm

> installation à encastrer - profil: 12mm
> sans trou de robinet, sans trou de trop-plein
> compatible avec meubles Arden, Harapan et Tahoe 100
> en emballage: vasque

Code	Poids	Pièces par palette	€
S202 0340 0000 000	11	1	•

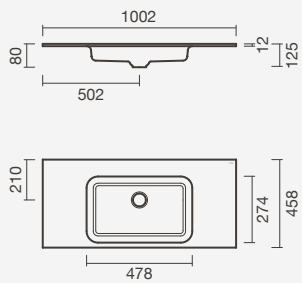

VELVET avec trou de robinet



Vasque 90

900 × 460 × 12mm

> installation à encastrer - profil: 12mm
> avec trou de robinet (centré à la cuve), sans trou de trop-plein
> compatible avec meubles Arden et Harapan 90
> en emballage: vasque

Code	Poids	Pièces par palette	€
S202 0351 1700 000	10	1	•

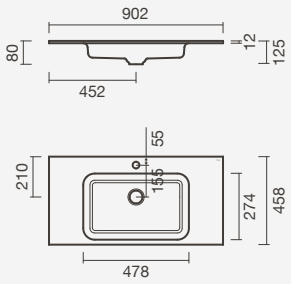

VELVET sans trou de robinet



Vasque 90

900 × 460 × 12mm

> installation à encastrer - profil: 12mm
> sans trou de robinet, sans trou de trop-plein
> compatible avec meubles Arden et Harapan 90
> en emballage: vasque

Code	Poids	Pièces par palette	€
S202 0350 0000 000	10	1	•

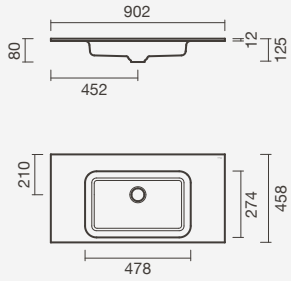

VELVET avec trou de robinet



Vasque 80

800 × 460 × 12mm

> installation à encastrer - profil: 12mm
> avec trou de robinet (centré à la cuve), sans trou de trop-plein
> compatible avec meubles Arden, Harapan, Weza et Tahoe 80
> en emballage: vasque

Code	Poids	Pièces par palette	€
S202 0361 1700 000	9	1	•

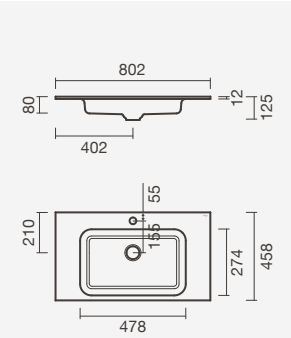

VELVET sans trou de robinet



Vasque 80

800 × 460 × 12mm

> installation à encastrer - profil: 12mm
> sans trou de robinet, sans trou de trop-plein
> compatible avec meubles Arden, Harapan, Weza et Tahoe 80
> en emballage: vasque

Code	Poids	Pièces par palette	€
S202 0360 0000 000	9	1	•

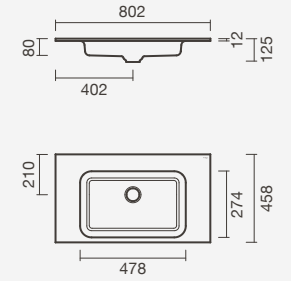

VELVET avec trou de robinet



Vasque 60

600 × 460 × 12mm

> installation à encastrer - profil: 12mm
> avec trou de robinet (centré à la cuve), sans trou de trop-plein
> compatible avec meubles Tahoe 60
> en emballage: vasque

Code	Poids	Pièces par palette	€
S202 0371 1700 000	7	1	•

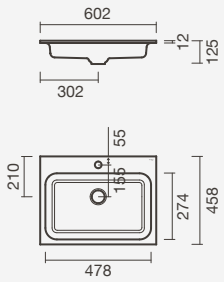

VELVET sans trou de robinet



Vasque 60

600 × 460 × 12mm

> installation à encastrer - profil: 12mm
> sans trou de robinet, sans trou de trop-plein
> compatible avec meubles Tahoe 60
> en emballage: vasque

Code	Poids	Pièces par palette	€
S202 0370 0000 000	7	1	•

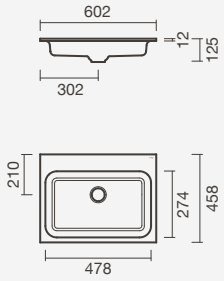



Vasque à encastrer en *solid surface* VELVET 120 avec meuble TAHOE 120 blanc et mitigeur pour lavabo SUN

SLEEK avec trou de robinet



Vasque 100

1000 × 460 × 12mm

> installation à encastrer - profil: 12mm
> avec trou de robinet (centré à la cuve), sans trou de trop-plein
> compatible avec meuble Arden, Harapan et Tahoe 100
> en emballage: vasque

Code	Poids	Pièces par palette	€
S202 0261 1700 000	15	1	•

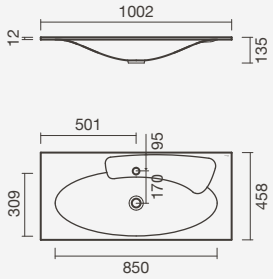

SLEEK sans trou de robinet



Vasque 100

1000 × 460 × 12mm

> installation à encastrer - profil: 12mm
> sans trou de robinet, sans trou de trop-plein
> compatible avec meuble Arden, Harapan et Tahoe 100
> en emballage: vasque

Code	Poids	Pièces par palette	€
S202 0260 0000 000	15	1	•

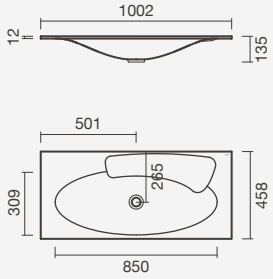

SLEEK avec trou de robinet



Vasque 90

900 × 460 × 12mm

> installation à encastrer - profil: 12mm
> avec trou de robinet (centré à la cuve), sans trou de trop-plein
> compatible avec meuble Arden et Harapan 90
> en emballage: vasque

Code	Poids	Pièces par palette	€
S202 0251 1700 000	14	1	•

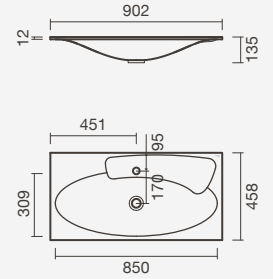

SLEEK sans trou de robinet



Vasque 90

900 × 460 × 12mm

> installation à encastrer - profil: 12mm
> sans trou de robinet, sans trou de trop-plein
> compatible avec meuble Arden et Harapan 90
> en emballage: vasque

Code	Poids	Pièces par palette	€
S202 0250 0000 000	14	1	•

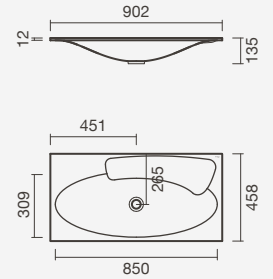

SLEEK avec trou de robinet



Vasque 80

800 × 460 × 12mm

> installation à encastrer - profil: 12mm
> avec trou de robinet (centré à la cuve), sans trou de trop-plein
> compatible avec meubles Arden, Harapan, Weza et Tahoe 80
> en emballage: vasque

Code	Poids	Pièces par palette	€
S202 0241 1700 000	13	1	•

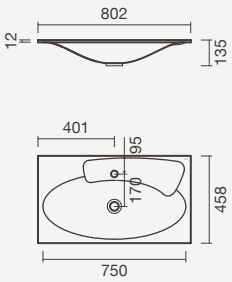

SLEEK sans trou de robinet



Vasque 80

800 × 460 × 12mm

> installation à encastrer - profil: 12mm
> sans trou de robinet, sans trou de trop-plein
> compatible avec meubles Arden, Harapan, Weza et Tahoe 80
> en emballage: vasque

Code	Poids	Pièces par palette	€
S202 0240 0000 000	13	1	•

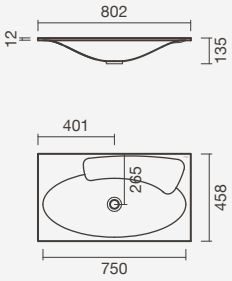

SLEEK avec trou de robinet



Vasque 60

600 × 460 × 12mm

> installation à encastrer - profil: 12mm
> avec trou de robinet (centré à la cuve), sans trou de trop-plein
> compatible avec meubles Tahoe 60
> en emballage: vasque

Code	Poids	Pièces par palette	€
S202 0231 1700 000	10	1	•

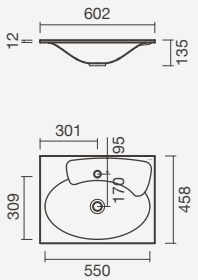

SLEEK sans trou de robinet



Vasque 60

600 × 460 × 12mm

> installation à encastrer - profil: 12mm
> sans trou de robinet, sans trou de trop-plein
> compatible avec meubles Tahoe 60
> en emballage: vasque

Code	Poids	Pièces par palette	€
S202 0230 0000 000	10	1	•

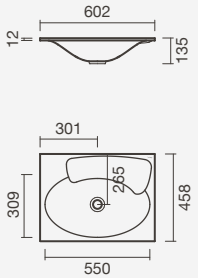

Vasques à poser



Vasque à poser HALO circulaire avec mitigeur de lavabo SUN avec bec haut, porte-savon liquide STUDIO et meuble WILLOW 80 en blanc

HALO Circulaire



Vasque 38

380 × 380 × 140mm

> installation à poser
> sans trou de robinet, sans trou de trop-plein
> bonde de vidange avec couvercle en céramique
> en emballage: vasque et bonde de vidange avec couvercle en céramique

Blanc	Poids	Pièces par palette	€
S102 0905 0400 000	8	48	•
Blanc Mat			
S102 0905 0406 400	8	48	•
Noir Mat			
S102 0905 0471 600	8	48	•



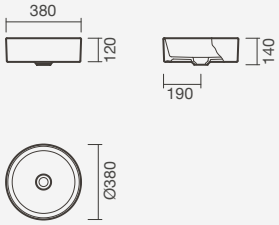

HALO Carré



Vasque 38

380 × 380 × 140mm

> installation à poser
> sans trou de robinet, sans trou de trop-plein
> bonde de vidange avec couvercle en céramique
> en emballage: vasque et bonde de vidange avec couvercle en céramique

Blanc	Poids	Pièces par palette	€
S102 0915 0400 000	10	48	•
Blanc Mat			
S102 0915 0406 400	10	48	•
Noir Mat			
S102 0915 0471 600	10	48	•



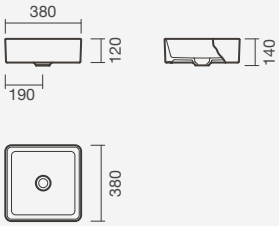

HALO Rectangulaire



Vasque 60

600 × 380 × 140mm

> installation à poser
> sans trou de robinet, sans trou de trop-plein
> bonde de vidange avec couvercle en céramique
> en emballage: vasque et bonde de vidange avec couvercle en céramique

Blanc	Poids	Pièces par palette	€
S102 0925 0400 000	12	24	•
Blanc Mat			
S102 0925 0406 400	12	24	•
Noir Mat			
S102 0925 0471 600	12	24	•



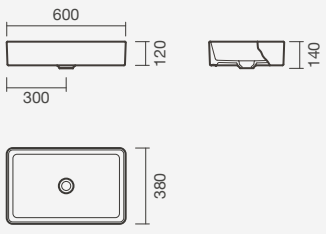

ARENA

Vasque 70

700 × 380 × 128mm

> installation à poser
> sans trou de robinet, sans trou de trop-plein
> en emballage: vasque

Code	Poids	Pièces par palette	€
S100 0915 0400 000	13	24	•





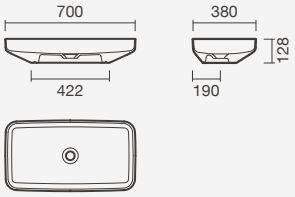

ARENA

Vasque 38

380 × 380 × 128mm

> installation à poser
> sans trou de robinet, sans trou de trop-plein
> en emballage: vasque

Code	Poids	Pièces par palette	€
S100 0905 0400 000	8	39	•





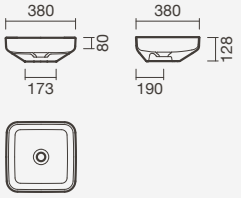

TRIK

Vasque 73

730 × 440 × 170mm

> installation à poser
> sans trou de robinet, sans trou de trop-plein
> avec couvercle en céramique pour bonde de vidange
> en emballage: vasque et couvercle en céramique pour bonde de vidange

Code	Poids	Pièces par palette	€
S100 1675 0400 000	14	18	•

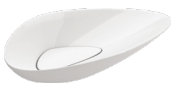



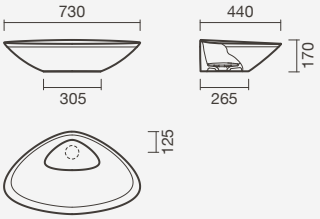

ORBIT



Vasque 44

440 × 500 × 160mm

> installation à poser
> sans trou de robinet, sans trou de trop-plein
> bonde de vidange avec couvercle en céramique
> en emballage: vasque et bonde de vidange avec couvercle en céramique

Code	Poids	Pièces par palette	€
S100 1305 0400 000	11	42	•



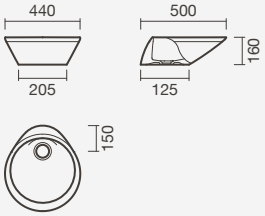

ELIPSE



Vasque 63

630 × 430 × 190mm

> installation à poser
> sans trou de robinet, sans trou de trop-plein
> en emballage: vasque

Code	Poids	Pièces par palette	€
S100 6535 0400 000	12	24	•



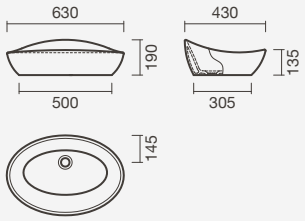

ALBUS



Vasque 101

1010 × 455 × 145mm

> installation à poser
> avec trou de robinet (centré à la cuve), avec trou de trop-plein
> compatible avec meuble Weza 100
> en emballage: vasque

Code	Poids	Pièces par palette	€
S102 0091 6400 000	29	21	•



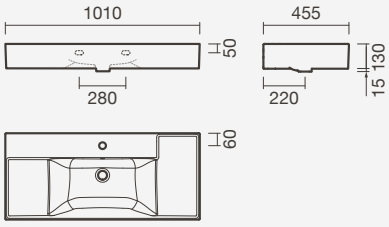

ALBUS



Vasque 81

810 × 455 × 145mm

> installation à poser
> avec trou de robinet (centré à la cuve), avec trou de trop-plein
> compatible avec meubles Weza et Casual 80
> en emballage: vasque

Code	Poids	Pièces par palette	€
S102 0021 6400 000	24	27	•



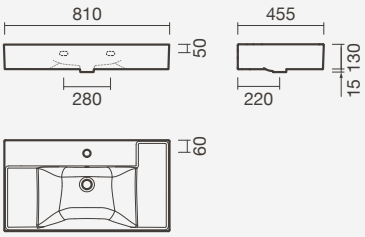

ALBUS



Vasque 61

610 × 455 × 130mm

> installation à poser
> avec trou de robinet (centré à la cuve), avec trou de trop-plein
> compatible avec meubles Weza et Casual 60
> en emballage: vasque

Code	Poids	Pièces par palette	€
S100 8511 6400 000	16	32	•



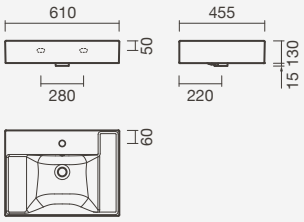

ALBUS



Vasques 61

605 × 455 × 130mm

> installation à poser
> avec trou de robinet (centré à la cuve)
> compatible avec meuble Weza 60
> en emballage: vasque

Options

Avec trou de trop-plein	Poids	Pièces par palette	€
S100 8518 0800 000	18	32	•
Sans trou de trop-plein			
S100 8518 0900 000	18	32	•



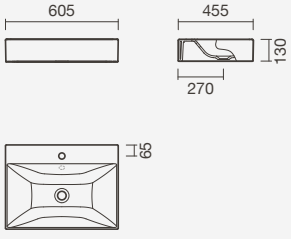

ALBUS



Vasques 61

605 × 455 × 130mm

> installation à poser
> sans trou de robinet
> compatible avec meuble Weza 60
> en emballage: vasque

Options

Avec trou de trop-plein	Poids	Pièces par palette	€
S100 8518 1100 000	18	32	•
Sans trou de trop-plein			
S100 8518 1200 000	18	32	•





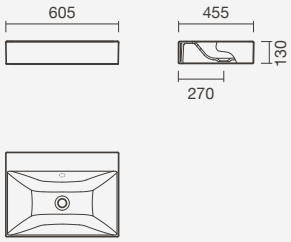



Vasque à poser ALBUS 100 avec mitigeur pour lavabo BALANCE

ALBUS



Vasques 45

450 × 450 × 130mm

> installation à poser
> avec trou de robinet (centré à la cuve)
> en emballage: vasque

Options

Avec trou de trop-plein	Poids	Pièces par palette	€
S100 8508 0800 000	14	32	•
Sans trou de trop-plein			
S100 8508 0900 000	14	32	•





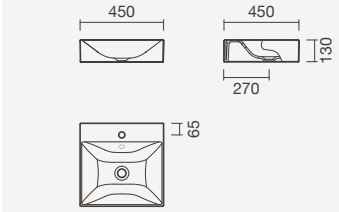

ALBUS



Vasques 45

450 × 450 × 130mm

> installation à poser
> sans trou de robinet
> en emballage: vasque

Options

Avec trou de trop-plein	Poids	Pièces par palette	€
S100 8508 1100 000	14	32	•
Sans trou de trop-plein			
S100 8508 1200 000	14	32	•





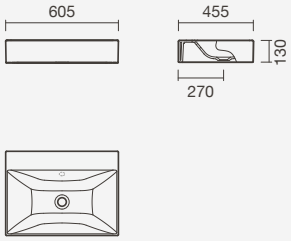

URBAN



Vasque 45

450 × 450 × 165mm

> installation à poser
> avec trou de robinet (centré à la cuve), avec trou de trop-plein
> en emballage: vasque

Code	Poids	Pièces par palette	€
S100 1691 7600 000	12	32	•



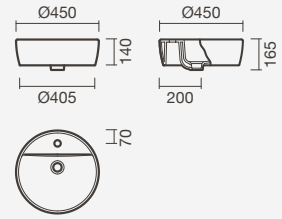

CUP



Vasque 41

410 × 350 × 145mm

> installation à poser
> sans trou de robinet, sans trou de trop-plein
> en emballage: vasque

Code	Poids	Pièces par palette	€
S100 0995 0400 000	5	48	•



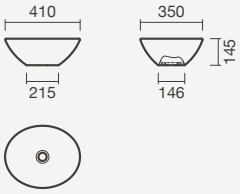

BE YOU







Vasques 60, 55 et 40

> installation à poser
> avec trou de robinet (centré à la cuve), avec trou de trop-plein
> en emballage: vasque

600 x 430 x 165mm	Poids	Pièces par palette	€
S102 0041 6400 000	19	32	•
550 x 430 x 165mm			
S100 6173 6200 000	18	32	•
400 x 430 x 165mm			
S100 6163 6200 000	14	32	•

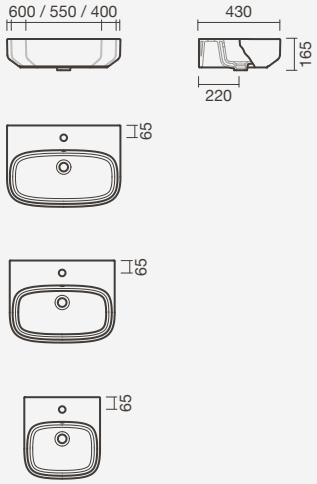

LOFT



Vasques 60 et 55

> installation à poser
> avec trou de robinet (centré à la cuve), avec trou de trop-plein
> en emballage: vasque

600 x 490 x 170 mm	Poids	Pièces par palette	€
S102 0578 0700 000	18	24	•
550 x 490 x 170 mm			
S102 0588 0700 000	17	24	•





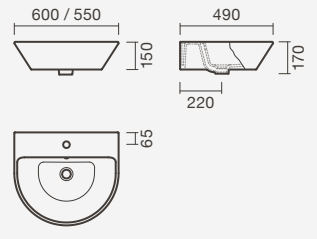

Vasques à poser / muraux



Vasque à poser / murale ALBUS 40 avec mitigeur BALANCE

CUBIC







Vasques 80, 60 et 50

> installation à poser / murale
> avec trou de robinet (à la droite de la cuve), avec trou de trop-plein
> incompatible avec robinets avec système cold start
> en emballage: vasque et kit de fixation

795 x 345 x 145 mm	Poids	Pièces par palette	€
S100 6643 5900 000	17	24	•
595 x 340 x 145 mm			
S100 6633 5900 000	15	32	•
500 x 345 x 150 mm			
S100 6623 5900 000	12	32	•



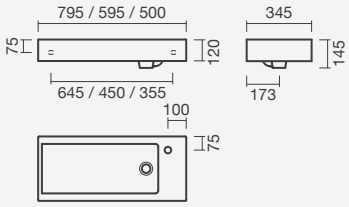

CITY



Vasque 48

480 × 480 × 180mm

> installation à poser / murale
> avec trou de robinet (centré à la cuve), avec trou de trop-plein
> en emballage: vasque et kit de fixation

Code	Poids	Pièces par palette	€
S100 0973 6200 000	15	30	•



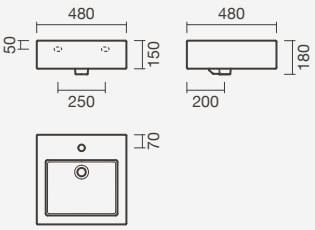

ALBUS - COMPACT



Vasque 40

400 × 230 × 110mm

> installation à poser / murale
> avec trou de robinet (à la droite de la cuve), sans trou de trop-plein
> compatible avec meubles Pike 40
> en emballage: vasque et kit de fixation

Code	Poids	Pièces par palette	€
S102 0311 6400 000	7	32	•



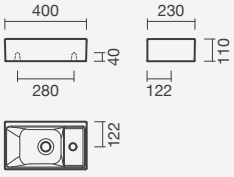

POP ART



Vasques 62 et 57

> installation à poser / murale
> avec trou de robinet (centré à la cuve), avec trou de trop-plein
> compatible avec cache-siphon et colonne Pop Art
> en emballage: vasque et kit de fixation

620 x 485 x 185mm	Poids	Pièces par palette	€
S100 7843 6200 000	19	32	•
570 x 485 x 185mm			
S100 7833 6200 000	18	32	•



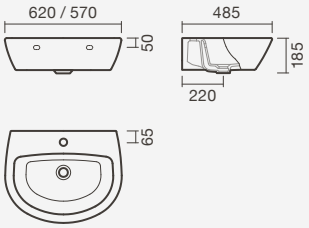

POP ART



Vasque 51

505 × 440 × 185 mm

> installation à poser / murale
> avec trou de robinet (centré à la cuve), avec trou de trop-plein
> compatible avec cache-siphon Pop Art
> en emballage: vasque et kit de fixation

Code	Poids	Pièces par palette	€
S100 7823 6200 000	13	32	•



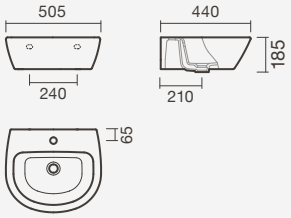

POP ART - COMPACT



Vasque 40

400 × 350 × 170mm

> installation à poser / murale
> avec trou de robinet (à la droite de la cuve), avec trou de trop-plein
> incompatible avec robinets avec système cold start
> en emballage: vasque et kit de fixation

Code	Poids	Pièces par palette	€
S100 7811 6900 000	10	48	•



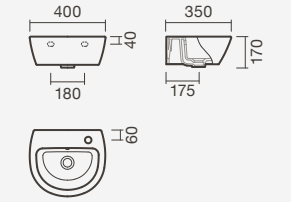



Vasque à poser / murale POP ART 51 et mitigeur LOOP pour lavabo

Lavabos muraux



Lavabos muraux ALBUS 61 avec mitigeurs BALANCE

ALBUS

Vasque 101

1010 × 455 × 145mm

> installation murale
> avec trou de robinet (centré à la cuve), avec trou de trop-plein
> compatible avec meuble Weza 100
> en emballage: vasque et kit de fixation

Code	Poids	Pièces par palette	€
S102 0091 7200 000	29	21	•



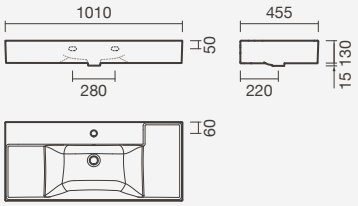

ALBUS

Vasque 81

810 × 455 × 145mm

> installation murale
> avec trou de robinet (centré à la cuve), avec trou de trop-plein
> compatible avec meubles Weza et Casual 80
> en emballage: vasque et kit de fixation

Code	Poids	Pièces par palette	€
S102 0021 6900 000	27	24	•



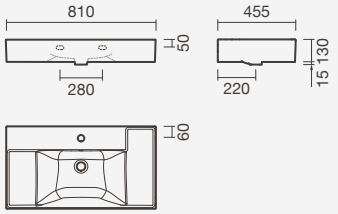

ALBUS

Vasque 61

610 × 455 x145mm

> installation murale
> avec trou de robinet (centré à la cuve), avec trou de trop-plein
> compatible avec meubles Weza et Casual 60
> en emballage: vasque et kit de fixation

Code	Poids	Pièces par palette	€
S100 8511 7200 000	27	24	•





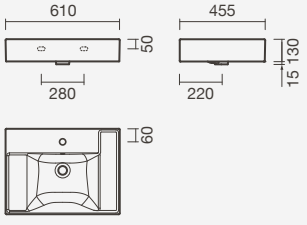

ALBUS

Lavabo 45

450 × 450 × 150mm

> installation murale
> avec trou de robinet (centré à la cuve), avec trou de trop-plein
> en emballage: lavabo et kit de fixation

Code	Poids	Pièces par palette	€
S102 0323 6200 000	16	32	•





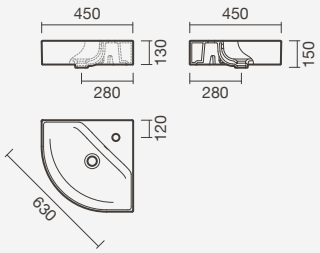



Lavabo mural SHAPE avec mitigeur éléctronique pour lavabo SUN

ISLA - COMPACT

Lavabo 40

395 × 505 × 190mm

> installation murale
> avec trou de robinet (centré à la cuve), avec trou de trop-plein
> incompatible avec robinets avec système cold start
> en emballage: lavabo et kit de fixation

Code	Poids	Pièces par palette	€
S100 6611 7200 000	12	32	•





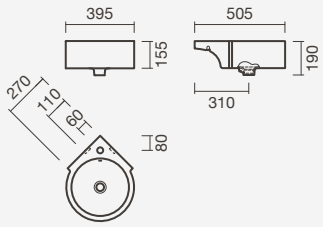

SHAPE

Lavabo 53

530 × 485 × 600mm

> installation murale
> avec trou de robinet (centré à la cuve), avec trou de trop-plein
> en emballage: lavabo et kit de fixation

Code	Poids	Pièces par palette	€
S100 1511 7200 000	37	6	•





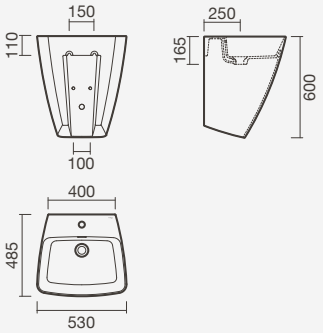

DROP

Lavabo 70

700 × 350 × 155mm

> installation murale
> avec trou de robinet (à la droite de la cuve), sans trou de trop-plein
> en emballage: lavabo et kit de fixation

Code	Poids	Pièces par palette	€
S100 1001 7200 000	12	28	•





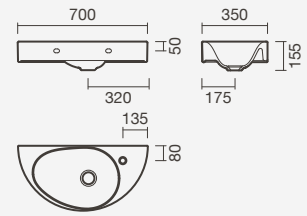

BE YOU



Lavabos 60, 55 et 40

> installation murale
> avec trou de robinet (centré à la cuve), avec trou de trop-plein
> compatible avec cache-siphon Be You
> en emballage: lavabo et kit de fixation

600 x 430 x 165mm	Poids	Pièces par palette	€
S102 0041 7200 000	19	32	•
550 x 430 x 165mm			
S100 6171 7200 000	17	32	•
400 x 430 x 165mm			
S100 6161 7200 000	14	32	•







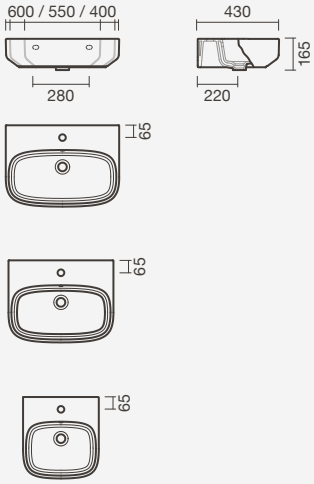



Lavabo mural BE YOU 60 avec mitigeur UNIC

BE YOU - COMPACT

Lavabo 42

420 × 460 × 170mm

> installation murale (d'angle)
> avec trou de robinet (centré à la cuve), avec trou de trop-plein
> incompatible avec robinets avec système cold start
> en emballage: lavabo et kit de fixation

Code	Poids	Pièces par palette	€
S102 0061 7200 000	11	32	•



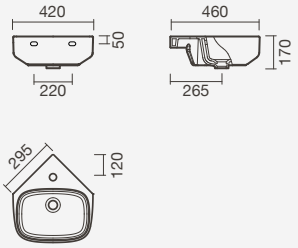

LOFT

Lavabos 60 et 55

> installation murale
> avec trou de robinet (centré à la cuve), avec trou de trop-plein
> compatible avec cache-siphon et pedestal Loft
> en emballage: lavabo et kit de fixation

600 x 490 x 170 mm	Poids	Pièces par palette	€
S102 0573 6200 000	18	24	•
550 x 490 x 170 mm			
S102 0583 6200 000	17	24	•









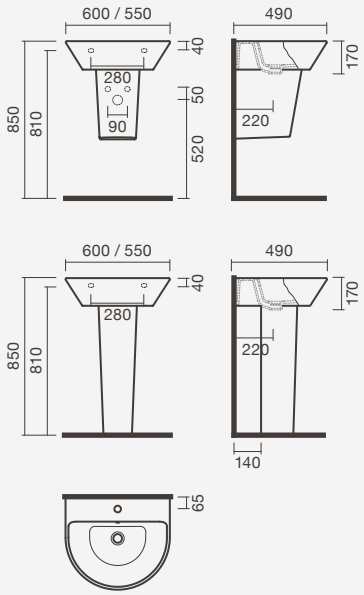

LOFT



Lavabo 40

400 × 400 × 170mm

> installation murale
> avec trou de robinet (centré à la cuve), avec trou de trop-plein
> en emballage: lavabo et kit de fixation

Code	Poids	Pièces par palette	€
S102 0593 6200 000	12	24	•

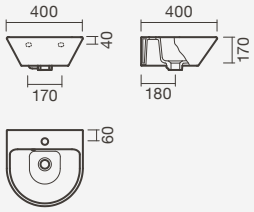

MOBIL



Lavabo 64

640 × 550 × 170mm

> installation murale
> avec trou de robinet (centré à la cuve), sans trou de trop-plein
> en emballage: lavabo et kit de fixation

Code	Poids	Pièces par palette	€
H813 7140 0009 51	20	18	•



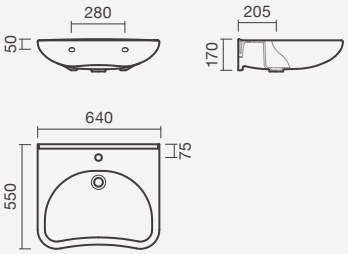



Lavabo mural MUNIQUE 60 avec cache-siphon et mitigeur BLOOM

MUNIQUE





Lavabos 60 et 56

> installation murale
> avec trou de robinet (centré à la cuve), avec trou de trop-plein
> compatible avec cache-siphon et colonne Munique
> en emballage: lavabo et kit de fixation

600 x 470 x 215 mm	Poids	Pièces par palette	€
S100 1241 7200 000	16	30	•
560 x 435 x 205 mm			
S100 1221 7200 000	14	30	•



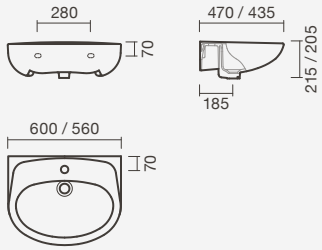

MUNIQUE



Lavabo 47

465 × 360 × 185mm

> installation murale
> avec trou de robinet (centré à la cuve), avec trou de trop-plein
> en emballage: lavabo et kit de fixation

Code	Poids	Pièces par palette	€
S100 1191 7200 000	7	48	•

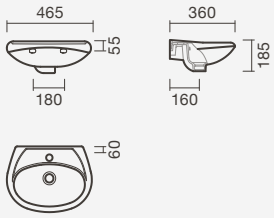

MUNIQUE - COMPACT



Lavabo 35

350 × 225 × 150mm

> installation murale
> avec trou de robinet (à la droite de la cuve), avec trou de trop-plein
> incompatible avec robinets avec système cold start
> en emballage: lavabo

Code	Poids	Pièces par palette	€
S100 7151 6900 000	4	112	•



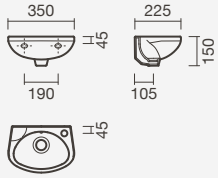

CENT







Lavabos 60, 55, 50 et 45

> installation murale
> avec trou de robinet (centré à la cuve), avec trou de trop-plein
> compatible avec cache-siphon et pedestal Cent
> en emballage: lavabo et kit de fixation

	600 x 450 x 200 mm	Poids	Pièces par palette	€
	S102 0891 7200 000	14	40	•
	550 x 450 x 200 mm			
	S102 0661 7200 000	14	40	•
	500 x 400 x 200 mm			
	S102 0671 7200 000	12	40	•
N	**450 x 400 x 200 mm**			
N	S102 0881 7200 000	12	40	•



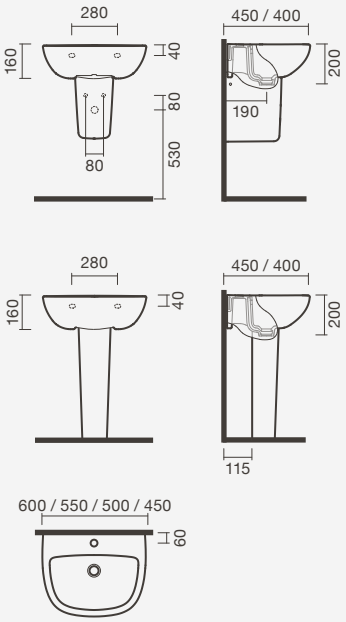



Lavabo mural CENT 50 avec cache-siphon et mitigeur PRIM

GRECIA





Lavabos 73 et 65

> installation murale
> avec trou de robinet (centré à la cuve), avec trou de trop-plein
> compatible avec colonne Grecia
> en emballage: lavabo et kit de fixation

730 x 610 x 335 mm	Poids	Pièces par palette	€
S101 0340 0000 000	26	16	•
645 x 565 x 310 mm			
S100 6991 7200 000	21	36	•



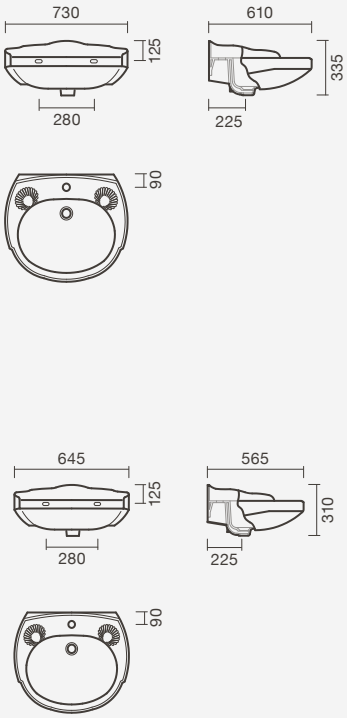

REGINA



Lavabo 61

605 × 490 × 225 mm

> installation murale
> avec trou de robinet (centré à la cuve), avec trou de trop-plein
> compatible avec colonne Regina
> en emballage: lavabo et kit de fixation

Code	Poids	Pièces par palette	€
S100 8221 7200 001	19	28	•



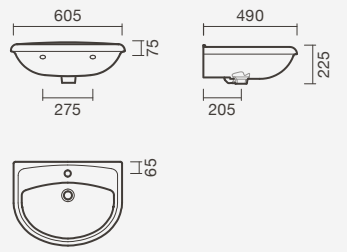

Vasques à encastrer



Vasque à encastrer ALUR 81 avec meuble MAPLE 80 en noyer texturé, mitigeur de lavabo SCOPE et accessoires KIN Round

ALUR

NOUV

Vasque 121

1210 × 460 × 170mm

> installation à encastrer (par-dessus)
> avec trous de robinets (centrés aux cuves), avec trous de trop-pleins
> compatible avec meubles Willow Unik et Tahoe 120
> en emballage: lavabo

Code	Poids	Pièces par palette	€
S102 0830 0000 005	23	10	•





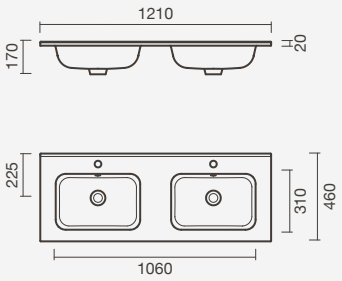

Vasques 121, 101, 81, 71 et 61

> installation à encastrer (par-dessus)
> avec trou de robinet (centré à la cuve), avec trou de trop-plein
> compatible avec meubles Willow Unik et Tahoe
> en emballage: lavabo

1210 x 460 x 170 mm	Poids	Pièces par palette	€
S102 0830 0000 004	20	10	•
1010 x 460 x 170 mm			
S102 0830 0000 003	17	12	•
810 x 460 x 170 mm			
S102 0830 0000 002	16	18	•
710 x 460 x 170 mm			
S102 0830 0000 001	14	24	•
610 x 460 x 170 mm			
S102 0830 0000 000	12	24	•











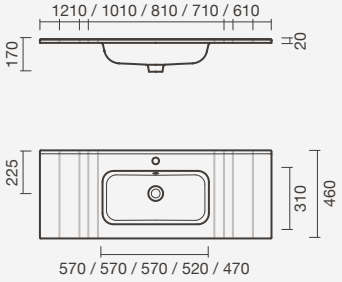

ALBUS

Vasque 45

450 × 475 × 150mm

> installation semi-encastrée (par-dessus)
> avec trou de robinet (centré à la cuve), avec trou de trop-plein
> en emballage: vasque

Code	Poids	Pièces par palette	€
S102 0101 7600 000	15	32	•





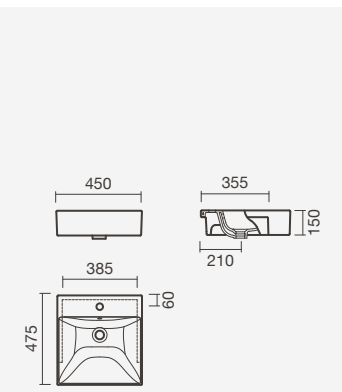

OVALO

Vasque 64

635 × 390 × 140mm

> installation à encastrer (par-dessus)
> sans trou de robinet, sans trou de trop-plein
> en emballage: vasque

Code	Poids	Pièces par palette	€
S100 6355 0400 000	12	32	•





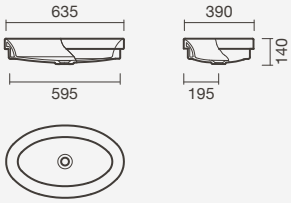

CIRCLE

Vasque 40

395 × 395 × 140mm

> installation à encastrer (par-dessus)
> sans trou de robinet, sans trou de trop-plein
> en emballage: vasque

Code	Poids	Pièces par palette	€
S100 6345 0400 000	7	48	•





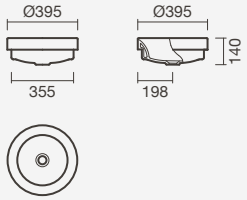

BE YOU

Vasque 63

630 × 400 × 120mm

> installation à encastrer (par-dessus)
> avec trou de robinet (à la droite de la cuve), sans trou de trop-plein
> incompatible avec robinets avec système cold start
> en emballage: vasque

Code	Poids	Pièces par palette	€
S100 6221 6700 000	12	60	•





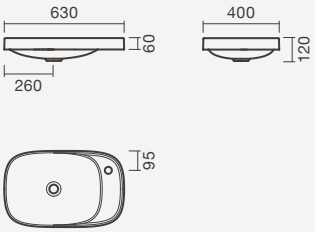

BE YOU

Vasques 60 et 50

> installation à encastrer (par-dessus)
> avec trou de robinet (centré à la cuve), sans trou de trop-plein
> en emballage: vasque



600 x 460 x 120 mm	Poids	Pièces par palette	€
S100 6211 6400 000	15	32	•
500 x 460 x 120 mm			
S100 6191 6400 000	12	32	•





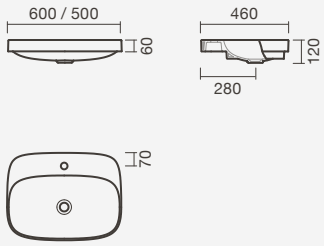

BE YOU

Vasques 60 et 50

> installation à encastrer (par-dessus)
> sans trou de robinet, sans trou de trop-plein
> en emballage: vasque



600 x 350 x 120 mm	Poids	Pièces par palette	€
S100 6205 0400 000	10	32	•
500 x 350 x 120 mm			
S100 6185 0400 000	8	32	•





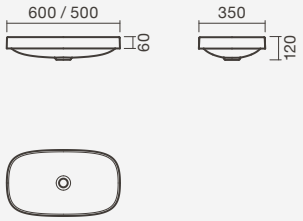

AIDA

Vasque 55

545 × 430 × 157mm

> installation à encastrer (par-dessous)
> sans trou de robinet, avec trou de trop-plein
> en emballage: vasque et kit de fixation

Code	Poids	Pièces par palette	€
S100 6003 0500 000	10	32	•





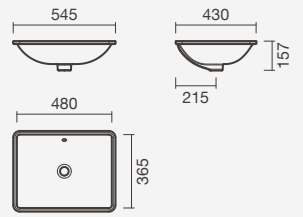

NEX

Vasque 56

560 × 470 × 185mm

> installation à encastrer (par-dessus)
> avec trou de robinet (centré à la cuve), avec trou de trop-plein
> en emballage: vasque

Code	Poids	Pièces par palette	€
S100 7481 6400 000	13	32	•





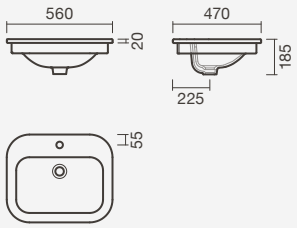

NEX

Vasque 56

560 × 400 × 190mm

> installation à encastrer (par-dessus ou par-dessous)
> sans trou de robinet, avec trou de trop-plein
> en emballage: vasque et kit de fixation

Code	Poids	Pièces par palette	€
S100 7473 0500 000	10	32	•





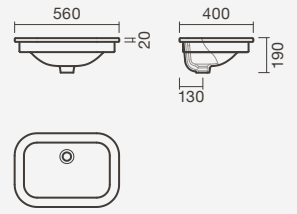

GRECIA

Vasque 58

575 × 480 × 235mm

> installation à encastrer (par-dessus)
> avec trou de robinet (centré à la cuve), avec trou de trop-plein
> en emballage: vasque

Code	Poids	Pièces par palette	€
S100 6981 6400 000	11	32	•





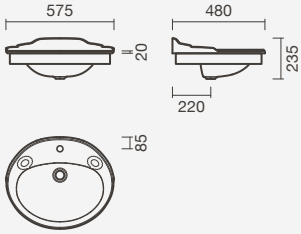

LUSO

Vasque 57

565 x 480 x 215mm

> installation à encastrer (par-dessus)
> avec trou de robinet (centré à la cuve), avec trou de trop-plein
> en emballage: vasque

Code	Poids	Pièces par palette	€
S100 7201 6400 000	11	32	•





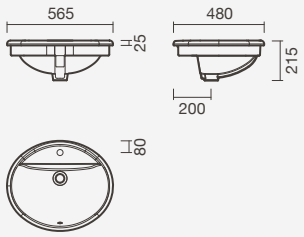

ANADIA

Vasque 54

535 x 400 x 220mm

> installation à encastrer (par-dessous)
> sans trou de robinet, avec trou de trop-plein
> en emballage: vasque et kit de fixation

Code	Poids	Pièces par palette	€
S100 6063 0500 000	8	32	•





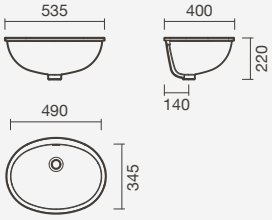

JARA

Vasque 40

395 x 395 x 190mm

> installation à encastrer (par-dessus)
> sans trou de robinet, avec trou de trop-plein
> en emballage: vasque

Code	Poids	Pièces par palette	€
S100 6415 0400 000	5	48	•





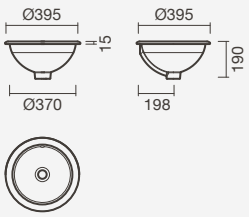


Shinrin-Yoku
Cedar wood & Black Pepper
HAND WASH



Robinetterie

Introduction

	Information	208
	Guide des collections	210

Collections de salle de bain

	Moon	212
	Sun	216
	Silk	220
	Balance	228
	Orbis	238
	Loop	242
	Norm	246
	Selekt	250
	Prim	254
	Unic	258
N	Bloom	268
N	Viva	276
N	Scope	280
	Atlas 40	284
	Xs	288
	Grecia	290

Robinets techniques

	Électroniques	292
	Temporisés	296
	Robinets d'arret	301
	Utilisations spécifiques	302

Accessoires

	Bondes de vidange	303
N	Siphons	304

Collections de cuisine

	Volt	307
	Stem	308
	Loop / Prim	310
N	Silk / Unic / Bloom	311
	Atlas 40 / Viva	312
	Xs	313

Robinetterie

Sachez-en plus sur notre gamme



Détails

Touche finale

Découvrez le bon robinet

Aujourd'hui, plus que jamais, il est impératif de penser à une maison en misant sur l'utilisabilité et la commodité, surtout en ce qui concerne la salle de bain. Explorez notre gamme de robinets pour savoir comment ils pourront vous aider.

Thermostatiques

Sécurité et confort

Tout le confort, aucun souci

Nos attentes changent en fonction de la phase de vie dans laquelle nous nous trouvons, mais le besoin de sécurité et confort demeure toujours le même. Découvrez nos mitigeurs thermostatiques et investissez dans le futur.



Thermostatiques

Vous rentrez dans la douche et quelqu'un d'autre à la maison ouvre un robinet: l'eau devient gelée ou brulante et vous avez du mal à réguler la température avec les yeux pleins de shampoing. Un robinet thermostatique met fin à ces moments désagréables - température parfaite en quelques secondes: stable tout au long de votre bain.

Disponible dans les collections:
Balance · Silk · Unic · Bloom

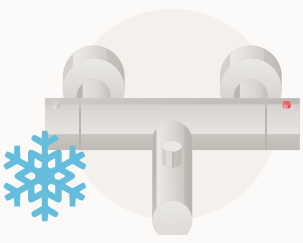

Cold Touch

La sécurité est le plus important. Cold touch, présente dans tous les mitigeurs thermostatiques, elle permet que la température de toute la surface extérieure ne dépasse pas celle de la douche. Ceci est une mesure de sécurité particulièrement utile pour les enfants, qui ne se rendent pas toujours compte des dangers des surfaces chaudes.

Disponible dans les collections:
Balance · Silk · Unic · Bloom



Garantie

Qualité

Choix sûr

Nous savons qu'il est vital que vous fassiez confiance aux produits que vous choisissez et, donc, nous investissons de façon continue pour garantir leur qualité. Cette certitude nous permet de vous offrir une extension de garantie de 36 mois sur toute la gamme de robinets, pour un total de 5 ans de qualité assurée.

Durabilité

Technologies

Moins d'eau et d'énergie. Flux parfait.

L'eau est aussi nécessaire que l'air que nous respirons. Découvrez ci-dessous les technologies qui vous permettront non seulement de conserver cette ressource si précieuse mais aussi d'économiser en énergie électrique.

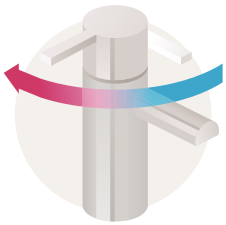

Cold Start

Avec cold start, lorsque vous ouvrez le mitigeur en position centrale, seule l'eau froide sera activée. Pour activer l'eau chaude, il vous suffira de pivoter la poignée vers la gauche. Là, le système de chauffage d'eau se déclenchera. Ce développement évite que la canalisation reçoive de l'eau chaude en vain, économisant de l'énergie et réduisant les émissions de CO_2, ce qui représente une diminution de l'impact sur l'environnement et sur votre budget.

Disponible dans les collections:
Moon · Sun · Balance · Orbis
Norm · Selekt · Loop · Prim
Bloom · Viva · Scope

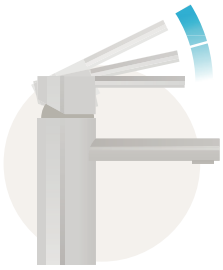

Ouverture écologique

Un mitigeur commun présente un débit de près de 12 litres d'eau par minute. Avec l'introduction de l'ouverture écologique, la consommation d'eau est réduite à moitié, sans compromettre votre confort. Les mitigeurs sont équipés d'une cartouche qui freine le mouvement de la poignée sur deux positions prédéfinies : à moitié ouvert – 50 % du flux d'eau, et ouverture totale – le même débit qu'un mitigeur traditionnel.

Disponible dans les collections:
Moon · Sun · Silk · Balance · Orbis
Loop · Norm · Selekt · Prim · Unic
Bloom · Viva · Scope · Atlas 40

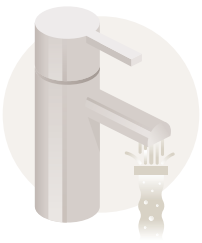

Perlateur écologique

L'air est abondant, mais l'eau est précieuse : découvrez une technologie qui vous permet de tirer plus grand profit de l'eau en même temps que vous diminuez sa consommation. Les perlateurs écologiques sont des pièces intégrées dans le bec du mitigeur, qui ajoutent de l'air à l'eau. Le résultat est un flux d'eau plus volumineux, précis et doux. Une économie d'eau sans effort et une utilisation plus confortable, sans éclaboussures.

Disponible dans les collections:
Moon · Sun · Balance · Orbis · Selekt
Norm · Unic · Bloom · Viva · Scope
XS · Eco-stop

Guide de collections

Découvrez notre gamme de robinets



Moon
5 Modèles
Page 212



Sun
6 Modèles
Page 216



Silk
15 Modèles
Page 220



Balance
20 Modèles
Page 228



Orbis
9 Modèles
Page 238



Loop
9 Modèles
Page 242



Norm
9 Modèles
Page 246



Selekt
5 Modèles
Page 250

Lavabo								
> mitigeur	•	•	•	•	•	•	•	•
> mitigeur - fonction de cascade								
> mitigeur - accessibilité								
> mitigeur - encastré								
> mitigeur - bec court, encastré			•	•	•			
> mitigeur - bec long, encastré			•	•	•			
> mitigeur - avec bec haut	•	•	•	•	•	•	•	•
> temporisé								
> temporisé - avec bec haut								
> temporisé - encastré								
> électronique		•		•				
> électronique - encastré				•				
Bidet								
> mitigeur	•	•	•	•	•	•	•	•
> mitigeur - accessibilité								
Douche								
> mitigeur	•	•	•	•	•	•	•	•
> mitigeur - accessibilité								
> mitigeur - encastré								
> mitigeur - 1 fonction, encastré			•	•	•	•	•	
> mitigeur - colonne de douche			•		•			
> thermostatique				•				
> thermostatique - colonne de douche				•				
> thermostatique - 1 fonction, encastré			•					
> temporisé - encastré								
Douche / Bain								
> mitigeur - 2 fonctions, encastré			•	•	•	•	•	
> mitigeur - 3 fonctions, encastré			•	•				
> mitigeur - 4 fonctions, encastré			•	•				
> thermostatique - 2 fonctions, encastré			•	•				
> thermostatique - 3 fonctions, encastré			•	•				
> thermostatique - 4 fonctions, encastré			•	•				
Bain								
> mitigeur	•	•	•	•	•	•	•	•
> mitigeur - fonction de cascade								
> mitigeur - encastré								
> mitigeur - sur pied				•				
> thermostatique				•				
Urinoir								
> temporisé - encastré								



Prim
10 Modèles

Page 254



Unic
22 Modèles

Page 258



Bloom
16 Modèles

Page 268



Viva
7 Modèles

Page 276



Scope
6 Modèles

Page 280



Atlas 40
4 Modèles

Page 284



XS
4 Modèles

Page 288



Grecia
4 Modèles

Page 290

Lavabo								
> mitigeur	•	•	•	•	•	•	•	•
> mitigeur - fonction de cascade								
> mitigeur - accessibilité		•		•				
> mitigeur - encastré	•							
> mitigeur - bec court, encastré		•						
> mitigeur - bec long, encastré		•						
> mitigeur - avec bec haut	•	•	•					
> temporisé		•						
> temporisé - avec bec haut		•						
> temporisé - encastré			•					
> électronique		•						
> électronique - encastré		•						
Bidet								
> mitigeur	•	•	•	•	•	•	•	•
> mitigeur - accessibilité				•				
Douche								
> mitigeur	•	•	•	•	•	•	•	•
> mitigeur - accessibilité				•				
> mitigeur - encastré								
> mitigeur - 1 fonction, encastré	•	•	•		•			
> mitigeur - colonne de douche			•					
> thermostatique								
> thermostatique - colonne de douche		•	•					
> thermostatique - 1 fonction, encastré		•						
> temporisé - encastré			•					
Douche / Bain								
> mitigeur - 2 fonctions, encastré	•	•	•		•			
> mitigeur - 3 fonctions, encastré		•						
> mitigeur - 4 fonctions, encastré		•						
> thermostatique - 2 fonctions, encastré		•						
> thermostatique - 3 fonctions, encastré		•	•					
> thermostatique - 4 fonctions, encastré		•						
Bain								
> mitigeur	•	•	•	•	•	•	•	•
> mitigeur - fonction de cascade								
> mitigeur - encastré			•					
> mitigeur - sur pied								
> thermostatique								
Urinoir								
> temporisé - encastré			•					

Moon



Mitigeur de lavabo MOON avec bec haut

LAVABO

Mitigeur de lavabo

> pour lavabos avec trou de robinet
> cartouche céramique et perlateur orientable (écologiques)
> fonction cold start (ouverture à froid)
> en emballage: robinet, flexibles d'alimentation et kit de fixation

Code	Poids	€
S500 0501 2950 703	2	•



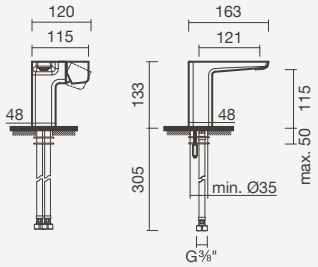

Mitigeur de lavabo (bec haut)

> pour lavabos sans trou de robinet
> cartouche céramique et perlateur orientable (écologiques)
> fonction cold start (ouverture à froid)
> en emballage: robinet, flexibles d'alimentation et kit de fixation

Code	Poids	€
S500 0501 2950 711	3	•



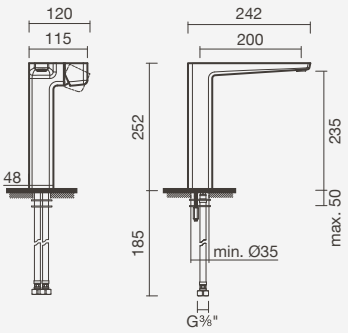

BIDET

Mitigeur de bidet

> pour bidets avec trou de robinet
> cartouche céramique et perlateur orientable (écologiques)
> fonction cold start (ouverture à froid)
> en emballage: robinet, flexibles d'alimentation et kit de fixation

Code	Poids	€
S500 0501 2950 701	2	•



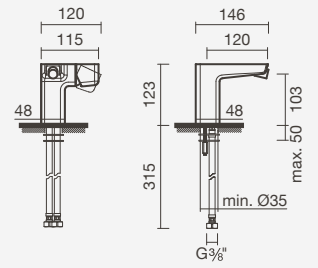

DOUCHE

Mitigeur de douche

> pour douches
> cartouche céramique (écologique)
> réducteur de débit intégré en flexible de douche
> en emballage: robinet, douchette à main, support, flexible de 175cm et kit de fixation

Code	Poids	€
S500 0506 6250 702	2	•



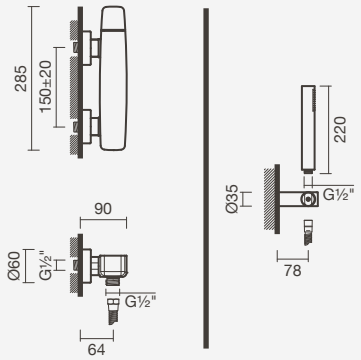

BAIN

Mitigeur de baignoire

> pour bains
> cartouche céramique et perlateur orientable (écologiques)
> réducteur de débit intégré en flexible de douche
> en emballage: robinet, douchette à main, support, flexible de 175cm et kit de fixation

Code	Poids	€
S500 0506 6250 705	3	•



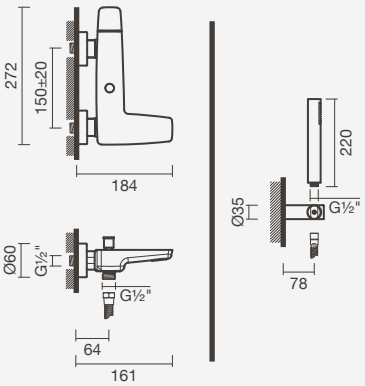



Mitigeur de baignoire MOON

Sun



Mitigeur de lavabo SUN avec finition noir mat et lavabo murale en *solid surface* EVEN 140 avec cuve à la droite

LAVABO

Mitigeur de lavabo





> pour lavabo avec trou pour robinet
> cartouche céramique et perlateur non-orientable (écologiques)
> fonction cold start (ouverture à froid)
> en emballage: robinet, flexibles d'alimentation et kit de fixation

Finition chromée	Poids	€
S502 0455 0212 600	2	•
Finition noir mat		
S502 0455 0271 600	2	•
Finition brossée		
S502 0455 0224 800	2	•

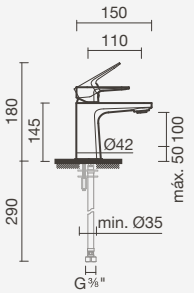

Mitigeur de lavabo (bec haut)





> pour lavabo sans trou pour robinet
> cartouche céramique et perlateur non-orientable (écologiques)
> fonction cold start (ouverture à froid)
> en emballage: robinet, flexibles d'alimentation et kit de fixation

Finition chromée	Poids	€
S502 0451 2412 600	2	•
Finition noir mat		
S502 0451 2471 600	2	•
Finition brossée		
S502 0451 2424 800	2	•

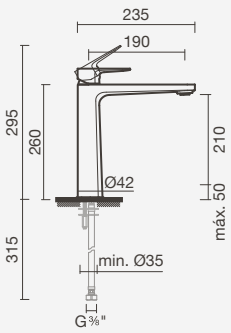

LAVABO







Mitigeur électronique de lavabo

> pour lavabos avec trou de robinet
> avec électrovanne et perlateur non-orientable (écologique)
> activé par capteur infrarouge
> alimentation par électricité (230V) ou batteries (6V)
> en emballage: robinet, boîte électronique, flexibles d'alimentation et kit de fixation

1 Flux d'eau - finition chromée	Poids	€
S502 0960 0012 600	2	•
1 Flux d'eau - finition noir mat		
S502 0960 0071 600	2	•
1 Flux d'eau - finition dorée		
S502 0960 0071 700	2	•

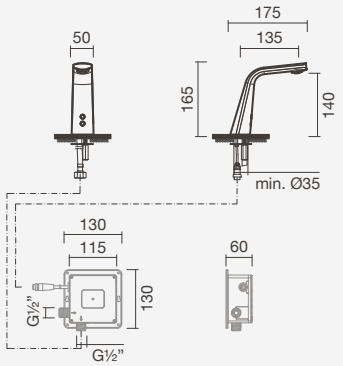

BIDET







Mitigeur de bidet

> pour bidet avec trou pour robinet
> cartouche céramique et perlateur orientable (écologiques)
> fonction cold start (ouverture à froid)
> en emballage: robinet, flexibles d'alimentation et kit de fixation

Finition chromée	Poids	€
S502 0465 0212 600	1	•
Finition noir mat		
S502 0465 0271 600	1	•
Finition brossée		
S502 0465 0224 800	1	•

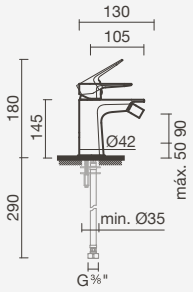

DOUCHE







Mitigeur de douche

> pour douche
> cartouche céramique
> en emballage: robinet, douchette à main, support et flexible de 170cm

Finition chromée	Poids	€
S502 0476 6212 600	2	•
Finition noir mat		
S502 0476 6271 600	2	•
Finition brossée		
S502 0476 6224 800	2	•

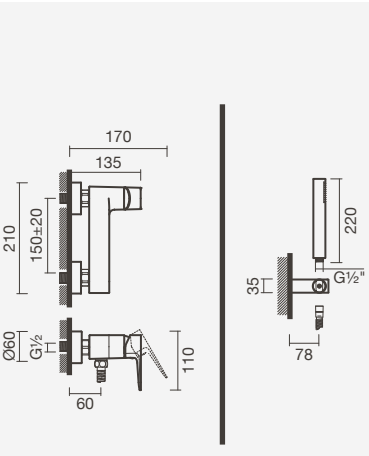

BAIN

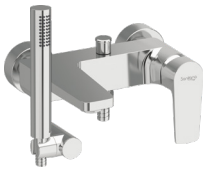



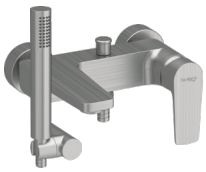

Mitigeur de baignoire

> pour bain
> cartouche céramique et perlateur non-orientable (écologique)
> en emballage: robinet, douchette à main, support et flexible de 170cm

Finition chromée	Poids	€
S502 0486 6212 600	2	•
Finition noir mat		
S502 0486 6271 600	2	•
Finition brossée		
S502 0486 6224 800	2	•

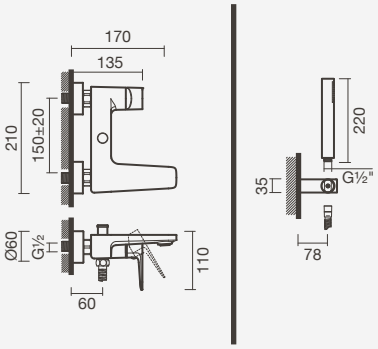



Mitigeur électronique de lavabo SUN avec finition dorée et lavabo murale en *solid surface* EVEN 160

Silk



Mitigeur de lavabo SILK

LAVABO



Mitigeur de lavabo

> pour lavabos avec trou de robinet
> cartouche céramique (écologique) et perlateur non-orientable
> en emballage: robinet, flexibles d'alimentation et kit de fixation

Code	Poids	€
S500 0541 2750 703	1	•

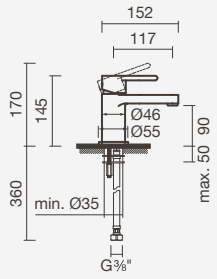



Mitigeur de lavabo (bec haut)

> pour lavabos avec trou de robinet
> cartouche céramique (écologique) et perlateur non-orientable
> en emballage: robinet, flexibles d'alimentation et kit de fixation

Code	Poids	€
S500 0541 2750 711	2	•

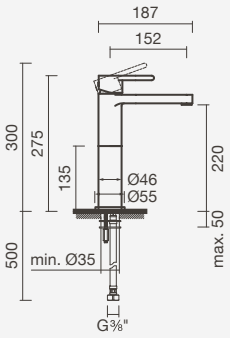

Mitigeur de lavabo

> pour lavabos sans trou de robinet
> cartouche céramique (écologique) et perlateur non-orientable
> profondeur minimale d'installation: 50mm
> en emballage: robinet et boîte d'installation



Bec long	Poids	€
S500 0541 0812 601	3	•
Bec court		
S500 0541 1012 601	2	•

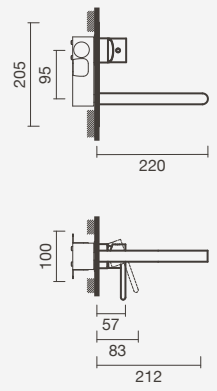



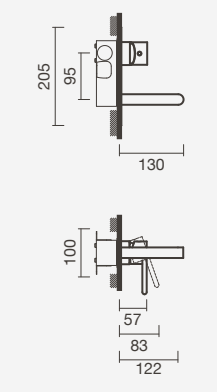

BIDET



Mitigeur de bidet

> pour bidets avec trou de robinet
> cartouche céramique (écologique) et perlateur orientable
> en emballage: robinet, flexibles d'alimentation et kit de fixation

Code	Poids	€
S500 0541 2750 701	1	•

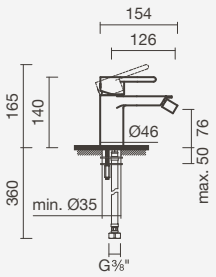

DOUCHE



Mitigeur de douche

> pour douches
> cartouche céramique (écologique)
> en emballage: robinet, douchette à main, support, flexible de 175cm et kit de fixation

Code	Poids	€
S500 0541 3850 702	1	•

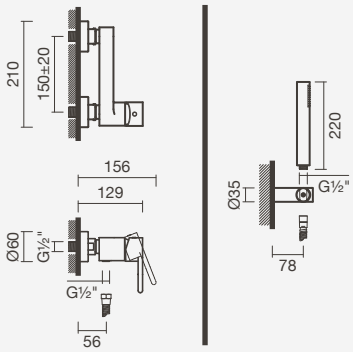

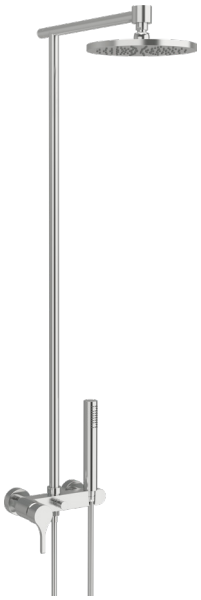

Colonne de douche avec mitigeur

> pour douches (2 fonctions: douchette à main et douche de tête - orientable)
> cartouche à disques en céramique (écologique)
> système de douche fixe (hauteur non réglable)
> en laiton chromé
> en emballage: colonne de douche, douche de tête avec Ø225mm, douchette à main, support pour douchette à main fixe (intégré dans le corps du mitigeur), flexible de 175cm et kit de fixation

Code	Poids	€
S500 0544 6150 700	5	•

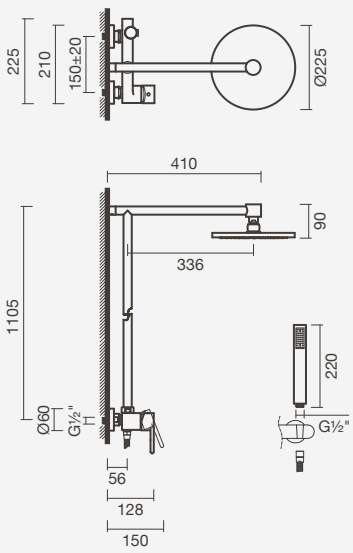



Colonne de douche avec mitigeur SILK

DOUCHE / BAIN

Mitigeurs thermostatiques de douche (1 fonction)

> pour douches ou bains (1 fonction)
> cartouche thermostatique (butée de confort a 38°)
> profondeur d'installation réglable: de 45 a 85mm
> en emballage: robinet





Façade carrée	Poids	€
S500 0546 9850 706	2	•
Façade ronde		
S500 0546 9050 706	2	•

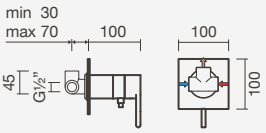

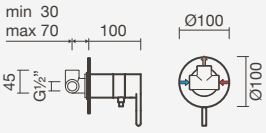

Mitigeurs thermostatiques de douche (2 fonctions)

> pour douches et/ou bains (2 fonctions)
> cartouche thermostatique (butée de confort a 38°)
> profondeur d'installation réglable: de 60 a 75mm (façade rectangulaire horizontale) et de 55 a 85mm (Façade rectangulaire (verticale) et ronde)
> en emballage: robinet





Façade rectangulaire (verticale)		
S500 0546 9950 706	2	•
Façade ronde		
S500 0546 9150 706	2	•

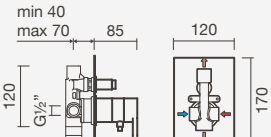

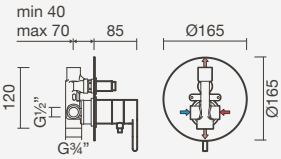

Mitigeurs thermostatiques de douche (3 fonctions)

> pour douches et/ou bains (3 fonctions)
> cartouche thermostatique (butée de confort a 38°)
> profondeur d'installation réglable: de 45 a 75mm
> en emballage: robinet





Façade rectangulaire (verticale)	Poids	€
S500 0547 0050 706	2	•
Façades rondes		
S500 0546 9250 706	2	•

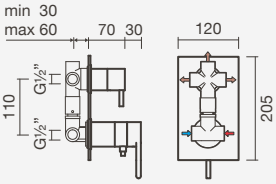

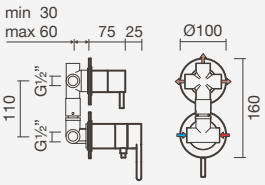

DOUCHE / BAIN

Mitigeurs thermostatiques de douche (4 fonctions)

> pour douches et/ou bains (4 fonctions)
> cartouche thermostatique (butée de confort a 38°)
> profondeur d'installation réglable: de 60 a 75mm (façade rectangulaire horizontal) et 45 a 75mm (Façade rectangulaire (verticale) et ronde)
> en emballage: robinet



Façade rectangulaire (verticale)		
S500 0547 0150 706	3	•
Façades rondes		
S500 0546 9350 706	3	•



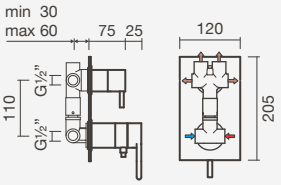

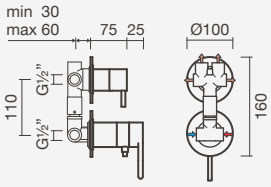

Mitigeur de douche (1 fonction)

> pour douches ou bains (1 fonction)
> cartouche céramique
> profondeur d'installation réglable: de 45 a 75mm
> en emballage: robinet



Façade carrée	Poids	€
S500 0546 9450 706	1	•
Façade ronde		
S500 0546 8650 706	1	•



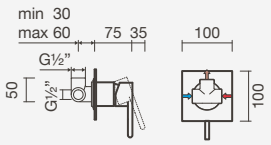

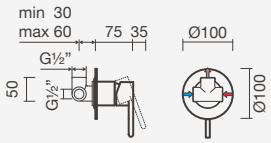

Mitigeur de douche (2 fonctions)

> pour douches et/ou bains (2 fonctions)
> cartouche céramique
> profondeur d'installation réglable: de 60 a 75mm (façade rectangulaire horizontale) et 55 a 75mm (Façade rectangulaire (verticale) et ronde)
> en emballage: robinet



Façade rectangulaire (verticale)		
S500 0546 9550 706	2	•
Façade ronde		
S500 0546 8750 706	2	•



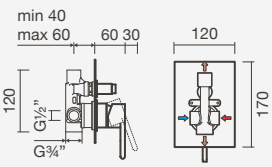

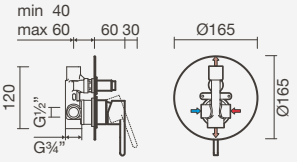

DOUCHE / BAIN



Mitigeur de douche (3 fonctions)

> pour douches et/ou bains (3 fonctions)
> cartouche céramique
> profondeur d'installation réglable: de 45 a 75mm
> en emballage: robinet

Façade rectangulaire (verticale)	Poids	€
S500 0546 9650 706	2	•
Façades rondes		
S500 0546 8850 706	2	•



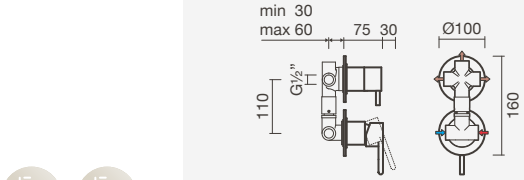



Mitigeur de douche (4 fonctions)

> pour douches et/ou bains (4 fonctions)
> cartouche céramique
> profondeur d'installation réglable: de 60 a 75mm (façade rectangulaire horizontale) et 45 a 75mm (Façade rectangulaire (verticale) et ronde)
> en emballage: robinet

Façade rectangulaire (verticale)		
S500 0546 9750 706	3	•
Façades rondes		
S500 0546 8950 706	3	•





BAIN



Mitigeur de baignoire

> pour bains
> cartouche céramique (écologique) et perlateur non-orientable
> en emballage: robinet, douchette à main, support, flexible de 175cm et kit de fixation

Code	Poids	€
S500 0541 3850 705	2	•

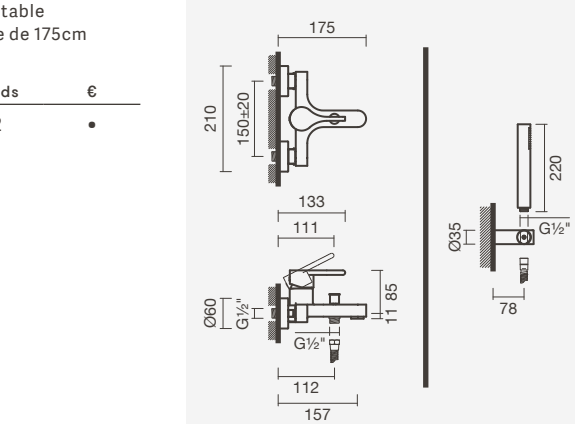



Mitigeur de baignoire SILK

Balance



Colonne de douche avec mitigeur thermostatique BALANCE

LAVABO



Mitigeur de lavabo

> pour lavabos avec trou de robinet
> cartouche céramique et perlateur non-orientable (écologiques)
> fonction cold start (ouverture à froid)
> en emballage: robinet, flexibles d'alimentation et kit de fixation

Code	Poids	€
S500 0401 2950 703	2	•

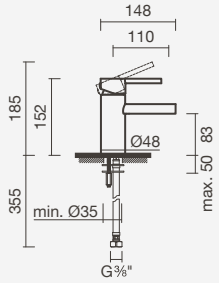



Mitigeur de lavabo (bec haut)

> pour lavabos sans trou de robinet
> cartouche céramique et perlateur non-orientable (écologiques)
> fonction cold start (ouverture à froid)
> en emballage: robinet, flexibles d'alimentation et kit de fixation

Code	Poids	€
S500 0401 2950 711	2	•

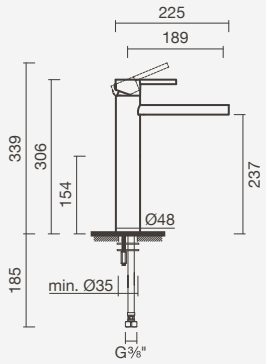



Mitigeur de lavabo

> pour lavabos sans trou de robinet
> cartouche céramique et perlateur non-orientable (écologiques)
> profondeur minimale d'installation: 90mm
> en emballage: robinet, boîte d'installation, flexibles d'alimentation et kit de fixation

Bec long	Poids	€
S500 0401 0712 600	2	•
Bec court		
S500 0401 0912 600	2	•

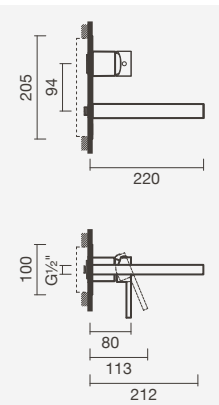



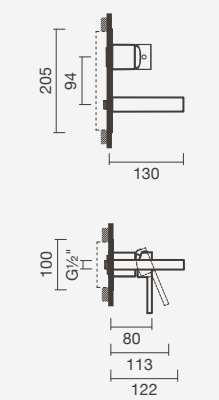

LAVABO

Mitigeur électronique de lavabo

> pour lavabos sans trou de robinet
> avec électrovanne et perlateur non-orientable (écologique)
> activé par capteur infrarouge
> alimentation par électricité (220V) ou batteries (1.5V)
> en emballage: robinet, boîte électronique, manette de réglage de temperature cachée, flexibles d'alimentation et kit de fixation

2 Flux d'eau	Poids	€
S500 0402 9350 703	1	•



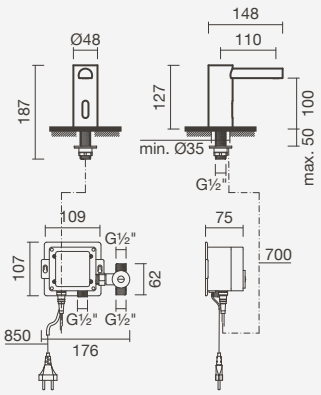

Mitigeur électronique de lavabo

> pour lavabos sans trou de robinet
> avec électrovanne et perlateur non-orientable (écologique)
> activé par capteur infrarouge
> alimentation par électricité (220V) ou batteries (1.5V)
> en emballage: robinet, boîte électronique, manette de réglage de temperature cachée, flexibles d'alimentation et kit de fixation

2 Flux d'eau	Poids	€
S500 8952 9450 700	2	•



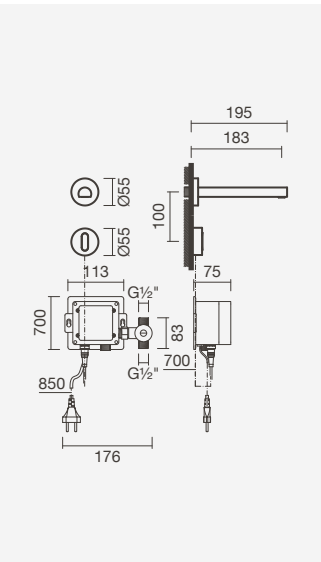

Robinet électronique de lavabo

> pour lavabos sans trou de robinet
> avec électrovanne et perlateur non-orientable (écologique)
> activé par capteur infrarouge
> alimentation par électricité (220V) ou batteries (1.5V)
> en emballage: robinet, boîte électronique, flexibles d'alimentation et kit de fixation

1 Flux d'eau	Poids	€
S500 8942 9350 700	2	•



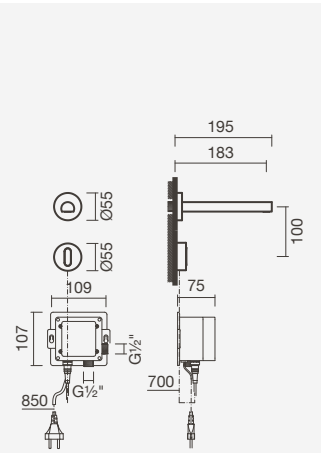

BIDET

Mitigeur de bidet

> pour bidets avec trou de robinet
> cartouche céramique et perlateur non-orientable (écologiques)
> fonction cold start (ouverture à froid)
> en emballage: robinet, flexibles d'alimentation et kit de fixation

Code	Poids	€
S500 0401 2950 701	2	•



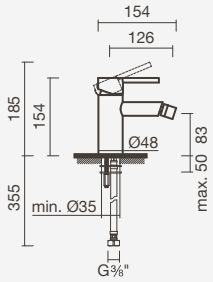

ECO COLD START



Mitigeur de bidet BALANCE avec bidet au sol jusqu'au mur GLAM

DOUCHE



Mitigeur thermostatique de douche

> pour douches
> cartouche thermostatique (butée de confort a 38°)
> en emballage: robinet, douchette à main, support, flexible de 175cm et kit de fixation

Code	Poids	€
S500 0401 3850 702	3	•

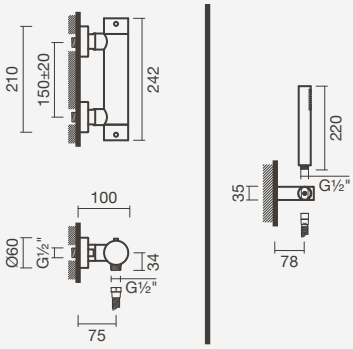



Mitigeur de douche

> pour douches
> cartouche céramique (écologique)
> fonction cold start (ouverture à froid)
> en emballage: robinet, douchette à main, support, flexible de 175cm et kit de fixation

Code	Poids	€
S500 0401 3750 702	3	•

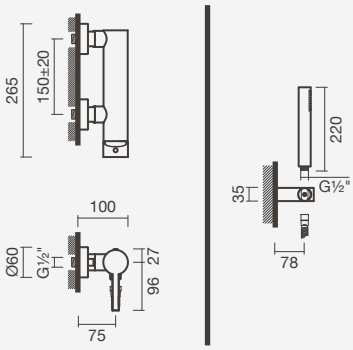



Colonne de douche avec mitigeur thermostatique

> pour douches (2 fonctions: douchette à main et douche de tête - orientable)
> cartouche thermostatique (butée de confort a 38°)
> système de douche fixe (hauteur non réglable)
> en laiton chromé
> en emballage: colonne de douche, douche de tête avec Ø200mm, douchette à main, 2 supports pour douchette à main (fixe et/ou orientable et réglable en hauteur), flexible de 175cm et kit de fixation

Code	Poids	€
S500 0404 6050 709	6	•

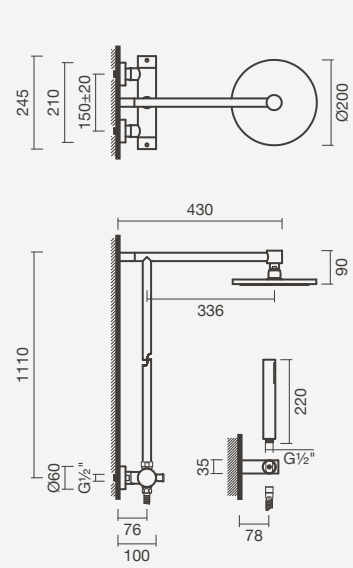

DOUCHE / BAIN





Mitigeurs thermostatiques de douche (2 fonctions)

> pour douches et/ou bains (2 fonctions)
> cartouche thermostatique (butée de confort a 38°)
> profondeur d'installation réglable: de 60 a 75mm (façade rectangulaire horizontale) et de 55 a 85mm (Façade rectangulaire (verticale) et ronde)
> en emballage: robinet

Façade rectangulaire (verticale)		
S500 0406 9950 700	2	•
Façade ronde		
S500 0406 9150 700	2	•





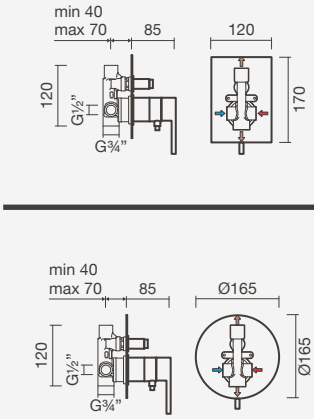

Mitigeur de douche BALANCE

DOUCHE / BAIN

Mitigeurs thermostatiques de douche (3 fonctions)





> pour douches et/ou bains (3 fonctions)
> cartouche thermostatique (butée de confort a 38°)
> profondeur d'installation réglable: de 45 a 75mm
> en emballage: robinet

Façade rectangulaire (verticale)	Poids	€
S500 0407 0050 700	2	•
Façades rondes		
S500 0406 9250 700	2	•



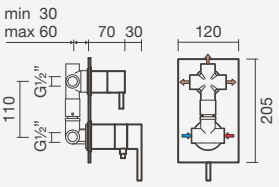

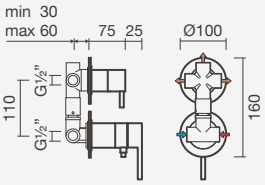

Mitigeurs thermostatiques de douche (4 fonctions)





> pour douches et/ou bains (4 fonctions)
> cartouche thermostatique (butée de confort a 38°)
> profondeur d'installation réglable: de 60 a 75mm (façade rectangulaire verticale) et de 45 a 75mm (Façade rectangulaire (verticale) et ronde)
> en emballage: robinet

Façade rectangulaire (verticale)		
S500 0407 0150 700	3	•
Façades rondes		
S500 0406 9350 700	3	•



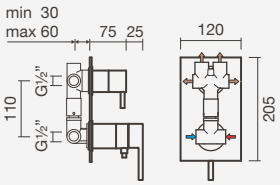

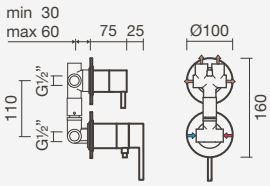

Mitigeur de douche (1 fonction)





> pour douches ou bains (1 fonction)
> cartouche céramique
> profondeur d'installation réglable: de 45 a 75mm
> en emballage: robinet

Façade carrée	Poids	€
S500 0406 9450 700	1	•
Façade ronde		
S500 0406 8650 700	1	•

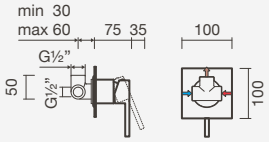

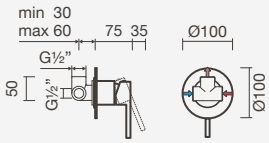

DOUCHE / BAIN



Mitigeur de douche (2 fonctions)

> pour douches et/ou bains (2 fonctions)
> cartouche céramique
> profondeur d'installation réglable: de 60 a 75mm (façade rectangulaire horizontale) et de 55 a 75mm (Façade rectangulaire (verticale) et ronde)
> en emballage: robinet



Façade rectangulaire (verticale)		
S500 0406 9550 700	2	•
Façade ronde		
S500 0406 8750 700	2	•

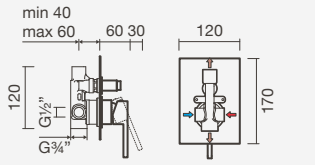

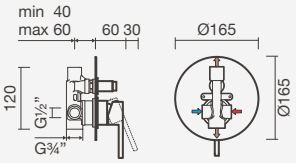

Mitigeur de douche (3 fonctions)

> pour douches et/ou bains (3 fonctions)
> cartouche céramique
> profondeur d'installation réglable: de 45 a 75mm
> en emballage: robinet



Façade rectangulaire (verticale)	Poids	€
S500 0406 9650 700	2	•
Façades rondes		
S500 0406 8850 700	2	•



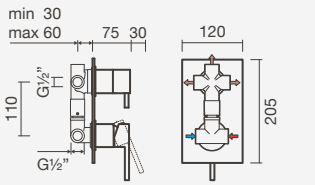

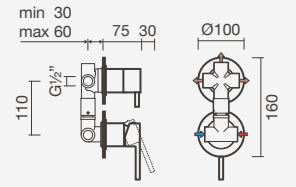

Mitigeur de douche (4 fonctions)

> pour douches et/ou bains (4 fonctions)
> cartouche céramique
> profondeur d'installation réglable: de 60 a 75mm (façade rectangulaire verticale) et de 45 a 75mm (Façade rectangulaire (verticale) et ronde)
> en emballage: robinet



Façade rectangulaire (verticale)		
S500 0406 9750 700	3	•
Façades rondes		
S500 0406 8950 700	3	•



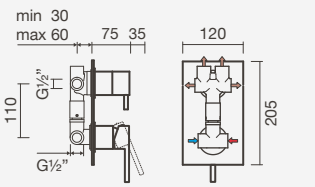

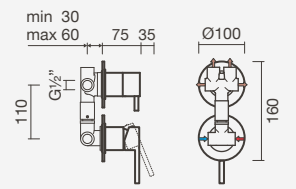

BAIN



Mitigeur thermostatique de baignoire

> pour bains
> cartouche thermostatique (butée de confort a 38°) et perlateur non-orientable
> en emballage: robinet, douchette à main, support, flexible de 175cm et kit de fixation

Code	Poids	€
S500 0407 8150 705	3	•

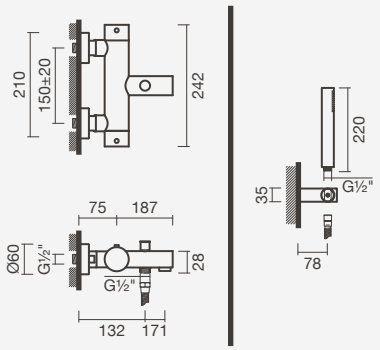



Mitigeur de baignoire

> pour bains
> cartouche céramique (écologique) et perlateur non-orientable
> fonction cold start (ouverture à froid)
> en emballage: robinet, douchette à main, support, flexible de 175cm et kit de fixation

Code	Poids	€
S500 0401 3850 705	4	•

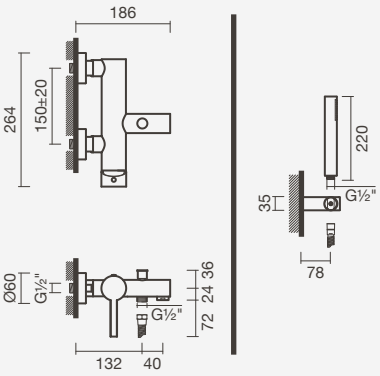

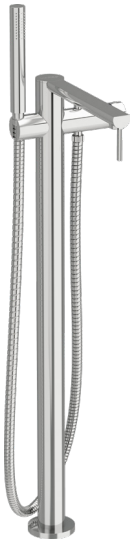

Mitigeur de baignoire sur pied

> pour bains
> cartouche céramique (écologique) et perlateur non-orientable
> nécessite la pré-installation du point d'eau
> en emballage: robinet, douchette à main, flexible de 175cm et kit de fixation

Code	Poids	€
S500 0401 3750 708	13	•

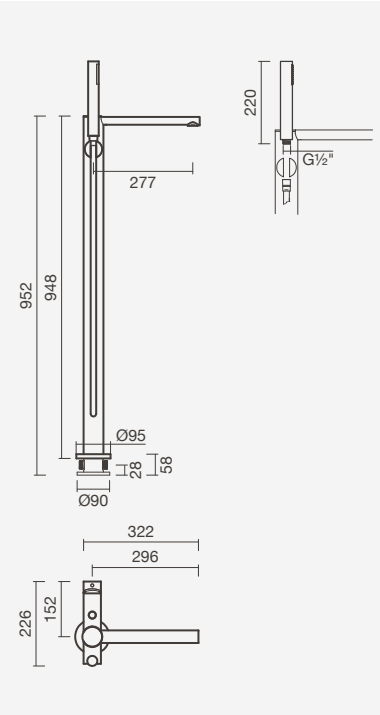



Mitigeur thermostatique de baignoire BALANCE

Orbis



Mitigeur de lavabo ORBIS avec bec haut

LAVABO



Mitigeur de lavabo

> pour lavabos avec trou de robinet
> cartouche céramique et perlateur non-orientable (écologiques)
> fonction cold start (ouverture à froid)
> en emballage: robinet, flexibles d'alimentation et kit de fixation

Code	Poids	€
S502 0041 2912 600	1	•

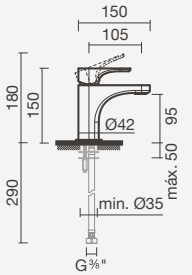



Mitigeur de lavabo (bec haut)

> pour lavabos sans trou de robinet
> cartouche céramique et perlateur non-orientable (écologiques)
> fonction cold start (ouverture à froid)
> en emballage: robinet, flexibles d'alimentation et kit de fixation

Code	Poids	€
S502 0081 2912 600	2	•

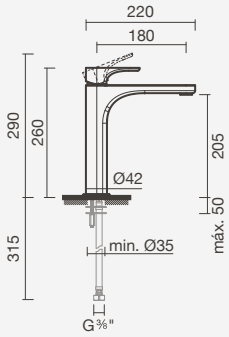



Mitigeur de lavabo

> pour lavabos sans trou de robinet
> cartouche céramique et perlateur non-orientable (écologiques)
> fonction cold start (ouverture à froid)
> profondeur d'installation réglable: 50 a 75mm
> en emballage: robinet

Bec long	Poids	€
S502 0161 0812 600	3	•
Bec court		
S502 0171 1012 600	2	•

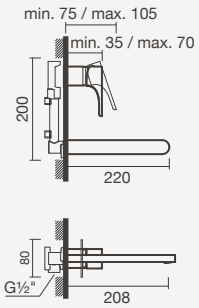

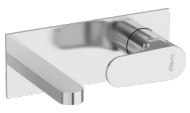

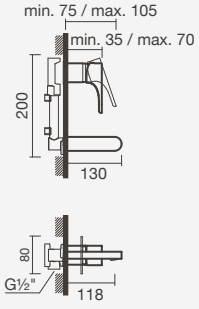

BIDET



Mitigeur de bidet

> pour bidets avec trou de robinet
> cartouche céramique et perlateur orientable (écologiques)
> fonction cold start (ouverture à froid)
> en emballage: robinet, flexibles d'alimentation et kit de fixation

Code	Poids	€
S502 0051 2912 600	1	•

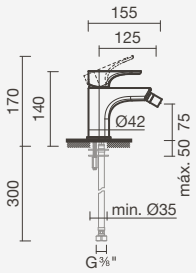

DOUCHE



Mitigeur de douche

> pour douches
> cartouche céramique
> réducteur de débit intégré en flexible de douche
> en emballage: robinet, douchette à main, support, flexible de 175cm et kit de fixation

Code	Poids	€
S502 0066 6212 600	2	•

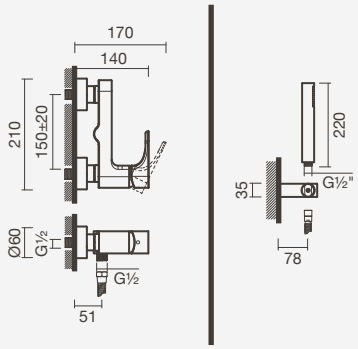

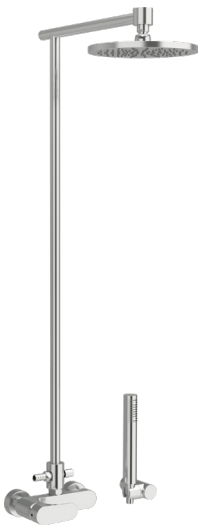

Colonne de douche avec mitigeur

> pour douches (2 fonctions: douchette à main et douche de tête - orientable)
> cartouche à disques en céramique
> système de douche fixe (hauteur non réglable)
> en laiton chromé
> en emballage: colonne de douche, douche de tête avec Ø220mm, douchette à main, support pour douchette à main fixe, flexible de 175cm et kit de fixation

Code	Poids	€
S502 0114 5912 600	6	•

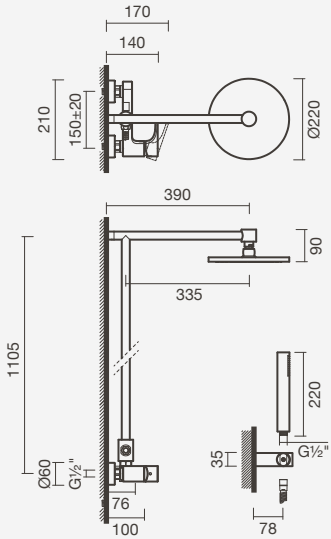

DOUCHE / BAIN





Mitigeur de douche (1 fonction)

> pour douches ou bains (1 fonction)
> cartouche céramique
> profondeur d'installation réglable: de 45 a 75mm
> en emballage: robinet

Façade carrée	Poids	€
S502 0136 9412 600	1	•
Façade ronde		
S502 0126 8612 600	1	•

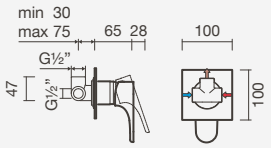

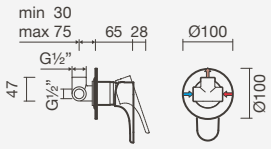





Mitigeur de douche (2 fonctions)

> pour douches et/ou bains (2 fonctions)
> cartouche céramique
> profondeur d'installation réglable: de 55 a 75mm
> en emballage: robinet

Façade rectangulaire (verticale)	Poids	€
S502 0156 9512 600	2	•
Façade ronde		
S502 0146 8712 600	2	•

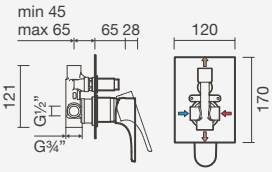

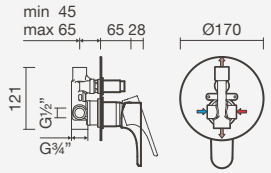

BAIN



Mitigeur de baignoire

> pour bains
> cartouche céramique et perlateur non-orientable
> réducteur de débit intégré en flexible de douche
> en emballage: robinet, douchette à main, support, flexible de 175cm et kit de fixation

Code	Poids	€
S502 0076 6212 600	2	•

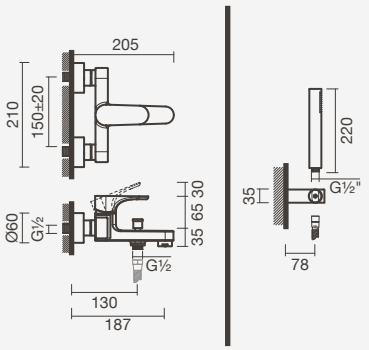

Loop



Mitigeur de lavabo LOOP

LAVABO



Mitigeur de lavabo

> pour lavabos avec trou de robinet
> cartouche céramique (écologique) et perlateur non-orientable
> fonction cold start (ouverture à froid)
en position de poignée centrée
> en emballage: robinet, flexibles d'alimentation et kit de fixation

Code	Poids	€
S502 0811 2912 600	1	•

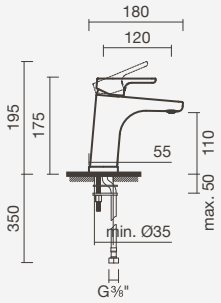



Mitigeur de lavabo (bec haut)

> pour lavabos sans trou de robinet
> cartouche céramique (écologique) et perlateur non-orientable
> fonction cold start (ouverture à froid)
en position de poignée centrée
> en emballage: robinet, flexibles d'alimentation et kit de fixation

Code	Poids	€
S502 0811 2912 601	2	•

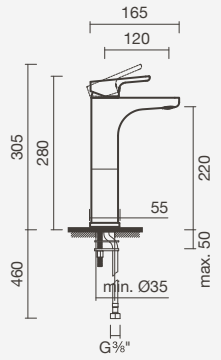

BIDET



Mitigeur de bidet

> pour bidets avec trou de robinet
> cartouche céramique (écologique) et perlateur orientable
> en emballage: robinet, flexibles d'alimentation et kit de fixation

Code	Poids	€
S502 0820 0012 600	1	•

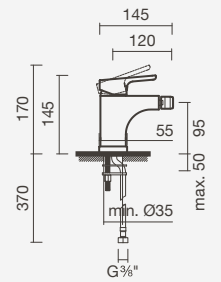

DOUCHE



Mitigeur de douche

> pour douche
> cartouche céramique
> réducteur de débit intégré en flexible de douche
> en emballage: robinet, douchette à main avec 2 functions de douche, support, flexible de 170cm et kit de fixation

Code	Poids	€
S502 0940 0012 600	2	•

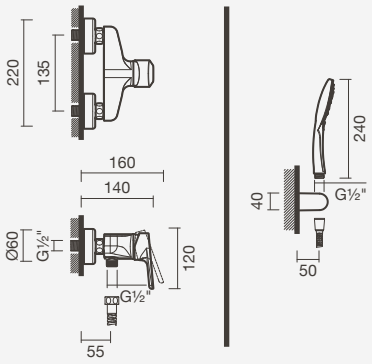

DOUCHE / BAIN



Mitigeur de douche (1 fonction)

> pour douche ou bain (1 fonction)
> cartouche céramique
> avec *smartbox*
> en emballage: robinet et bôite d'installation

Code	Poids	€
S502 0946 9412 601	1	•

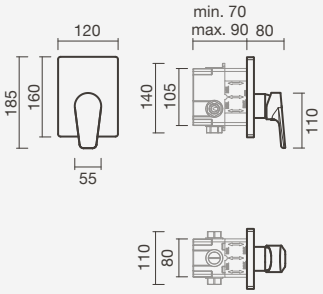



Mitigeur de douche (1 fonction)

> pour douche ou bain (1 fonction)
> cartouche céramique
> en emballage: robinet

Code	Poids	€
S502 0946 9412 600	1	•

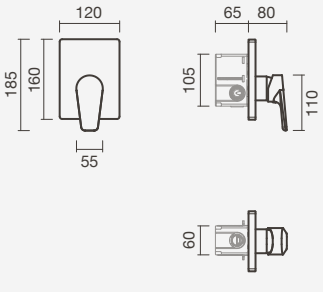

DOUCHE / BAIN

Mitigeur de douche (2 fonctions)

> pour douche et/ou bain (2 fonctions)
> cartouche céramique
> avec *smartbox*
> en emballage: robinet et bôite d'installation



Code	Poids	€
S502 0946 9512 601	1	•

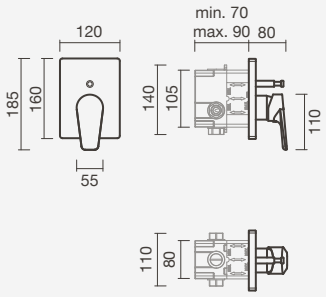

Mitigeur de douche (2 fonctions)

> pour douche et/ou bain (2 fonctions)
> cartouche céramique
> en emballage: robinet



Code	Poids	€
S502 0946 9512 600	1	•

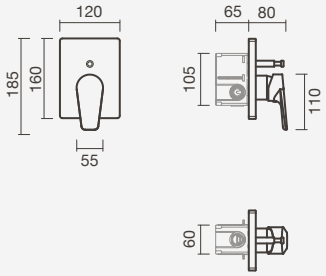

BAIN

Mitigeur de baignoire

> pour bain
> cartouche céramique
> réducteur de débit intégré en flexible de douche
> en emballage: robinet, douchette à main avec 2 functions de douche, support, flexible de 170cm et kit de fixation



Code	Poids	€
S502 0920 0012 600	2	•

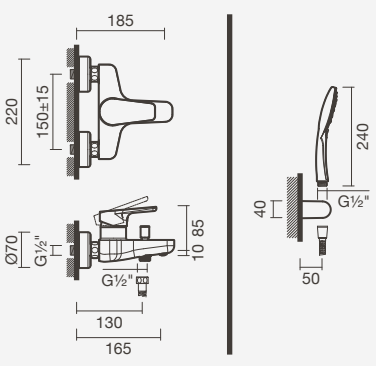

Norm



Mitigeur de lavabo NORM avec bec haut

LAVABO

Mitigeur de lavabo

> pour lavabos avec trou de robinet
> cartouche céramique (écologique) et perlateur non-orientable
> fonction cold start (ouverture à froid)
> en emballage: robinet, flexibles d'alimentation et kit de fixation

Code	Poids	€
S502 0861 2912 600	1	•



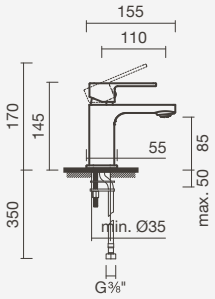

Mitigeur de lavabo (bec haut)

> pour lavabos avec trou de robinet
> cartouche céramique (écologique) et perlateur non-orientable
> fonction cold start (ouverture à froid)
> en emballage: robinet, flexibles d'alimentation et kit de fixation

Code	Poids	€
S502 0861 2912 601	2	•

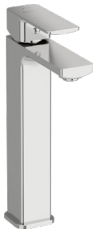

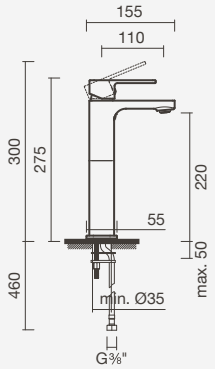

BIDET

Mitigeur de bidet

> pour bidets avec trou de robinet
> cartouche céramique (écologique) et perlateur non-orientable
> en emballage: robinet, flexibles d'alimentation et kit de fixation

Code	Poids	€
S502 0870 0012 600	1	•



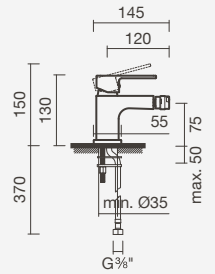

DOUCHE



Mitigeur de douche

> pour douche
> cartouche céramique
> réducteur de débit intégré en flexible de douche
> en emballage: robinet, douchette à main avec 2 functions de douche, support, flexible de 170cm et kit de fixation

Code	Poids	€
S502 0950 0012 600	2	•

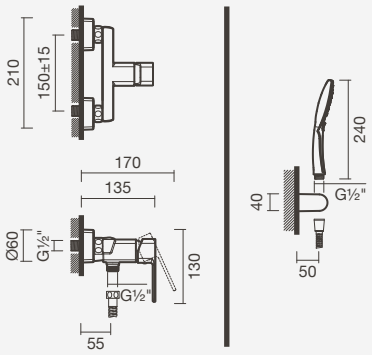

DOUCHE / BAIN



Mitigeur de douche (1 fonction)

> pour douche ou bain (1 fonction)
> cartouche céramique
> avec *smartbox*
> en emballage: robinet et bôite d'installation

Code	Poids	€
S502 0956 9412 601	1	•

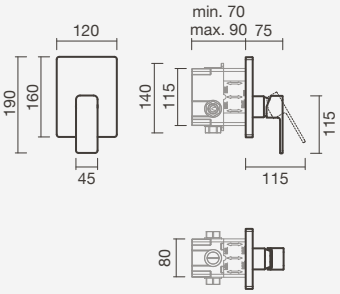

Mitigeur de douche (1 fonction)

> pour douche ou bain (1 fonction)
> cartouche céramique
> en emballage: robinet

Code	Poids	€
S502 0956 9412 600	1	•



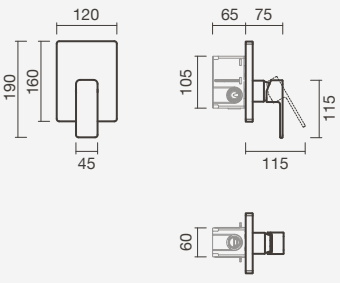

DOUCHE / BAIN



Mitigeur de douche (2 fonctions)

> pour douche et/ou bain (2 fonctions)
> cartouche céramique
> avec *smartbox*
> en emballage: robinet et bôite d'installation

Code	Poids	€
S502 0956 9512 601	1	•

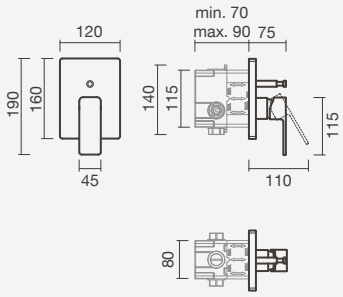

Mitigeur de douche (2 fonctions)

> pour douche et/ou bain (2 fonctions)
> cartouche céramique
> en emballage: robinet

Code	Poids	€
S502 0956 9512 600	1	•



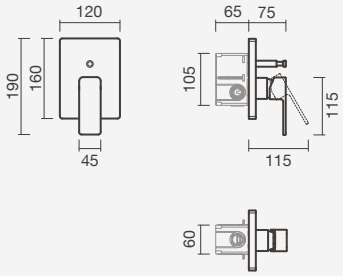

BAIN



Mitigeur de baignoire

> pour bain
> cartouche céramique
> réducteur de débit intégré en flexible de douche
> en emballage: robinet, douchette à main avec 2 functions de douche, support, flexible de 170cm et kit de fixation

Code	Poids	€
S502 0910 0012 600	2	•

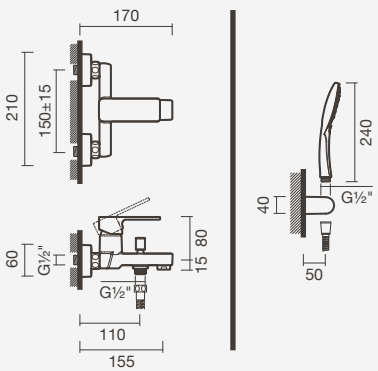

Selekt



Mitigeur de lavabo SELEKT

LAVABO





Mitigeur de lavabo

> pour lavabos avec trou de robinet
> cartouche céramique et perlateur non-orientable (écologiques)
> fonction cold start (ouverture à froid)
> perlateur coin-slot
> en emballage: robinet, flexibles d'alimentation et kit de fixation

Finition chromée	Poids	€
S500 0531 3350 703	1	•
Finition noir mat		
S500 0531 3371 603	1	•

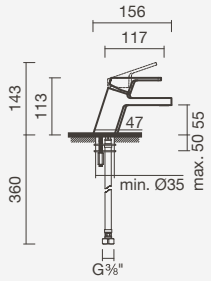

Mitigeur de lavabo (bec haut)





> pour lavabos sans trou de robinet
> cartouche céramique et perlateur non-orientable (écologiques)
> fonction cold start (ouverture à froid)
> perlateur coin-slot
> en emballage: robinet, flexibles d'alimentation et kit de fixation

Finition chromée	Poids	€
S500 0531 3312 600	2	•
Finition noir mat		
S500 0531 3371 600	2	•

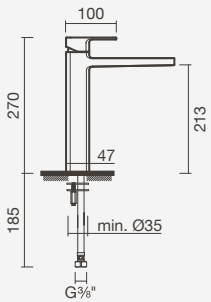

BIDET





Mitigeur de bidet

> pour bidets avec trou de robinet
> cartouche céramique et perlateur orientable (écologiques)
> fonction cold start (ouverture à froid)
> perlateur coin-slot
> en emballage: robinet, flexibles d'alimentation et kit de fixation

Finition chromée	Poids	€
S500 0531 3350 701	1	•
Finition noir mat		
S500 0531 3371 601	1	•

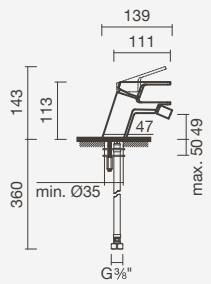

DOUCHE





Mitigeur de douche

> pour douches
> cartouche céramique
> réducteur de débit intégré en flexible de douche
> en emballage: robinet, douchette à main, support, flexible de 175cm et kit de fixation

Finition chromée	Poids	€
S500 0531 3850 702	2	•
Finition noir mat		
S500 0531 3871 602	2	•

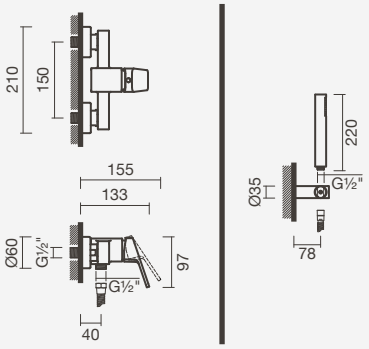

BAIN





Mitigeur de baignoire

> pour bains
> cartouche céramique et perlateur non-orientable
> réducteur de débit intégré en flexible de douche
> en emballage: robinet, douchette à main, support, flexible de 175cm et kit de fixation

Finition chromée	Poids	€
S500 0531 3850 705	2	•
Finition noir mat		
S500 0531 3871 605	2	•

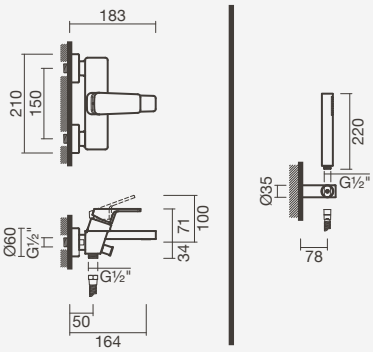



Mitigeur de douche SELEKT



Mitigeur de baignoire SELEKT

Prim



Mitigeur de lavabo PRIM

LAVABO



Mitigeur de lavabo

> pour lavabos avec trou de robinet
> cartouche céramique (écologique) et perlateur non-orientable
> en emballage: robinet, flexibles d'alimentation et kit de fixation

Code	Poids	€
S502 0831 2912 600	1	•

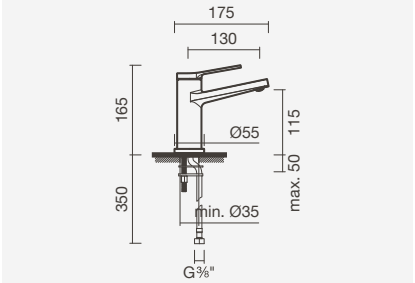



Mitigeur de lavabo (bec haut)

> pour lavabos sans trou de robinet
> cartouche céramique (écologique) et perlateur non-orientable
> en emballage: robinet, flexibles d'alimentation et kit de fixation

Code	Poids	€
S502 0831 2912 601	2	•

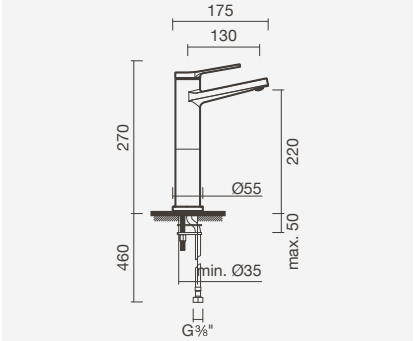



Mitigeur de lavabo (encastré)

> pour lavabos sans trou de robinet
> cartouche céramique (écologique) et perlateur non-orientable
> avec *smartbox*
> en emballage: robinet et bôite d'installation

Code	Poids	€
S502 0831 0712 602	2	•

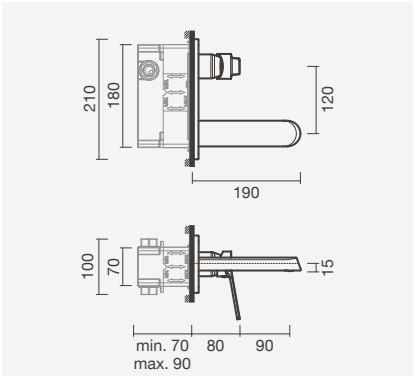

BIDET



Mitigeur de bidet

> pour bidets avec trou de robinet
> cartouche céramique (écologique) et perlateur orientable
> en emballage: robinet, flexibles d'alimentation et kit de fixation

Code	Poids	€
S502 0840 0012 600	1	•

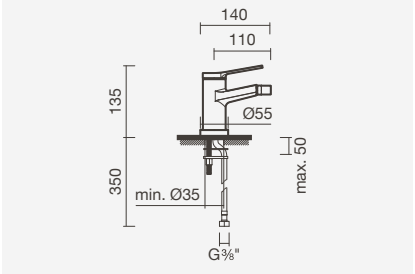

DOUCHE



Mitigeur de douche

> pour douche
> cartouche céramique
> réducteur de débit intégré en flexible de douche
> en emballage: robinet, douchette à main avec 2 functions de douche, support, flexible de 170cm et kit de fixation

Code	Poids	€
S502 0930 0012 600	2	•

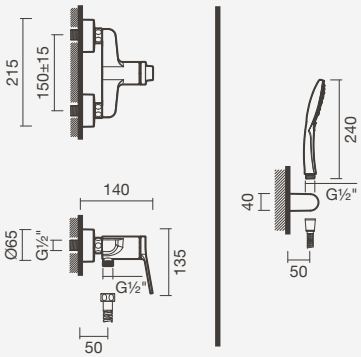

DOUCHE / BAIN



Mitigeur de douche (1 fonction)

> pour douche ou bain (1 fonction)
> cartouche céramique
> avec *smartbox*
> en emballage: robinet et bôite d'installation

Code	Poids	€
S502 0936 9412 601	1	•

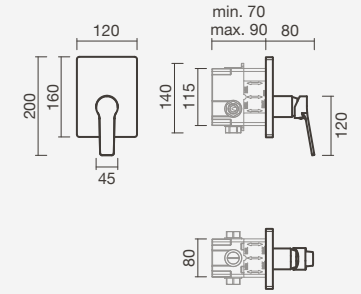

Mitigeur de douche (1 fonction)

> pour douche ou bain (1 fonction)
> cartouche céramique
> en emballage: robinet

Code	Poids	€
S502 0936 9412 600	1	•

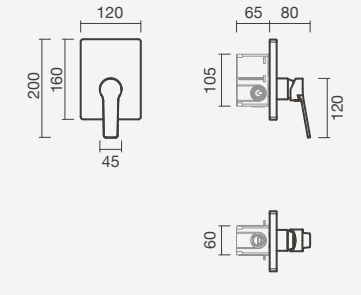

DOUCHE / BAIN

Mitigeur de douche (2 fonctions)

> pour douche et/ou bain (2 fonctions)
> cartouche céramique
> avec *smartbox*
> en emballage: robinet et bôite d'installation

Code	Poids	€
S502 0936 9512 601	1	•



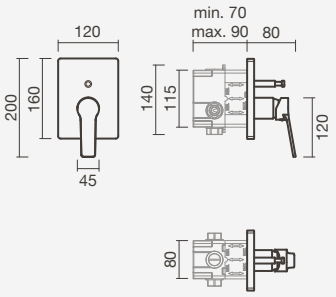

Mitigeur de douche (2 fonctions)

> pour douche et/ou bain (2 fonctions)
> cartouche céramique
> en emballage: robinet

Code	Poids	€
S502 0936 9512 600	1	•



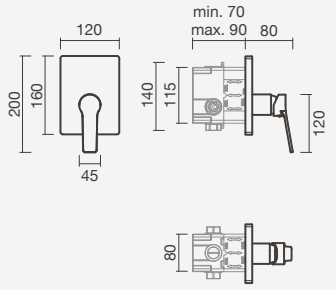

BAIN

Mitigeur de baignoire

> pour bain
> cartouche céramique
> réducteur de débit intégré en flexible de douche
> en emballage: robinet, douchette à main avec 2 functions de douche, support, flexible de 170cm et kit de fixation

Code	Poids	€
S502 0900 0012 600	2	•



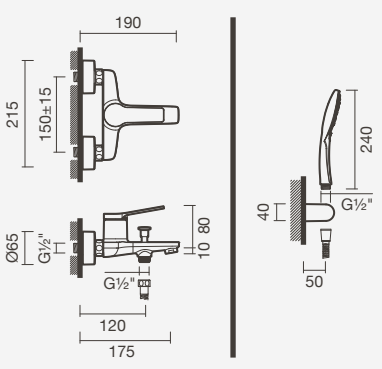

Unic



Mitigeurs de lavabo UNIC avec bec haut et vasques à poser ARENA 70

LAVABO

Mitigeur de lavabo





> pour lavabos avec trou de robinet
> cartouche céramique et perlateur orientable (écologiques)
> en emballage: robinet, flexibles d'alimentation et kit de fixation

Finition chromée	Poids	€
S500 0591 2850 703	1	•
Finition noir mat		
S500 0591 2871 603	1	•

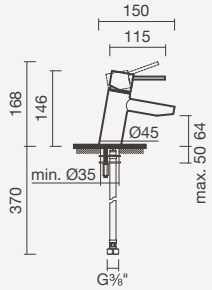

Mitigeur de lavabo (avec levier médical)



> pour lavabos avec trou de robinet
> cartouche céramique et perlateur orientable (écologiques)
> en emballage: robinet, flexibles d'alimentation et kit de fixation

Code	Poids	€
S500 0591 3150 703	1	•

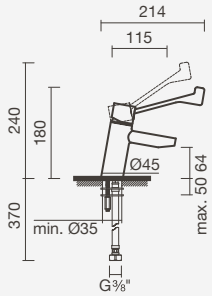

Mitigeur de lavabo (bec haut)





> pour lavabos sans trou de robinet
> cartouche céramique et perlateur orientable (écologiques)
> en emballage: robinet, flexibles d'alimentation et kit de fixation

Bec haut (35cm) - finition chromée	Poids	€
S500 5841 2850 711	3	•
Bec haut (35cm) - finition noir mat		
S500 5841 2871 611	3	•
Bec haut (30cm) - finition chromée		
S500 0591 2850 711	3	•
Bec haut (30cm) - finition noir mat		
S500 0591 2871 611	3	•

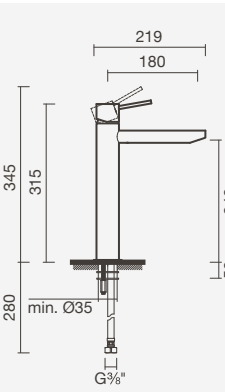

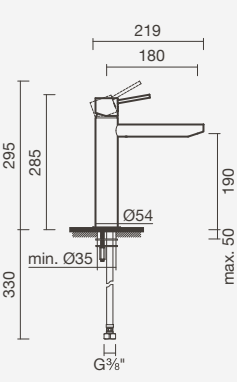

LAVABO





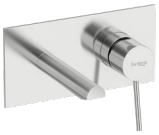



Mitigeur de lavabo

> pour lavabos sans trou de robinet
> cartouche céramique (écologique) et perlateur non-orientable
> profondeur minimale d'installation: 50mm
> en emballage: robinet et boîte d'installation

Bec long - finition chromée	Poids	€
S500 0591 0812 601	3	•
Bec long - finition noir mat		
S500 0591 0871 601	3	•
Bec court - finition chromée		
S500 0591 1012 601	2	•
Bec court - finition noir mat		
S500 0591 1071 601	2	•

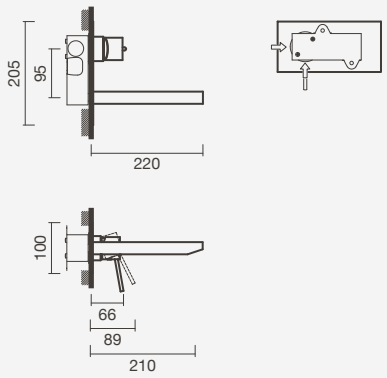

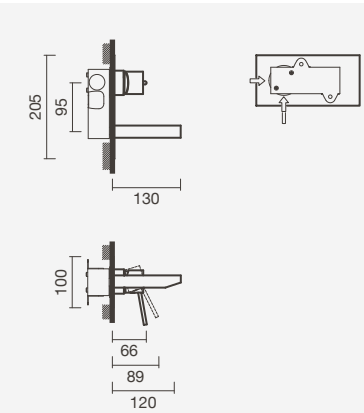

Mitigeurs temporisés de lavabo

> pour lavabos avec trou de robinet
> cartouche temporisé et perlateur non-orientable (écologique)
> temps d'ouverture: 6 secondes (marge d'erreur de 20%)
> possibilité de réguler le débit pour réduire la consommation d'eau
> en emballage: robinet et kit de fixation



2 Flux d'eau	Poids	€
S500 0590 2650 703	2	•
1 Flux d'eau		
S500 0590 1250 703	1	•

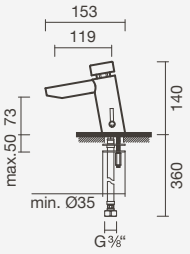



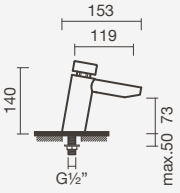

LAVABO

Mitigeurs temporisés de lavabo (bec haut)



> pour lavabos sans trou de robinet
> cartouche temporisé et perlateur non-orientable (écologique)
> temps d'ouverture: 6 secondes (marge d'erreur de 20%)
> possibilité de réguler le débit pour réduire la consommation d'eau
> en emballage: robinet et kit de fixation

2 Flux d'eau	Poids	€
S500 0590 2750 711	3	•
1 Flux d'eau		
S500 0590 1550 711	2	•

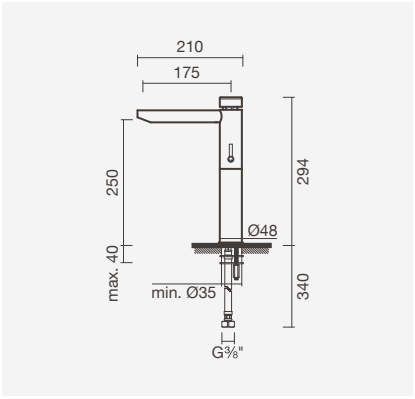



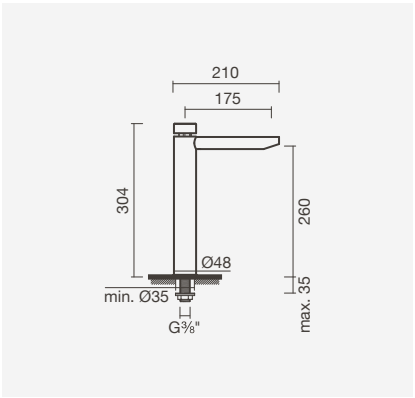

Mitigeur électronique de lavabo



> pour lavabos avec trou de robinet
> avec électrovanne et perlateur non-orientable (écologique)
> activé par capteur infrarouge
> alimentation par électricité (220V) ou batteries (1.5V)
> en emballage: robinet, boîte électronique, manette de réglage de temperature cachée, flexibles d'alimentation et kit de fixation

2 Flux d'eau	Poids	€
S500 0592 9450 703	2	•

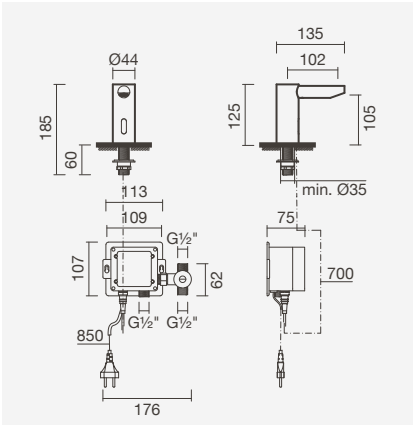

Robinet électronique de lavabo



> pour lavabos avec trou de robinet
> avec électrovanne et perlateur non-orientable (écologique)
> activé par capteur infrarouge
> alimentation par électricité (220V) ou batteries (1.5V)
> en emballage: robinet, boîte électronique, flexibles d'alimentation et kit de fixation

1 Flux d'eau	Poids	€
S500 0592 9350 703	2	•

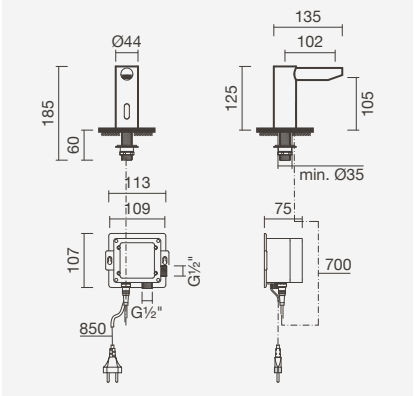

LAVABO

Mitigeur électronique de lavabo (bec)

> pour lavabos sans trou de robinet
> avec électrovanne et perlateur non-orientable (écologique)
> activé par capteur infrarouge
> alimentation par électricité (220V) ou batteries (1.5V)
> en emballage: robinet, boîte électronique, manette de réglage de temperature cachée, flexibles d'alimentation et kit de fixation



2 Flux d'eau	Poids	€
S500 0592 9450 707	3	•

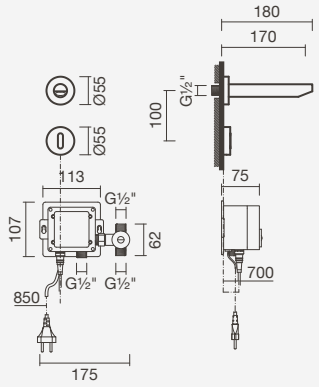

Robinet électronique de lavabo (bec)

> pour lavabos sans trou de robinet
> avec électrovanne et perlateur non-orientable (écologique)
> activé par capteur infrarouge
> alimentation par électricité (220V) ou batteries (1.5V)
> en emballage: robinet, boîte électronique, flexibles d'alimentation et kit de fixation



1 Flux d'eau	Poids	€
S500 0592 9350 707	2	•

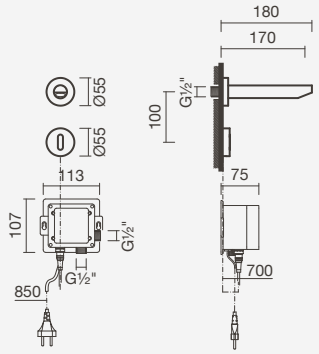

BIDET

Mitigeur de bidet

> pour bidets avec trou de robinet
> cartouche céramique (écologique) et perlateur orientable
> en emballage: robinet, flexibles d'alimentation et kit de fixation





Finition chromée	Poids	€
S500 0591 2850 701	1	•
Finition noir mat		
S500 0591 2871 601	1	•

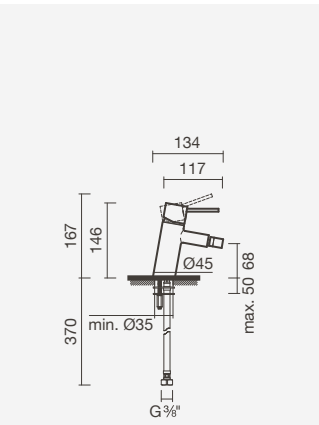

DOUCHE





Mitigeur de douche

> pour douches
> cartouche céramique (écologique)
> en emballage: robinet, douchette à main, support, flexible de 175cm et kit de fixation

Finition chromée	Poids	€
S500 0591 3850 702	2	•
Finition noir mat		
S500 0591 3871 602	2	•

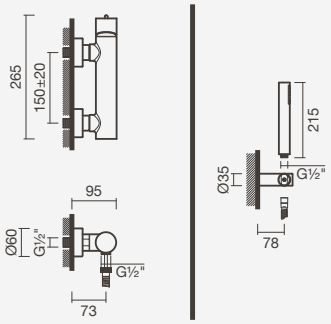

DOUCHE



Colonne de douche avec mitigeur thermostatique

> pour douches (2 fonctions: douchette à main et douche de tête - orientable)
> cartouche thermostatique (butée de confort a 38°)
> système de douche fixe (hauteur non réglable)
> en laiton chromé
> en emballage: colonne de douche, douche de tête avec Ø200mm, douchette à main, support pour douchette à main orientable et réglable en hauteur, flexible de 175cm et kit de fixation

Code	Poids	€
S500 0594 5950 709	4	•

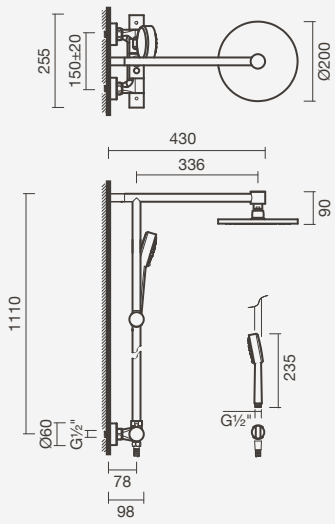

DOUCHE / BAIN

Mitigeurs thermostatiques de douche (1 fonction)

> pour douches ou bains (1 fonction)
> cartouche thermostatique (butée de confort a 38°)
> profondeur d'installation réglable: de 45 a 85mm
> en emballage: robinet





Façade carrée	Poids	€
S500 0596 9850 706	2	•
Façade ronde		
S500 0596 9050 706	2	•

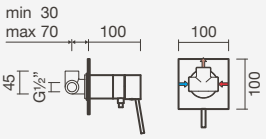

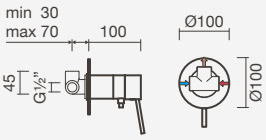

Mitigeurs thermostatiques de douche (2 fonctions)

> pour douches et/ou bains (2 fonctions)
> cartouche thermostatique (butée de confort a 38°)
> profondeur d'installation réglable: de 60 a 75mm (façade rectangulaire horizontale) et de 55 a 85mm (Façade rectangulaire (verticale) et ronde)
> en emballage: robinet





Façade rectangulaire (verticale)		
S500 0596 9950 706	2	•
Façade ronde		
S500 0596 9150 706	2	•

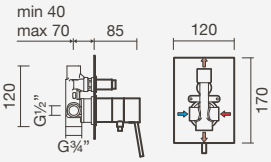

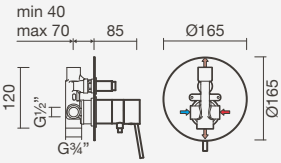

Mitigeurs thermostatiques de douche (3 fonctions)

> pour douches et/ou bains (3 fonctions)
> cartouche thermostatique (butée de confort a 38°)
> profondeur d'installation réglable: de 45 a 75mm
> en emballage: robinet





Façade rectangulaire (verticale)	Poids	€
S500 0597 0050 706	2	•
Façades rondes		
S500 0596 9250 706	2	•

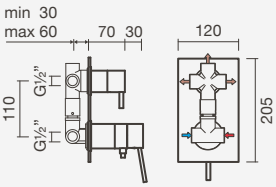

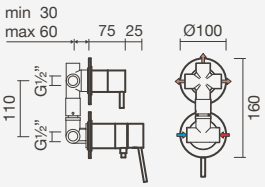

DOUCHE / BAIN



Mitigeurs thermostatiques de douche (4 fonctions)

> pour douches et/ou bains (4 fonctions)
> cartouche thermostatique (butée de confort a 38°)
> profondeur d'installation réglable: de 60 a 75mm (façade rectangulaire horizontale) et de 45 a 75mm (Façade rectangulaire (verticale) et ronde)
> en emballage: robinet

Façade rectangulaire (verticale)		
S500 0597 0150 706	3	•
Façades rondes		
S500 0596 9350 706	3	•



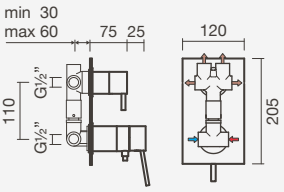

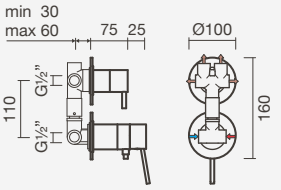

Mitigeur de douche (1 fonction)

> pour douches ou bains (1 fonction)
> cartouche céramique
> profondeur d'installation réglable: de 45 a 75mm
> en emballage: robinet

Façade carrée	Poids	€
S500 0596 9450 706	1	•
Façade ronde		
S500 0596 8650 706	1	•





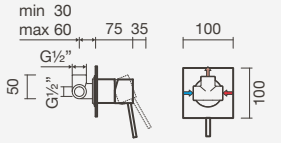

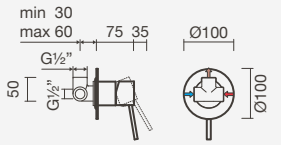

Mitigeur de douche (2 fonctions)

> pour douches et/ou bains (2 fonctions)
> cartouche céramique
> profondeur d'installation réglable: de 60 a 75mm (façade rectangulaire horizontale) et de 55 a 75mm (Façade rectangulaire (verticale) et ronde)
> en emballage: robinet

Façade ronde		
S500 0596 8750 706	2	•



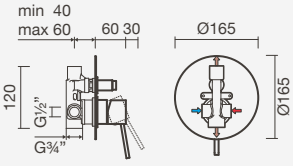

DOUCHE / BAIN





Mitigeur de douche (3 fonctions)

> pour douches et/ou bains (3 fonctions)
> cartouche céramique
> profondeur d'installation réglable: de 45 a 75mm
> en emballage: robinet

Façade rectangulaire (verticale)	Poids	€
S500 0596 9650 706	2	•
Façades rondes		
S500 0596 8850 706	2	•

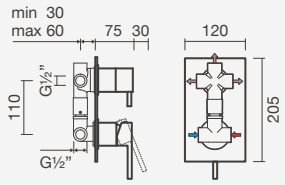

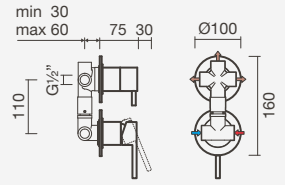

Mitigeur de douche (4 fonctions)

> pour douches et/ou bains (4 fonctions)
> cartouche céramique
> profondeur d'installation réglable: de 60 a 75mm (façade rectangulaire horizontale) et de 55 a 75mm (Façade rectangulaire (verticale) et ronde)
> en emballage: robinet





Façade rectangulaire (verticale)	Poids	€
S500 0596 9750 706	3	•
Façades rondes		
S500 0596 8950 706	3	•

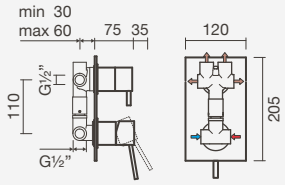

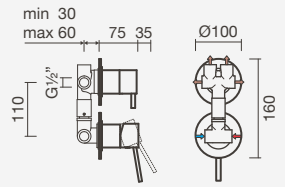

BAIN





Mitigeur de baignoire

> pour bains
> cartouche céramique (écologique) et perlateur non-orientable
> en emballage: robinet, douchette à main, support, flexible de 175cm et kit de fixation

Finition chromée	Poids	€
S500 0591 3850 705	3	•
Finition noir mat		
S500 0591 3871 605	3	•

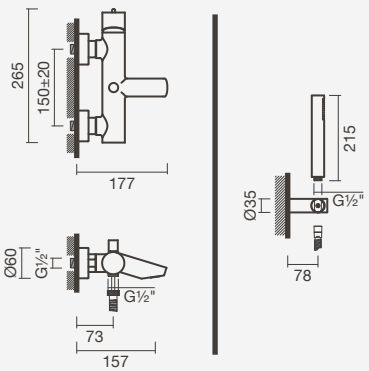



Mitigeur de baignoire UNIC

Bloom



Mitigeur de lavabo BLOOM en finition noir mat

LAVABO

Mitigeur de lavabo



> pour lavabos avec trou de robinet
> cartouche céramique et perlateur non-orientable (écologiques)
> fonction cold start (ouverture à froid)
> en emballage: robinet, flexibles d'alimentation et kit de fixation

Finition chromée	Poids	€
S502 0385 0212 600	1	•
Finition noir mat		
S502 0385 0271 600	1	•



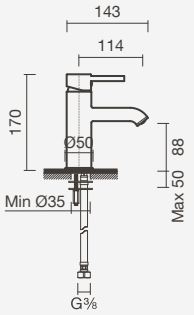

Mitigeur de lavabo (bec haut)



> pour lavabos avec trou de robinet
> cartouche céramique et perlateur non-orientable (écologiques)
> fonction cold start (ouverture à froid)
> en emballage: robinet, flexibles d'alimentation et kit de fixation

Finition chromée	Poids	€
S502 0381 2412 600	2	•
Finition noir mat		
S502 0381 2471 600	2	•



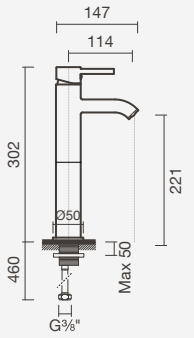

Mitigeur temporisé de lavabo



> pour lavabos sans trou de robinet
> cartouche temporisé
> temps d'ouverture: 6 secondes (marge d'erreur de 20%)
> profondeur minimale d'installation: 90mm
> en emballage: robinet, boîte d'installation, flexibles d'alimentation et kit de fixation

1 Flux d'eau	Poids	€
S502 0760 1212 600	3	•

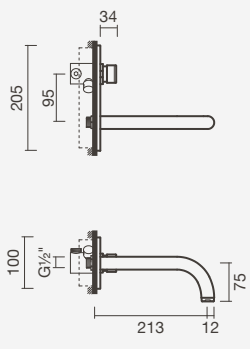

BIDET

Mitigeur de bidet

> pour bidets avec trou de robinet
> cartouche céramique et perlateur orientable (écologiques)
> en emballage: robinet, flexibles d'alimentation et kit de fixation

Code	Poids	€
S502 0405 0212 600	1	•



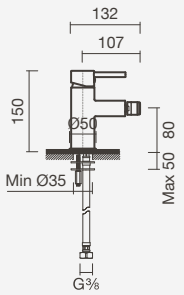

URINOIR

Mitigeur temporisé de urinoir

> pour urinoirs avec alimentation horizontale
> cartouche temporisé
> temps d'ouverture: 6 secondes (marge d'erreur de 20%)
> profondeur d'installation réglable: de 45 a 80mm
> en emballage: robinet

1 Flux d'eau	Poids	€
S502 0770 1212 600	1	•



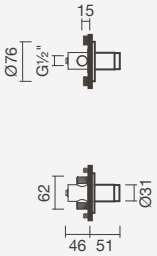

DOUCHE

Mitigeur de douche

> pour douches
> cartouche céramique
> profondeur minimale d'installation: 90mm
> en emballage: robinet, boîte d'installation, flexibles d'alimentation et kit de fixation

Façade rectangulaire (horizontale)	Poids	€
S502 0700 0012 600	1	•



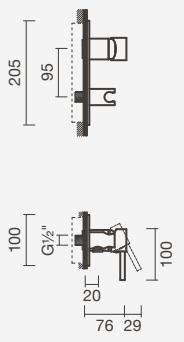

DOUCHE





Mitigeurs temporisés de douche

> pour douches
> cartouche temporisé
> temps d'ouverture: 20 secondes (marge d'erreur de 20%)
> profondeur d'installation réglable: 48 to 75mm (2 flux d'eau) and 45 to 80mm (1 flux d'eau)
> en emballage: robinet

2 Flux d'eau	Poids	€
S502 0760 2512 600	3	•
1 Flux d'eau		
S502 0760 0612 600	1	•

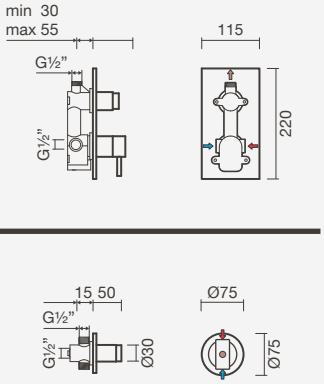





N

Mitigeur de douche

> pour douches
> cartouche céramique (écologique)
> en emballage: robinet, douchette à main, support, flexible de 150cm et kit de fixation

Finition chromée	Poids	€
S502 0416 6212 600	2	•
Finition noir mat		
S502 0416 6271 600	2	•

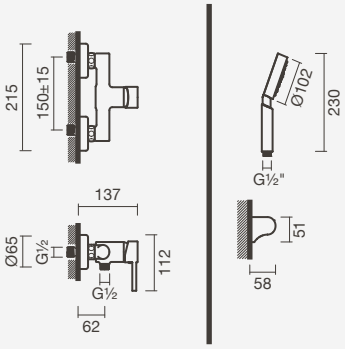

DOUCHE / BAIN



Mitigeur thermostatique de douche (3 fonctions)

> pour douches et/ou bains (3 fonctions)
> cartouche thermostatique (butée de confort a 38°)
> profondeur d'installation réglable: de 45 a 75mm
> en emballage: robinet

Façades rondes	Poids	€
S502 0696 9212 602	3	•

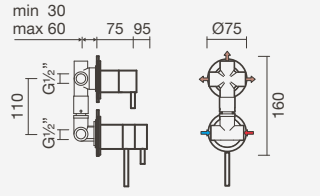

DOUCHE



Colonne de douche avec mitigeur thermostatique

> pour douche (2 fonctions: douchette à main et douchette supérieure - angle orientable)
> cartouche thermostatique (butée de confort à 38°)
> système de douche télescopique (hauteur réglable)
> en emballage: colonne de douche, douche de tête avec Ø230mm, douchette à main, support pour douchette à main orientable et réglable en hauteur, flexible de 175cm et kit de fixation

Finition chromée	Poids	€
S502 0734 6312 600	4	•
Finition noir mat		
S502 0734 6371 600	4	•

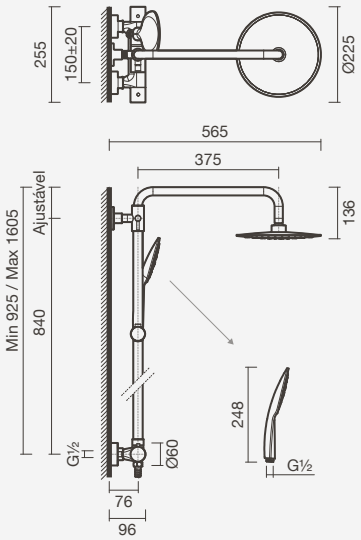



Colonne de douche avec mitigeur

> pour douche (2 fonctions: douchette à main et douchette supérieure - angle orientable)
> cartouche à disques en céramique (écologique)
> système de douche télescopique (hauteur réglable)
> en emballage: colonne de douche, douche de tête avec Ø230mm, douchette à main, support pour douchette à main orientable et réglable en hauteur, flexible de 175cm et kit de fixation

Finition chromée	Poids	€
S502 0744 6312 600	5	•
Finition noir mat		
S502 0744 6371 600	5	•

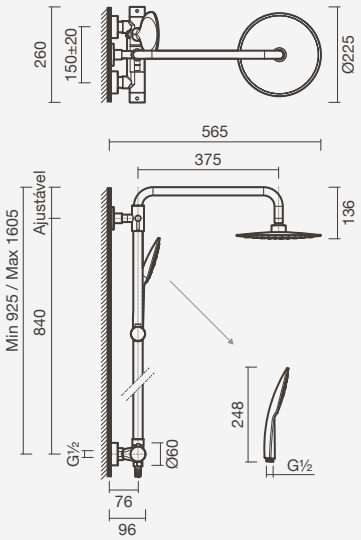



Colonne de douche avec mitigeur thermostatique BLOOM en finition noir mat

DOUCHE / BAIN



Mitigeur de douche (1 fonction)

> pour douche ou bain (1 fonction)
> cartouche céramique
> profondeur d'installation réglable: de 45 a 75mm
> en emballage: robinet

Façade ronde - finition chromée	Poids	€
S502 0426 8612 600	1	•
Façade ronde - finition noir mat		
S502 0426 8671 600	1	•



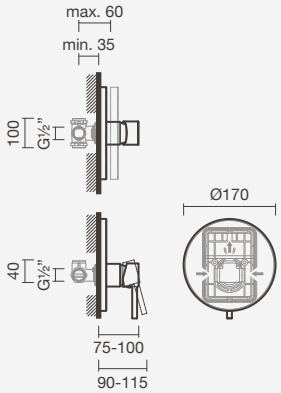

Mitigeur de douche (2 fonctions)

> pour douche et/ou bain (2 fonctions)
> cartouche céramique
> profondeur d'installation réglable: de 60 a 75mm
> en emballage: robinet

Façade ronde - finition chromée	Poids	€
S502 0426 8712 600	1	•
Façade ronde - finition noir mat		
S502 0426 8771 600	1	•





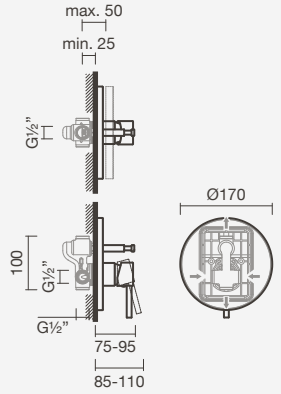



Mitigeur de baignoire BLOOM avec finition noir mat

BAIN



Mitigeur de baignoire

> pour bains
> cartouche céramique (écologique) et perlateur non-orientable
> en emballage: robinet, douchette à main, support, flexible de 175cm et kit de fixation

Finition chromée	Poids	€
S502 0417 8012 600	2	•
Finition noir mat		
S502 0417 8071 600	2	•

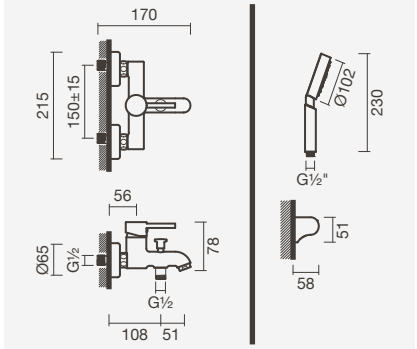

Mitigeur de baignoire

> pour bains
> cartouche céramique et perlateur non-orientable
> profondeur minimale d'installation: 90mm
> en emballage: robinet, boîte d'installation, flexibles d'alimentation et kit de fixation

Façade rectangulaire (horizontale)	Poids	€
S502 0680 0012 600	3	•



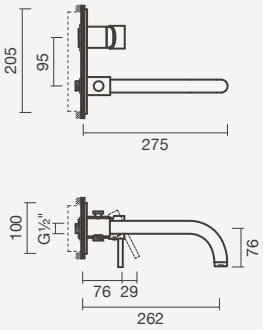

Bec déverseur de baignoire

> pour bains
> en emballage: bec

1 Flux d'eau	Poids	€
S502 0670 0012 600	1	•



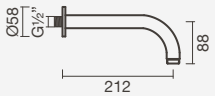

Viva



Mitigeur de lavabo VIVA

LAVABO

Mitigeur de lavabo

> pour lavabo avec trou pour robinet
> cartouche céramique et perlateur non-orientable (écologiques)
> fonction cold start (ouverture à froid)
> en emballage: robinet, flexibles d'alimentation et kit de fixation

Code	Poids	€
S502 0245 0212 600	1	•



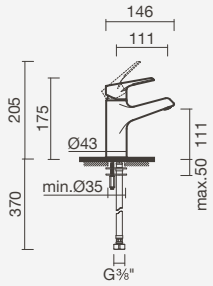

NOUV

Mitigeur de lavabo (avec levier médical)

> pour lavabo avec trou pour robinet
> cartouche céramique et perlateur non-orientable
> fonction cold start (ouverture à froid)
> en emballage: robinet, flexibles d'alimentation et kit de fixation

Code	Poids	€
S502 0245 0212 601	1	•



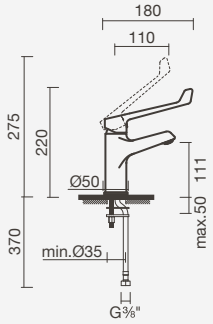

NOUV

Mitigeur mural (avec levier médical)

> pour vidoir hospitalier, évier rectangulaire, bac à laver ou lavabos sans trou pour robinet
> cartouche céramique et perlateur non-orientable
> en emballage: robinet, flexibles d'alimentation et kit de fixation

Code	Poids	€
S502 1033 5812 600	2	•

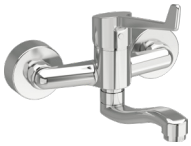

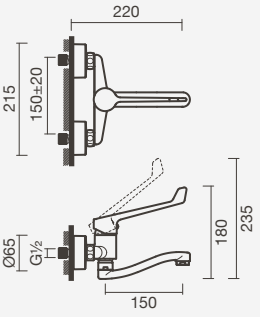

BIDET



Mitigeur de bidet

> pour bidet avec trou pour robinet
> cartouche céramique et perlateur orientable (écologiques)
> en emballage: robinet, flexibles d'alimentation et kit de fixation

Code	Poids	€
S502 0275 0212 600	1	•

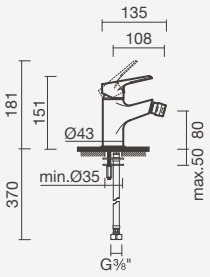

DOUCHE



Mitigeur de douche

> pour douche
> cartouche céramique (écologique)
> en emballage: robinet, douchette à main, support, flexible de 170cm et kit de fixation

Code	Poids	€
S502 0301 3912 600	2	•

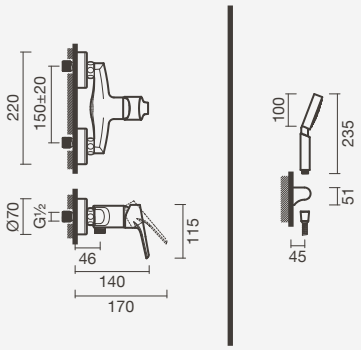

NOUV

Mitigeur de douche (avec levier médical)

> pour douche
> cartouche céramique (écologique)
> en emballage: robinet, douchette à main, support, flexible de 150cm et kit de fixation

Code	Poids	€
S502 0301 3912 601	2	•



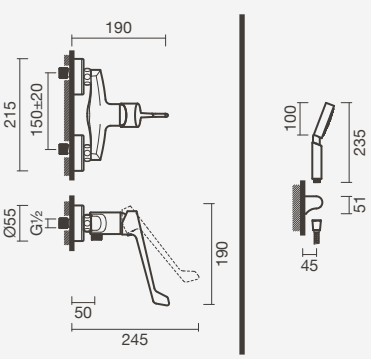

BAIN



Mitigeur de baignoire

> pour bain
> cartouche céramique et perlateur non-orientable (écologiques)
> en emballage: robinet, douchette à main, support, flexible de 170cm et kit de fixation

Code	Poids	€
S502 0291 3912 600	2	•

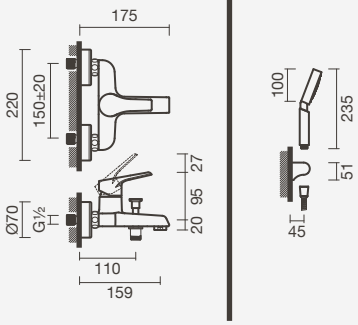



Mitigeur de douche VIVA avec levier médical

Scope



Mitigeur de lavabo SCOPE

LAVABO

Mitigeur de lavabo

> pour lavabo avec trou pour robinet
> cartouche céramique et perlateur non-orientable (écologiques)
> fonction cold start (ouverture à froid)
> en emballage: robinet, flexibles d'alimentation et kit de fixation

Code	Poids	€
S502 1210 0012 600	2	•



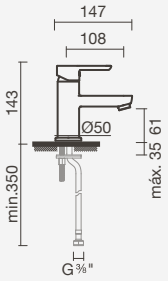

BIDET

Mitigeur de bidet

> pour bidet avec trou pour robinet
> cartouche céramique et perlateur orientable (écologiques)
> en emballage: robinet, flexibles d'alimentation et kit de fixation

Code	Poids	€
S502 1220 0012 600	1	•



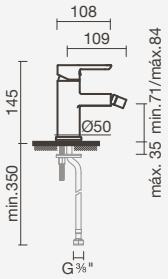

DUCHE

Mitigeur de douche

> pour douche
> cartouche céramique (écologique)
> en emballage: robinet, douchette à main, support, flexible de 175cm et kit de fixation

Code	Poids	€
S502 1230 0012 600	2	•



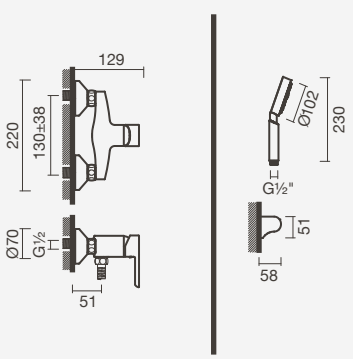

DOUCHE / BAIN



Mitigeur de douche (1 fonction)

> pour douche ou bain (1 fonction)
> cartouche céramique
> profondeur d'installation réglable: de 45 a 75mm
> en emballage: robinet

Code	Poids	€
S502 1256 8612 600	1	•

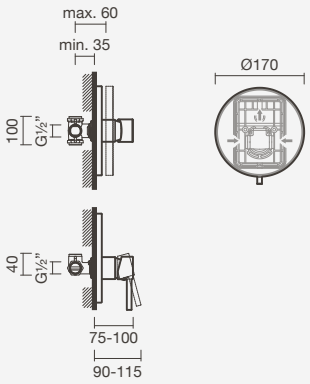



Mitigeur de douche (2 fonctions)

> pour douche ou bain (2 fonctions)
> cartouche céramique
> profondeur d'installation réglable: de 60 a 75mm
> en emballage: robinet

Code	Poids	€
S502 1256 8712 600	1	•

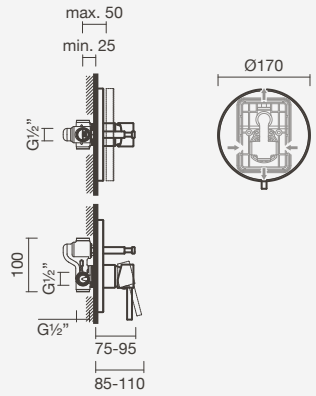

BAIN



Mitigeur de baignoire

> pour bain
> cartouche céramique et perlateur non-orientable (écologiques)
> en emballage: robinet, douchette à main, support, flexible de 175cm et kit de fixation

Code	Poids	€
S502 1240 0012 600	2	•

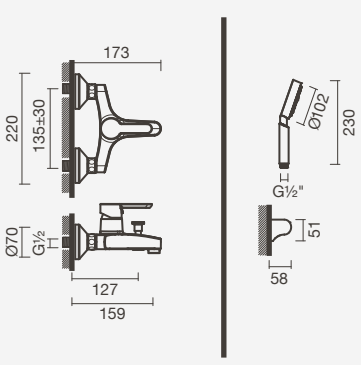



Mitigeur de douche SCOPE avec 2 fonctions, douche de tête circulaire *slim* 300 et douchette à main standard circulaire

Atlas 40



Mitigeur de lavabo ATLAS 40

LAVABO



Mitigeur de lavabo

> pour lavabo avec trou pour robinet
> cartouche céramique (écologique) et perlateur non-orientable
> en emballage: robinet, flexibles d'alimentation et kit de fixation

Sans bonde de vidange

S500 0391 2750 703	1	•

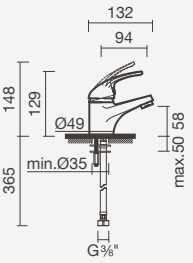

BIDET



Mitigeur de bidet

> pour bidet avec trou pour robinet
> cartouche céramique (écologique) et perlateur orientable
> en emballage: robinet, flexibles d'alimentation et kit de fixation

Sans bonde de vidange

S500 0391 2750 701	1	•

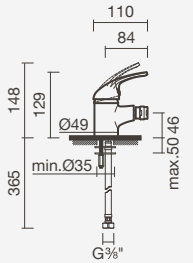

DOUCHE



Mitigeur de douche

> pour douche
> cartouche céramique (écologique)
> réducteur de débit intégré en flexible de douche
> en emballage: robinet, douchette à main, support, flexible de 175cm et kit de fixation

Code	Poids	€
S500 0391 3850 702	1	•

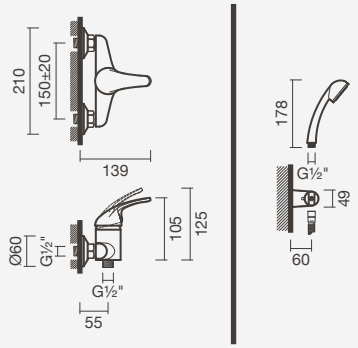

BAIN



Mitigeur de baignoire

> pour bain
> cartouche céramique (écologique) et perlateur non-orientable
> en emballage: robinet, douchette à main, support, flexible de 175cm et kit de fixation

Code	Poids	€
S500 0391 3850 705	1	•

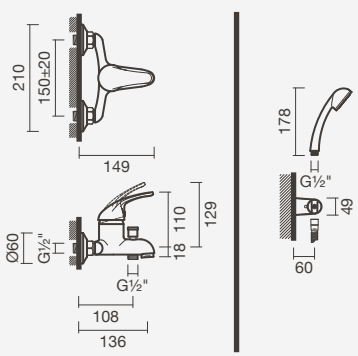

Xs



Mitigeur de lavabo XS

LAVABO



Mitigeur de lavabo

> pour lavabos avec trou de robinet
> cartouche céramique et perlateur non-orientable (écologique)
> en emballage: robinet, flexibles d'alimentation et kit de fixation

Code	Poids	€
S502 0195 0212 600	1	•

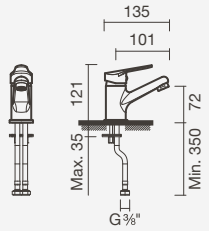

BIDET



Mitigeur de bidet

> pour bidets avec trou de robinet
> cartouche céramique et perlateur orientable (écologique)
> en emballage: robinet, flexibles d'alimentation et kit de fixation

Code	Poids	€
S502 0205 0212 600	1	•

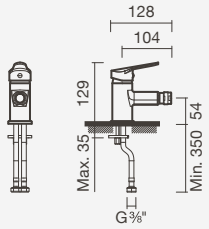

DOUCHE



Mitigeur de douche

> pour douches
> cartouche céramique (écologique)
> en emballage: robinet, douchette à main, support, flexible de 175cm et kit de fixation

Code	Poids	€
S502 0211 3712 600	1	•

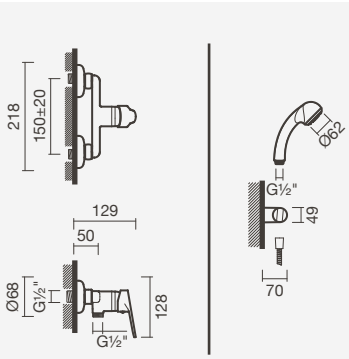

BAIN



Mitigeur de baignoire

> pour bains
> cartouche céramique et perlateur non-orientable (écologique)
> en emballage: robinet, douchette à main, support, flexible de 175cm et kit de fixation

Code	Poids	€
S502 0221 3712 600	2	•

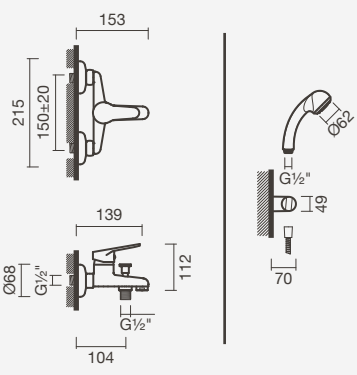

Grecia



Mélangeur de lavabo GRECIA

LAVABO



Mélangeur de lavabo

> pour lavabos avec trou de robinet
> têtes à disques céramiques ¼ de tour et perlateur non-orientable
> en emballage: robinet, bonde de vidange, flexibles d'alimentation et kit de fixation

Code	Poids	€
S500 0481 2350 703	2	•

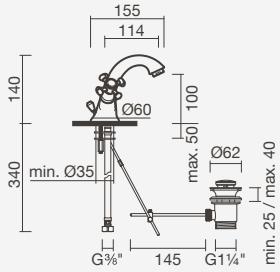

BIDET



Mélangeur de bidet

> pour bidets avec trou de robinet
> têtes à disques céramiques ¼ de tour et perlateur orientable
> en emballage: robinet, bonde de vidange, flexibles d'alimentation et kit de fixation

Code	Poids	€
S500 0480 0050 701	1	•

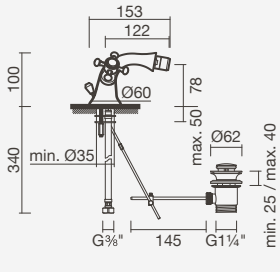

DOUCHE



Mélangeur de douche

> pour douches
> têtes à disques céramiques ¼ de tour
> en emballage: robinet, douchette à main, support, flexible de 175cm et kit de fixation

Code	Poids	€
S500 0481 3750 702	1	•

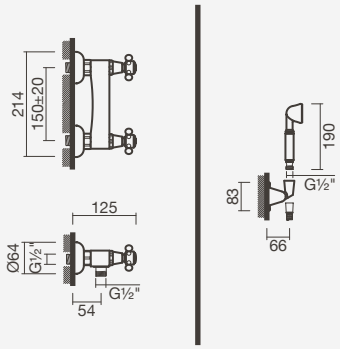

BAIN



Mélangeur de baignoire

> pour bains
> têtes à disques céramiques ¼ de tour et perlateur non-orientable
> en emballage: robinet, douchette à main, support, flexible de 175cm et kit de fixation

Code	Poids	€
S500 0481 3750 705	2	•

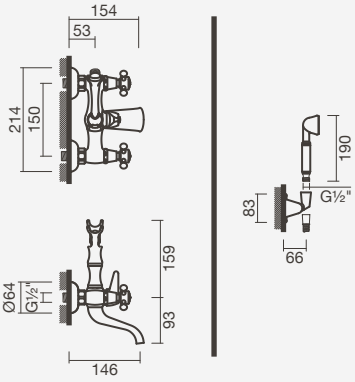

Robinets électroniques



Mitigeur électronique de lavabo SUN avec finition noir mat avec lavabos muraux en *solid surface* EVEN 160

LAVABO - SUN







Mitigeur électronique de lavabo

> pour lavabos avec trou de robinet
> avec électrovanne et perlateur non-orientable (écologique)
> activé par capteur infrarouge
> alimentation par électricité (230V) ou batteries (6V)
> en emballage: robinet, boîte électronique, flexibles d'alimentation et kit de fixation

1 Flux d'eau - finition chromée	Poids	€
S502 0960 0012 600	2	•
1 Flux d'eau - finition noir mat		
S502 0960 0071 600	2	•
1 Flux d'eau - finition dorée		
S502 0960 0071 700	2	•

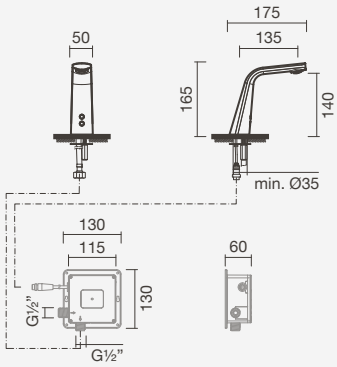



Mitigeur électronique de lavabo SUN avec finition dorée

LAVABO - UNIC

Mitigeur électronique de lavabo



> pour lavabos avec trou de robinet
> avec électrovanne et perlateur non-orientable (écologique)
> activé par capteur infrarouge
> alimentation par électricité (220V) ou batteries (1.5V)
> en emballage: robinet, boîte électronique, manette de réglage de temperature cachée, flexibles d'alimentation et kit de fixation

2 Flux d'eau	Poids	€
S500 0592 9450 703	2	•

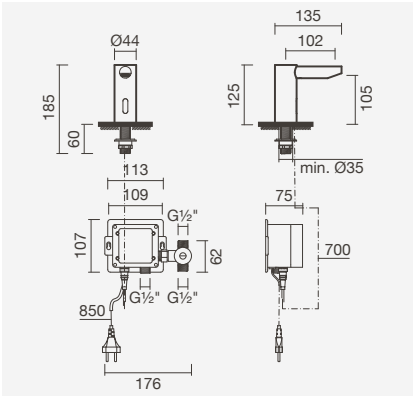

Robinet électronique de lavabo



> pour lavabos avec trou de robinet
> avec électrovanne et perlateur non-orientable (écologique)
> activé par capteur infrarouge
> alimentation par électricité (220V) ou batteries (1.5V)
> en emballage: robinet, boîte électronique, flexibles d'alimentation et kit de fixation

1 Flux d'eau	Poids	€
S500 0592 9350 703	2	•

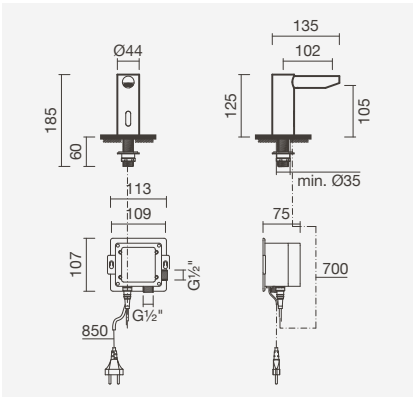

Mitigeur électronique de lavabo



> pour lavabos sans trou de robinet
> avec électrovanne et perlateur non-orientable (écologique)
> activé par capteur infrarouge
> alimentation par électricité (220V) ou batteries (1.5V)
> en emballage: robinet, boîte électronique, manette de réglage de temperature cachée, flexibles d'alimentation et kit de fixation

2 Flux d'eau	Poids	€
S500 0592 9450 707	2	•

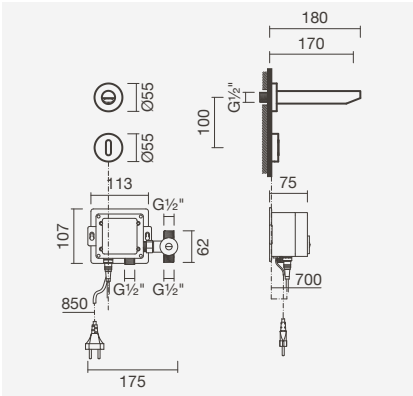

Robinet électronique de lavabo



> pour lavabos sans trou de robinet
> avec électrovanne et perlateur non-orientable (écologique)
> activé par capteur infrarouge
> alimentation par électricité (220V) ou batteries (1.5V)
> en emballage: robinet, boîte électronique, flexibles d'alimentation et kit de fixation

1 Flux d'eau	Poids	€
S500 0592 9350 707	2	•

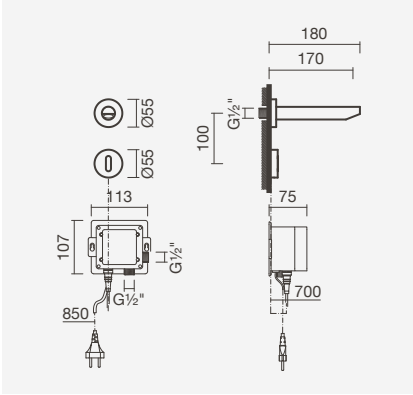

LAVABO - BALANCE

Mitigeur électronique de lavabo

> pour lavabos avec trou de robinet
> avec électrovanne et perlateur non-orientable (écologique)
> activé par capteur infrarouge
> alimentation par électricité (220V) ou batteries (1.5V)
> en emballage: robinet, boîte électronique, manette de réglage de temperature cachée, flexibles d'alimentation et kit de fixation

2 Flux d'eau	Poids	€
S500 0402 9350 703	1	•



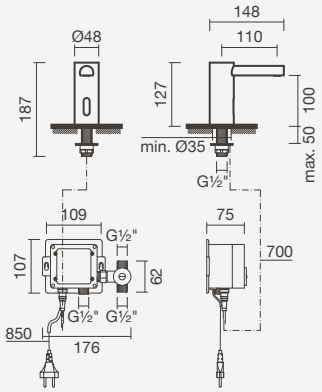

Mitigeur électronique de lavabo

> pour lavabos sans trou de robinet
> avec électrovanne et perlateur non-orientable (écologique)
> activé par capteur infrarouge
> alimentation par électricité (220V) ou batteries (1.5V)
> en emballage: robinet, boîte électronique, manette de réglage de temperature cachée, flexibles d'alimentation et kit de fixation

2 Flux d'eau	Poids	€
S500 8952 9450 700	2	•



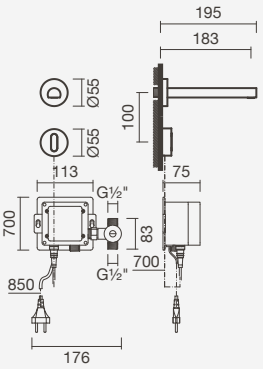

Robinet électronique de lavabo

> pour lavabos sans trou de robinet
> avec électrovanne et perlateur non-orientable (écologique)
> activé par capteur infrarouge
> alimentation par électricité (220V) ou batteries (1.5V)
> en emballage: robinet, boîte électronique, flexibles d'alimentation et kit de fixation

1 Flux d'eau	Poids	€
S500 8942 9350 700	2	•



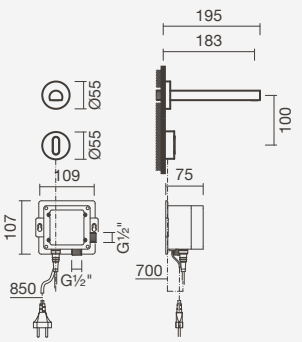

Robinets temporisés



Robinet temporisé de douche BLOOM

LAVABO - UNIC

Mitigeurs temporisés de lavabo

> pour lavabos avec trou de robinet
> cartouche temporisé et perlateur non-orientable (écologique)
> temps d'ouverture: 6 secondes (marge d'erreur de 20%)
> possibilité de réguler le débit pour réduire la consommation d'eau
> en emballage: robinet, flexibles d'alimentation et kit de fixation



2 Flux d'eau	Poids	€
S500 0590 2650 703	2	•
1 Flux d'eau		
S500 0590 1250 703	1	•

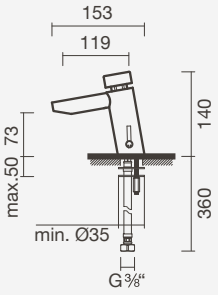



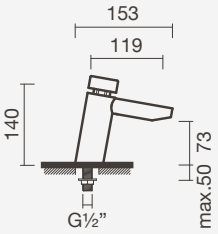

Mitigeurs temporisés de lavabo (bec haut)

> pour lavabos sans trou de robinet
> cartouche temporisé et perlateur non-orientable (écologique)
> temps d'ouverture: 6 secondes (marge d'erreur de 20%)
> possibilité de réguler le débit pour réduire la consommation d'eau
> en emballage: robinet, flexibles d'alimentation et kit de fixation



2 Flux d'eau	Poids	€
S500 0590 2750 711	3	•
1 Flux d'eau		
S500 0590 1550 711	2	•

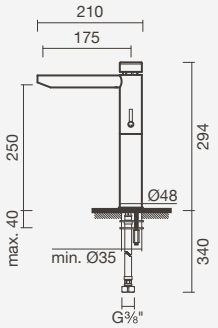



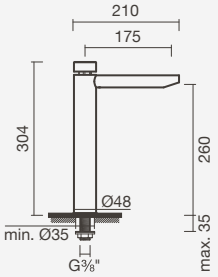

LAVABO - ECO-STOP



Robinet temporisé de lavabo

> pour lavabos avec trou de robinet
> cartouche temporisé et perlateur non-orientable (écologique)
> temps d'ouverture: 6 secondes (marge d'erreur de 20%)
> possibilité de réguler le débit pour réduire la consommation d'eau
> en emballage: robinet

1 Flux d'eau	Poids	€
S500 0460 1250 703	1	•

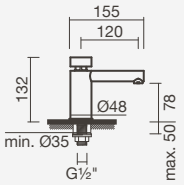

LAVABO - BLOOM



Robinet temporisé de lavabo

> pour lavabos sans trou de robinet
> cartouche temporisé
> temps d'ouverture: 6 secondes (marge d'erreur de 20%)
> profondeur minimale d'installation: 90mm
> en emballage: robinet, boîte d'installation, flexibles d'alimentation et kit de fixation

1 Flux d'eau	Poids	€
S502 0760 1212 600	3	•

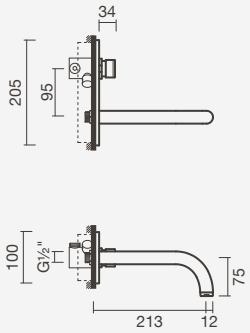

LAVABO - JANO



Robinet temporisé de lavabo

> pour lavabos avec trou de robinet
> cartouche temporisé et perlateur non-orientable
> temps d'ouverture: 6 secondes (marge d'erreur de 20%)
> possibilité de réguler le débit pour réduire la consommation d'eau
> en emballage: robinet

1 Flux d'eau	Poids	€
S500 0490 1250 703	1	•

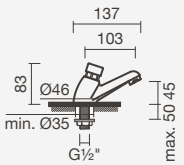





Robinets temporisés de lavabo

> pour lavabos sans trou de robinet
> cartouche temporisé et perlateur non-orientable (écologique)
> temps d'ouverture: 6 secondes (marge d'erreur de 20%)
> possibilité de réguler le débit pour réduire la consommation d'eau
> en emballage: robinet

1 Flux d'eau - Bec long	Poids	€
S500 0490 1450 703	1	•
1 Flux d'eau - Bec court		
S500 0490 1350 703	1	•

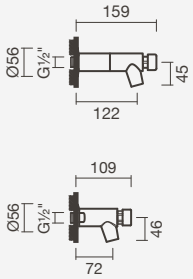

DOUCHE - JANO



Mitigeurs temporisés de douche

> pour douches
> cartouche temporisé
> temps d'ouverture: 20 secondes (marge d'erreur de 20%)
> possibilité de réguler le débit pour réduire la consommation d'eau
> en emballage: robinet

2 Flux d'eau	Poids	€
S500 0490 2450 702	3	•
1 Flux d'eau		
S500 0490 0650 702	1	•

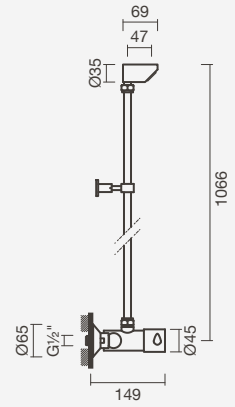



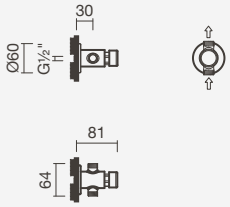

DOUCHE - BLOOM



Mitigeurs temporisés de douche

> pour douches
> cartouche temporisé
> temps d'ouverture: 20 secondes (marge d'erreur de 20%)
> profondeur d'installation réglable: de 45 a 80mm (2 flux d'eau) et 48 a 75mm (1 flux d'eau)
> en emballage: robinet

2 Flux d'eau	Poids	€
S502 0760 2512 600	3	•
1 Flux d'eau		
S502 0760 0612 600	1	•

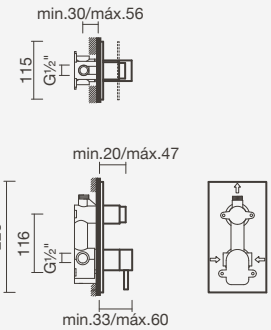



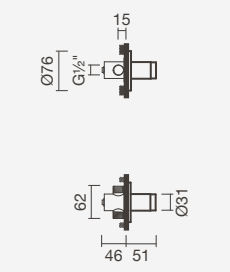

URINOIR - BLOOM



Robinet temporisé de urinoir

> pour urinoirs
> cartouche temporisé
> temps d'ouverture: 6 secondes (marge d'erreur de 20%)
> profondeur d'installation réglable: de 45 a 80mm
> en emballage: robinet

1 Flux d'eau	Poids	€
S502 0770 1212 600	1	•

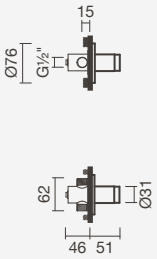

URINOIR - JANO



Robinet temporisé de urinoir

> pour urinoirs
> cartouche temporisé
> temps d'ouverture: 6 secondes (marge d'erreur de 20%)
> possibilité de réguler le débit pour réduire la consommation d'eau
> en emballage: robinet

1 Flux d'eau	Poids	€
S500 0491 3450 710	1	•

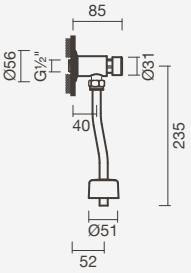



Robinet temporisé de lavabo ECO-STOP

Robinets d'arrêt



Robinet d'arrêt

> sans filtre
> poignée carrée
> en laiton chromé
> en emballage: robinet d'arrêt (1 unité)

Code	Poids	€
TNR5 0000 0000 0169	1	•

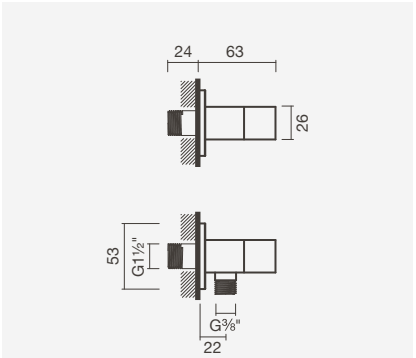



Robinet d'arrêt

> sans filtre
> poignée carrée
> en laiton chromé
> en emballage: robinet d'arrêt (1 unité)

Code	Poids	€
TNR5 0000 0000 0168	1	•

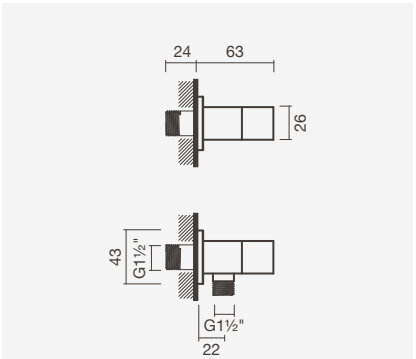



Robinet d'arrêt

> avec filtre
> pour raccordement de monoblocs
> en laiton chromé
> en emballage: robinets d'arrêt (2 unités)

3/8 tour	Poids	€
TNR5 0000 0000 0167	1	•
1/2 tour		
SR50 0000 0002 134	1	•

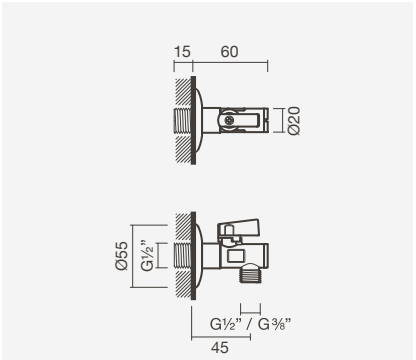





Robinet d'arrêt

> sans filtre
> poignée ronde
> en laiton
> en emballage: robinet d'arrêt (1 unité)

Finition chromée	Poids	€
TNR5 0000 0000 0170	1	•
Finition noir mat		
S502 0524 8871 600	1	•

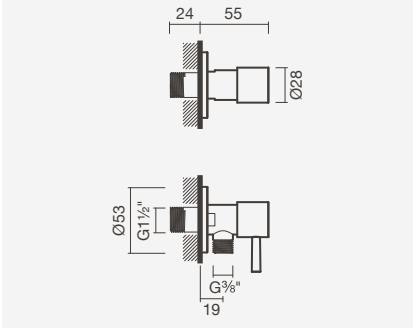

Utilisations spécifiques

LAVABO - JANO

Robinet de lavabo

> pour lavabos avec trou de robinet
> tête à disques céramiques ¼ de tour et perlateur non-orientable
> en emballage: robinet

1 Flux d'eau	Poids	€
S500 0490 1050 703	1	•



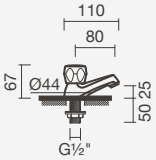

POLYVALENT - JANO

Robinet polyvalent

> pour lavabos / éviers de cuisine / autres avec trou de robinet
> tête à disques céramiques ¼ de tour et perlateur non-orientable
> bec pivontant
> en emballage: robinet

Code	Poids	€
S500 0490 0750 711	1	•



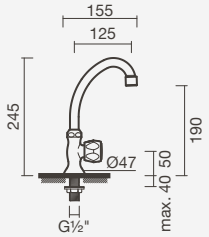

BAIN - BLOOM

Bec déverseur de baignoire

> pour bains
> en emballage: bec

Code	Poids	€
S502 0670 0012 600	1	•



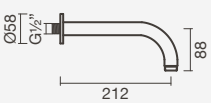

Bondes de vidange

OUVERTURE ET FERMETURE



Bonde de vidange 1 1/4”

> pour lavabos ou bidet avec trop-plein
> avec mécanisme d' ouverture et fermeture par pression (clic-clac)
> clapet de bonde de vidange carré ou rond (amovible)
> en laiton chromé
> en emballage: bonde de vidange

Clapet carré	Poids	€
TN50 0087 1619 9900	1	•
Clapet rond		
TN50 0090 1639 9900	1	•



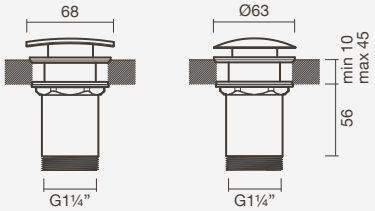

Bonde de vidange 1 1/4”

> pour lavabos ou bidet avec trop-plein
> avec mécanisme d' ouverture et fermeture par pression (clic-clac)
> clapet de bonde de vidange rond (amovible)
> en laiton
> en emballage: bonde de vidange

Clapet carré - finition chromée	Poids	€
TN50 0089 1629 9900	1	•
Clapet rond - finition noir mat		
S502 0540 0071 600	1	•





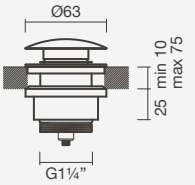

Bonde de vidange 1 1/4”

> pour lavabos ou bidet avec trop-plein
> avec mécanisme d' ouverture et fermeture par pression (clic-clac)
> clapet de bonde de vidange rond (amovible)
> en laiton chromé
> en emballage: bonde de vidange

Code	Poids	€
TN50 0091 1639 9900	1	•



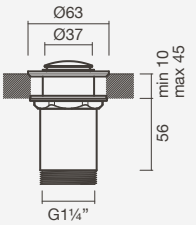

ÉCOULEMENT LIBRE

Bonde de vidange 1 1/4”

> pour lavabos ou bidet sans trop-plein
> avec mécanisme d’ écoulement libre
> clapet de bonde de vidange rond (amovible)
> en laiton chromé
> en emballage: bonde de vidange

Code	Poids	€
TN50 0088 3179 9900	1	•



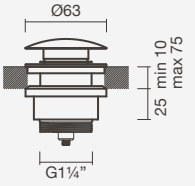

Siphons



Siphon 1 1/4”

> pour lavabos ou bidets
> forme carrée ou ronde
> en laiton chromé
> en emballage: siphon

Format carré - finition chromée	Poids	€
TN50 0082 3199 9990	1	•
Format rond - finition chromée		
TN50 0084 2139 9990	1	•
Format rond - finition noir mat		
S502 0511 4471 600	1	•

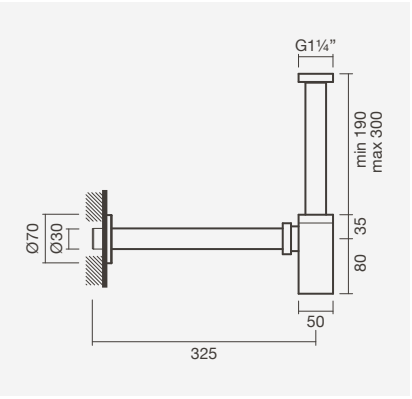





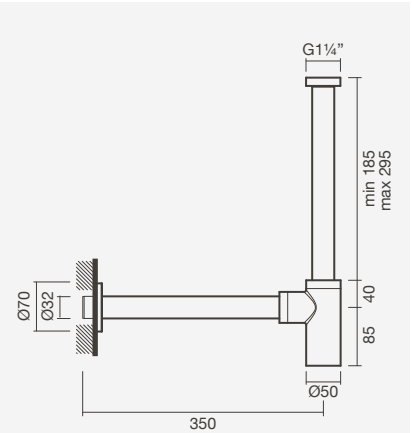

Siphon 1 1/4”

> pour lavabos ou bidets
> forme ronde
> en laiton chromé
> en emballage: siphon

Code	Poids	€
TN50 0086 2149 9990	1	•



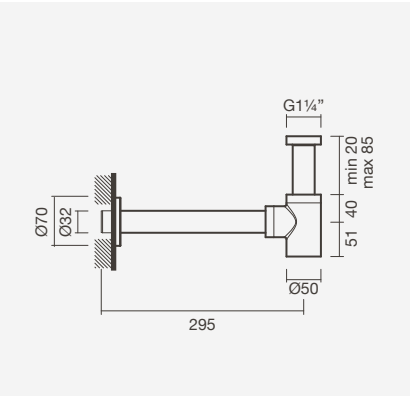

Siphon 1 1/4”

> pour lavabos ou bidets
> forme ronde
> en laiton chromé
> en emballage: siphon

Code	Poids	€
TN50 0085 3219 9990	1	•



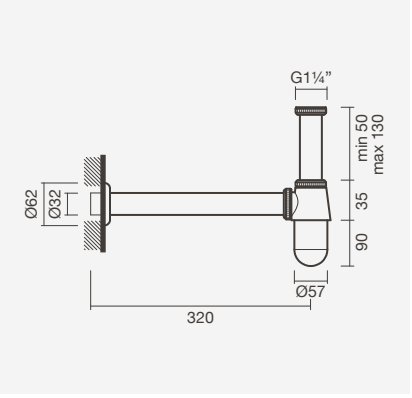

NOUV



Siphon 1 1/4" avec bonde de vidange

> pour lavabos ou bidets
> avec mécanisme d' ouverture et fermeture par pression (clic-clac)
> en plastique
> en emballage: siphon et bonde de vidange

Code	Poids	€
S502 1410 0012 600	1	•

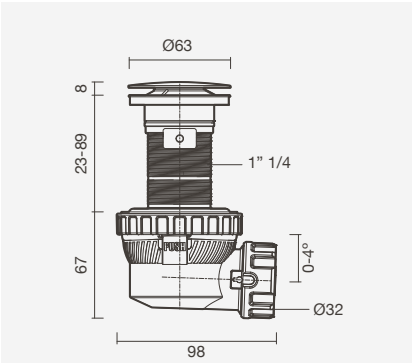



Siphon 1 1/4" avec lavabo ALBUS 40 et mitigeur BALANCE

Robinets de cuisine



Mitigeur de cuisine VOLT - tube *Square*

VOLT - TUBE *"CURVE"*

Mitigeur de cuisine

> pour éviers de cuisine avec trou de robinet
> cartouche céramique (écologique) et perlateur non-orientable
> bec pivotant et douchette extractible
> en emballage: robinet, flexibles d'alimentation et kit de fixation



Code	Poids	€
S502 0640 0012 600	3	•

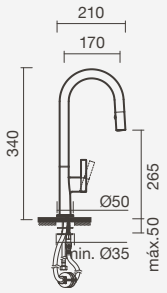

VOLT - TUBE *"SQUARE"*

Mitigeur de cuisine

> pour éviers de cuisine avec trou de robinet
> cartouche céramique (écologique) et perlateur non-orientable
> bec pivotant et douchette extractible
> en emballage: robinet, flexibles d'alimentation et kit de fixation



Code	Poids	€
S502 0650 0012 600	3	•

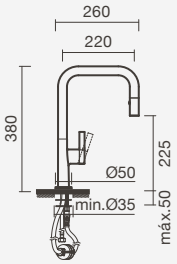

VOLT - TUBE *"LINE"*

Mitigeur de cuisine

> pour éviers de cuisine avec trou de robinet
> cartouche céramique (écologique) et perlateur non-orientable
> bec pivotant et douchette extractible
> en emballage: robinet, flexibles d'alimentation et kit de fixation



Code	Poids	€
S502 0660 0012 600	3	•

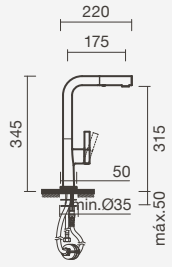

STEM - TUBE EN “T”



Mitigeur de cuisine

> pour éviers de cuisine avec trou de robinet
> cartouche céramique (écologique) et perlateur non-orientable
> fonction cold start (ouverture à froid)
> bec pivotant et douchette extractible avec 2 fonctions (douche: 3l/min - 3bar et mousse: 6l/min - 3 bar)
> en emballage: robinet, flexibles d’alimentation et kit de fixation

Code	Poids	€
S502 0807 8212 601	2	•

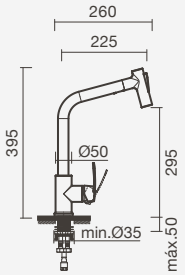

STEM - TUBE EN “L”



Mitigeur de cuisine

> pour éviers de cuisine avec trou de robinet
> cartouche céramique (écologique) et perlateur non-orientable
> fonction cold start (ouverture à froid)
> bec pivotant et douchette extractible avec 2 fonctions (douche: 3l/min - 3bar et mousse: 6l/min - 3 bar)
> en emballage: robinet, flexibles d’alimentation et kit de fixation

Code	Poids	€
S502 0807 8212 600	2	•

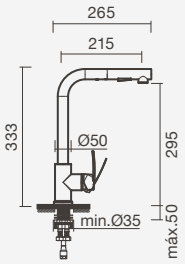

STEM - TUBE EN “C”

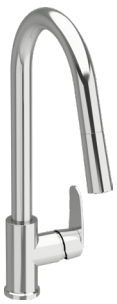

Mitigeur de cuisine

> pour éviers de cuisine avec trou de robinet
> cartouche céramique (écologique) et perlateur non-orientable
> fonction cold start (ouverture à froid)
> bec pivotant et douchette extractible avec 2 fonctions (douche: 3l/min - 3bar et mousse: 6l/min - 3 bar)
> en emballage: robinet, flexibles d’alimentation et kit de fixation

Code	Poids	€
S502 0807 8212 602	2	•

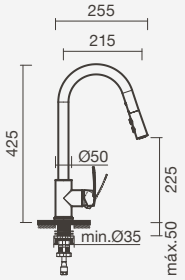



Mitigeur de cuisine STEM - T-tube

LOOP

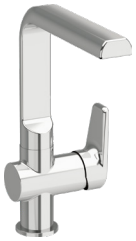

Mitigeur de cuisine

> pour éviers de cuisine avec trou de robinet
> cartouche céramique (écologique) et perlateur non-orientable
> fonction cold start (ouverture à froid) en position de poignée centrée
> bec pivotant
> en emballage: robinet, flexibles d'alimentation et kit de fixation

Code	Poids	€
S502 0880 0012 600	3	•

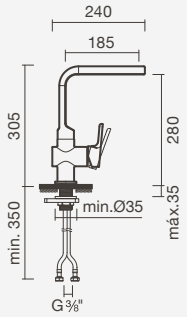

PRIM



Mitigeur de cuisine

> pour éviers de cuisine avec trou de robinet
> cartouche céramique et perlateur non-orientable
> bec pivotant
> en emballage: robinet, flexibles d'alimentation et kit de fixation

Code	Poids	€
S502 0890 0012 600	2	•

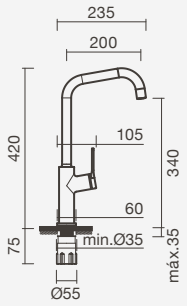



Mitigeur de cuisine LOOP

SILK



Mitigeur de cuisine

> pour éviers de cuisine avec trou de robinet
> cartouche céramique (écologique) et perlateur non-orientable
> bec pivotant
> en emballage: robinet, flexibles d'alimentation et kit de fixation

Code	Poids	€
S500 0540 0050 700	2	•

ECO

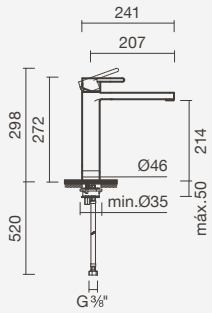

UNIC



Mitigeur de cuisine

> pour éviers de cuisine avec trou de robinet
> cartouche céramique (écologique) et perlateur orientable
> bec pivotant
> en emballage: robinet, flexibles d'alimentation et kit de fixation

Code	Poids	€
S500 0590 0050 704	1	•

ECO

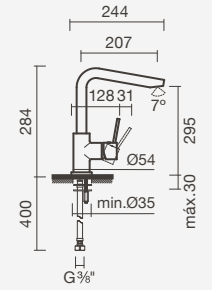

BLOOM





Mitigeur de cuisine

> pour éviers de cuisine avec trou de robinet
> cartouche céramique (écologique) et perlateur non-orientable
> bec pivotant
> fonction cold start (ouverture à froid)
> en emballage: robinet, flexibles d'alimentation et kit de fixation

Finition chromée	Peso	€
S502 0410 0012 600	2	•
Finition noir mat		
S502 0410 0071 600	2	•

ECO COLD START

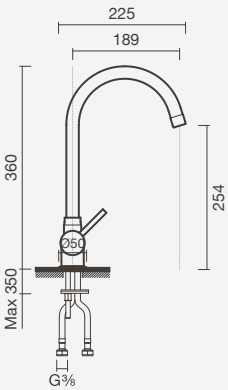

ATLAS 40



Mitigeur de cuisine

> pour éviers de cuisine avec trou de robinet
> cartouche céramique (écologique) et perlateur non-orientable
> bec pivotant
> en emballage: robinet, flexibles d'alimentation et kit de fixation

Code	Poids	€
S500 0391 2450 704	1	•

ECO





Mitigeur de cuisine

> pour éviers de cuisine avec trou de robinet
> cartouche céramique (écologique) et perlateur non-orientable
> bec pivotant
> en emballage: robinet, flexibles d'alimentation et kit de fixation

Code	Poids	€
S500 0391 2550 704	1	•

ECO

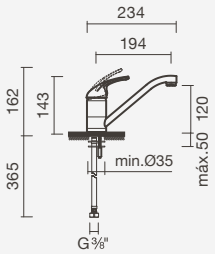

VIVA



Mitigeur de cuisine

> pour évier de cuisine avec trou de robinet
> cartouche céramique (écologique) et perlateur non orientable
> bec pivotant
> fonction cold start (ouverture à froid)
> en emballage: robinet, flexibles d'alimentation et kit de fixation

Code	Poids	€
S502 0310 0012 600	2	•

ECO COLD START

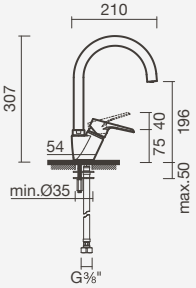

XS



Mitigeur de cuisine

> pour éviers de cuisine avec trou de robinet
> cartouche céramique (écologique) et perlateur non-orientable
> bec pivotant
> en emballage: robinet, flexibles d'alimentation et kit de fixation

Code	Poids	€
S502 0230 0012 600	1	•

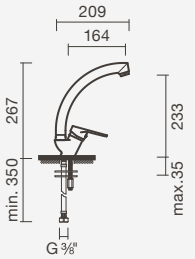

ECO



Mitigeur de cuisine VIVA





Meubles, miroirs et accessoires

Introduction

	Information	314
	Guide des collections	316

Collections de meubles

	Arden	318
	Harapan	322
	Stenis	326
	Weza	330
	Yankari	334
	Tahoe	336
	Willow	342
	Willow Unik	348
	Casual	352
N	Ficus	354
N	Maple	358
	Pike	362

Miroirs

N	Scutum / Polaris / Asterion	365
	Antares / Mayara / Naos	366
	Sirius / Heka / Kuma	368
	Unuk / Vega	369

Accessoires WC

N	Studio	370
N	Stout	382
N	Twig	386
N	Kin Round	392
N	Kin Square	398
	Mobil	404

Meubles, miroirs et accessoires

Simplifiez votre quotidien



Meubles

Nouvelle dimension

Organisez votre salle de bain

Que vous idéalisiez une petite salle de bain pour les invités ou un espace pour toute la famille, vous pourrez choisir parmi une vaste gamme de meubles, miroirs et accessoires aux détails les plus variés.

Meubles

Couleurs

Découvres les options disponibles par collection

	Blanc	Gris	Anthracite	Gris Wengé	Gris Texturé	Noir mat	Wengé	Noyer Texturé	Chêne
Arden	•					•			•
Harapan	•					•			•
Stenis	•			•					•
Weza				•		•			
Yankari	•			•			•		
Tahoe	•	•		•					•
Willow	•		•		•			•	
Willow Unik	•		•		•			•	
Casual	•								
Ficus	•		•		•			•	
Maple	•							•	
Pike	•		•		•			•	

Meubles

Matériaux et finitions

Sachez quel est le matériau qui vous convient le mieux

Pour vous aider à prendre des décisions de façon informée sur les meubles de salle de bain, nous avons examiné en détail les matériaux disponibles.



Bois massif

Accueillant et naturel, le bois massif est de plus en plus populaire. Les variations naturelles de sa veinure (raison pour laquelle il n'existe pas deux meubles identiques) sont le reflet de son excellence. Il est disponible en chêne, une espèce réputée pour leur résistance et durée de vie. Néanmoins, toutes les surfaces sont dûment laquées avec du verni de polyuréthane, ce qui les rend hydrofuges.

Finitions disponibles:

Feuille de bois naturel	○
Vernis de polyuréthane	◉
Thermolaminé	○
Mélamine	○



MDF

Pour son extrême durabilité, le MDF hydrofuge – un produit à base de bois de qualité élevée – est devenu l'un des choix les plus appréciés. Fabriqué à travers l'agglutination de fibres de bois et de résines synthétiques, sa surface est et uniforme et sa structure présente une stabilité dimensionnelle et une résistance mécanique excellentes (même face à des variations de température et dans des environnements humides).

Finitions disponibles:

Feuille de bois naturel	◉
Vernis de polyuréthane	◉
Thermolaminé	◉
Mélamine	○



Aggloméré

Le plus commun des produits dérivés du bois, l'aggloméré est un matériau extrêmement polyvalent, fabriqué à partir de particules de pin liées par de la résine UF. Les panneaux d'aggloméré utilisés dans nos meubles contiennent trois couches (une option adéquate même pour les environnements humides des salles de bain) et présentent une surface uniforme et plate.

Finitions disponibles:

Feuille de bois naturel	○
Vernis de polyuréthane	○
Thermolaminé	◉
Mélamine	○

Meubles

Technologies

Sécurité et confort à tout moment

Choisir le meuble adéquat peut changer drastiquement non seulement l'espace mais aussi sa fonctionnalité. Découvrez les technologies de nos meubles et ses avantages au quotidien.

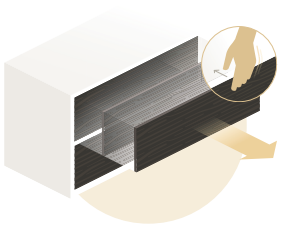

Ouverture par pression

Si vous cherchez une solution minimaliste, laissez de côté les meubles à ouverture à tirer ou avec des poignées. La ouverture par pression vous permet d'ouvrir et de fermer le meuble à travers une simple et légère pression sur sa surface, sans avoir recours à quelconque accessoire supplémentaire.

Disponible dans les collections:
Arden · Harapan · Stenis · Yankari Casual

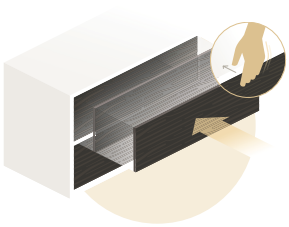

Fermeture progressive

Le bruit d'une porte ou d'un tiroir qui claque est désagréable. En plus, cela peut endommager le meuble. La fermeture amortie empêche que cela se produise. Lorsqu'une porte ou un tiroir est forcé(e) à se fermer, les charnières ou coulisses ralentissent le mouvement pour une fermeture délicate, sûre et silencieuse.

Disponible dans les collections:
Harapan · Weza · Tahoe · Willow Willow Unik · Ficus · Maple · Pike

Guide des collections

Découvrez notre gamme de meubles



Arden
Au sol
Page 318



Harapan
Au sol
Page 322



Stenis
Murale
Page 326



Weza
Au sol
Page 330



Yankari
Murale
Page 334



Tahoe
Murale
Page 336

LONGUEUR

1400						
1200						1200 x 456
1000	1000 x 456	1000 x 456	1000 x 456	1000 x 440	1000 x 460	1000 x 456
900	900 x 456	900 x 456	900 x 456		900 x 460	
800	800 x 456	800 x 456	800 x 456	800 x 440 800 x 456	800 x 460	800 x 456
600				600 x 440		600 x 456
400						

LONGUEUR

						
	Willow Murale Page 342	**Willow Unik** Murale Page 348	**Casual** Murale Page 352	**Ficus** Murale Page 354	**Maple** Murale Page 358	**Pike** Murale Page 362
1400	1400 x 455					
1200		1195 x 450				
1000	1000 x 455	995 x 450		995 x 450		
900					895 x 450	
800	800 x 455	795 x 450	800 x 450	795 x 450	795 x 450	
600		595 x 450	600 x 455	595 x 450	595 x 450	
400						400 x 230

Arden



Meuble au sol ARDEN 100 en noir mat - blanc avec lavabo EVEN 100 et mitigeur SUN en finition noir mat

COULEURS

Combinaisons

Chêne - Blanc

Noir Mat - Blanc

DIMENSIONS

1000 x 456 x 836mm
900 x 456 x 836mm
800 x 456 x 836mm

MATÉRIAUX

Pieds d'appui structurels
En bois de chêne massif de 30mm - laqué avec verni polyuréthane transparent mat ou noir mat

Portes
MDF de 16mm - laqué avec verni polyuréthane blanc mat (à l'intérieur et à l'extérieur)

Plan de toilette structurel
MDF de 22mm - laqué avec verni polyuréthane blanc mat

Étagere
Aggloméré de 16mm - revêtu de mélamine blanc avec une finition lisse et mate

TECHNOLOGIE

Charnières dissimulées avec ouverture par pression (push to open)

COMPATIBILITÉ

Lavabos en solid surface Even, Velvet et Sleek (non incluses)

ARDEN 100





Meuble au sol 100

1000 × 456 × 836mm

> compatible avec vasques à encastrer: Even, Velvet et Sleek 100
> avec deux portes
> en emballage: meuble et kit de fixation

Chêne - Blanc	Poids	Pièces par palette	€
S700 6800 3312 100	38	4	•
Noir Mat - Blanc			
S700 6790 3371 600	38	4	•

Vasque en solid surface 100

> application à encastrer - profil: 12mm
> avec ou sans trou de robinet (central), sans trou de trop-plein
> en emballage: vasque

EVEN 100 - avec trou de robinet			
S202 0871 1700 000	11	1	•
EVEN 100 - sans trou de robinet			
S202 0870 0000 000	11	1	•
VELVET 100 - avec trou de robinet			
S202 0341 1700 000	11	1	•
VELVET 100 - sans trou de robinet			
S202 0340 0000 000	11	1	•
SLEEK 100 - avec trou de robinet			
S202 0261 1700 000	15	1	•
SLEEK 100 - sans trou de robinet			
S202 0260 0000 000	15	1	•

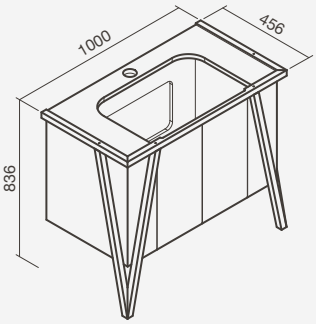

Ensemble complet

Meuble + Vasque •

ARDEN 90





Meuble au sol 90

900 × 456 × 836mm

> compatible avec vasques à encastrer: Even, Velvet et Sleek 90
> avec deux portes
> en emballage: meuble et kit de fixation

Chêne - Blanc	Poids	Pièces par palette	€
S700 6780 3312 100	35	4	•
Noir Mat - Blanc			
S700 6770 3371 600	35	4	•

Vasque en solid surface 90

> application à encastrer - profil: 12mm
> avec ou sans trou de robinet (central), sans trou de trop-plein
> en emballage: vasque

EVEN 90 - avec trou de robinet			
S202 0881 1700 000	10	1	•
EVEN 90 - sans trou de robinet			
S202 0880 0000 000	10	1	•
VELVET 90 - avec trou de robinet			
S202 0351 1700 000	10	1	•
VELVET 90 - sans trou de robinet			
S202 0350 0000 000	10	1	•
SLEEK 90 - avec trou de robinet			
S202 0251 1700 000	14	1	•
SLEEK 90 - sans trou de robinet			
S202 0250 0000 000	14	1	•

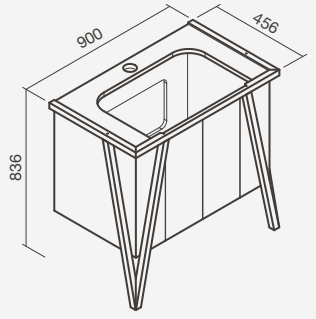

Ensemble complet

Meuble + Vasque •

ARDEN 80





Meuble au sol 80

800 × 456 × 836mm

> compatible avec vasques à encastrer: Even, Velvet et Sleek 80
> avec deux portes
> en emballage: meuble et kit de fixation

Chêne - Blanc	Poids	Pièces par palette	€
S700 6760 3312 100	32	4	•
Noir Mat - Blanc			
S700 6750 3371 600	32	4	•

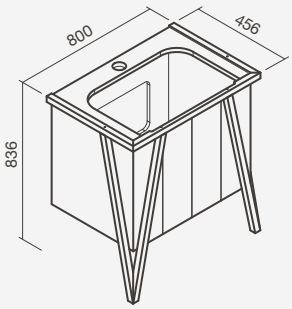

Vasque en solid surface 80

> application à encastrer - profil: 12mm
> avec ou sans trou de robinet (central), sans trou de trop-plein
> en emballage: vasque

EVEN 80 - avec trou de robinet			
S202 0891 1700 000	9	1	•
EVEN 80 - sans trou de robinet			
S202 0890 0000 000	9	1	•
VELVET 80 - avec trou de robinet			
S202 0361 1700 000	9	1	•
VELVET 80 - sans trou de robinet			
S202 0360 0000 000	9	1	•
SLEEK 80 - avec trou de robinet			
S202 0241 1700 000	13	1	•
SLEEK 80 - sans trou de robinet			
S202 0240 0000 000	13	1	•

Ensemble complet

Meuble + Vasque •



Meuble au sol ARDEN 100 en noir mat - blanc avec lavabo SLEEK 100 et mitigeur BALANCE



Meuble au sol ARDEN 80 en chêne - blanc avec lavabo SLEEK 80, mitigeur BALANCE et miroir ASTERION

Harapan



Meuble au sol HARAPAN 80 en noir mat - blanc

COULEURS

Combinaisons

Chêne - Blanc

Noir Mat - Blanc

DIMENSIONS

1000 x 456 x 836mm
900 x 456 x 836mm
800 x 456 x 836mm

MATÉRIAUX

Pieds d'appui structurels

En bois de chêne massif de 30mm - laqué avec verni polyuréthane transparent mat ou noir mat

Tiroir et rangement latéral

MDF hydrofuge de 16mm - laqué avec verni polyuréthane blanc mat

Façade du tiroir

MDF hydrofuge de 12mm - laqué avec verni polyuréthane blanc mat (à l'intérieur et à l'extérieur)

Intérieur du tiroir

Aggloméré de 16mm - revêtu de mélamine blanc avec une finition lisse et mate

Plan de toilette structurel

MDF hydrofuge de 22mm - laqué avec verni polyuréthane blanc mat

TECHNOLOGIE

Espaces de rangement latéraux avec charnières à ouverture par pression (push to open) et tiroir avec coulisses cachées et fermeture progressive (tirer pour ouvrir)

COMPATIBILITÉ

Lavabos en solid surface Even, Velvet et Sleek (non incluses)

HARAPAN 100





Meuble au sol 100

1000 × 456 × 836mm

> compatible avec vasques à encastrer: Even, Velvet et Sleek 100
> avec un tiroir et deux espaces de rangement latéraux
> en emballage: meuble et kit de fixation

Chêne - Blanc	Poids	Pièces par palette	€
S700 6860 2012 100	41	4	•
Noir Mat - Blanc			
S700 6850 2071 600	41	4	•

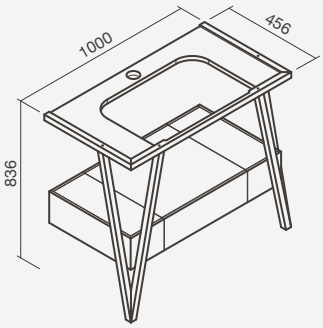

Vasque en solid surface 100

> application à encastrer - profil: 12mm
> avec ou sans trou de robinet (central), sans trou de trop-plein
> en emballage: vasque

EVEN 100 - avec trou de robinet			
S202 0871 1700 000	11	1	•
EVEN 100 - sans trou de robinet			
S202 0870 0000 000	11	1	•
VELVET 100 - avec trou de robinet			
S202 0341 1700 000	11	1	•
VELVET 100 - sans trou de robinet			
S202 0340 0000 000	11	1	•
SLEEK 100 - avec trou de robinet			
S202 0261 1700 000	15	1	•
SLEEK 100 - sans trou de robinet			
S202 0260 0000 000	15	1	•

Ensemble complet

Meuble + Vasque •

HARAPAN 90





Meuble au sol 90

900 × 456 × 836mm

> compatible avec vasques à encastrer: Even, Velvet et Sleek 90
> avec un tiroir et deux espaces de rangement latéraux
> en emballage: meuble et kit de fixation

Chêne - Blanc	Poids	Pièces par palette	€
S700 6840 2012 100	38	4	•
Noir Mat - Blanc			
S700 6830 2071 600	38	4	•

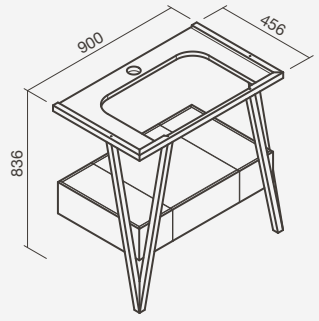

Vasque en solid surface 90

> application à encastrer - profil: 12mm
> avec ou sans trou de robinet (central), sans trou de trop-plein
> en emballage: vasque

EVEN 90 - avec trou de robinet			
S202 0881 1700 000	10	1	•
EVEN 90 - sans trou de robinet			
S202 0880 0000 000	10	1	•
VELVET 90 - avec trou de robinet			
S202 0351 1700 000	10	1	•
VELVET 90 - sans trou de robinet			
S202 0350 0000 000	10	1	•
SLEEK 90 - avec trou de robinet			
S202 0251 1700 000	14	1	•
SLEEK 90 - sans trou de robinet			
S202 0250 0000 000	14	1	•

Ensemble complet

Meuble + Vasque •

HARAPAN 80





Meuble au sol 80

800 × 456 × 836mm

> compatible avec vasques à encastrer: Even, Velvet et Sleek 80
> avec un tiroir et deux espaces de rangement latéraux
> en emballage: meuble et kit de fixation

Chêne - Blanc	Poids	Pièces par palette	€
S700 6820 2012 100	35	4	•
Noir Mat - Blanc			
S700 6810 2071 600	35	4	•

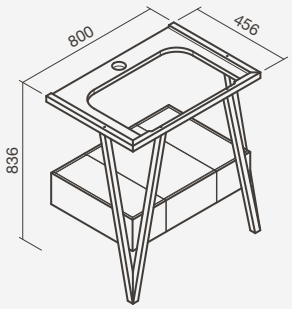

Vasque en solid surface 80

> application à encastrer - profil: 12mm
> avec ou sans trou de robinet (central), sans trou de trop-plein
> en emballage: vasque

EVEN 80 - avec trou de robinet			
S202 0891 1700 000	9	1	•
EVEN 80 - sans trou de robinet			
S202 0890 0000 000	9	1	•
VELVET 80 - avec trou de robinet			
S202 0361 1700 000	9	1	•
VELVET 80 - sans trou de robinet			
S202 0360 0000 000	9	1	•
SLEEK 80 - avec trou de robinet			
S202 0241 1700 000	13	1	•
SLEEK 80 - sans trou de robinet			
S202 0240 0000 000	13	1	•

Ensemble complet

Meuble + Vasque •



Meuble au sol HARAPAN 100 en chêne - blanc avec lavabo SLEEK 100 et mitigeur BALANCE



Meuble au sol HARAPAN 100 en chêne - blanc

Stenis



Meuble suspendu STENIS 80 en chêne - blanc avec lavabo VELVET 80, mitigeur SELEKT et miroir ASTERION

COULEURS

Combinaisons

Chêne - Blanc

Wengé Gris - Blanc

DIMENSIONS

1000 x 456 x 450mm
900 x 456x 450mm
800 x 456x 450mm

MATÉRIAUX

Structure

MDF de 16mm - revêtu de mélamine chêne ou wengé gris avec fini mat texturé

Extérieur et façade du tiroir

MDF de 12mm - laqué avec verni polyuréthane blanc mat

Intérieur du tiroir

Aggloméré de 12mm - revêtu de mélamine blanc avec une finition lisse et mate

TECHNOLOGIE

Charnières dissimulées avec ouverture par pression (push to open)

COMPATIBILITÉ

Lavabos en solid surface Even, Velvet et Sleek (non incluses)

STENIS 100



Meuble suspendu 100

1000 × 456 × 450mm

> compatible avec lavabos murals: Even, Velvet et Sleek 100
> avec un tiroir
> en emballage: meuble et kit de fixation

Chêne - Blanc	Poids	Pièces par palette	€
S700 6740 1715 500	33	6	•
Wengé Gris - Blanc			
S700 6730 1704 100	33	6	•

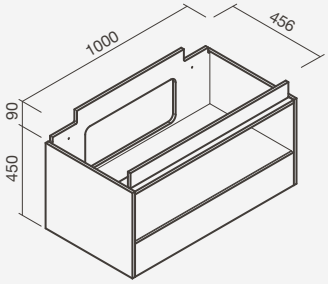

Lavabo en solid surface 100

> application murale - profil: 125mm
> avec ou sans trou de robinet (central), sans trou de trop-plein
> en emballage: lavabo et kit de fixation



EVEN 100 - avec trou de robinet			
S202 0971 1700 000	15	1	•
EVEN 100 - sans trou de robinet			
S202 0970 0000 000	15	1	•
SLEEK 100 - avec trou de robinet			
S202 0301 1700 000	21	1	•
SLEEK 100 - sans trou de robinet			
S202 0300 0000 000	21	1	•
VELVET 100 - avec trou de robinet			
S202 0451 1700 000	15	1	•
VELVET 100 - sans trou de robinet			
S202 0450 0000 000	15	1	•

Ensemble complet

Meuble + Lavabo •

STENIS 90



Meuble suspendu 90

900 × 456 × 450mm

> compatible avec lavabos murals: Even, Velvet et Sleek 90
> avec un tiroir
> en emballage: meuble et kit de fixation

Chêne - Blanc	Poids	Pièces par palette	€
S700 6720 1715 500	31	6	•
Wengé Gris - Blanc			
S700 6710 1704 100	31	6	•

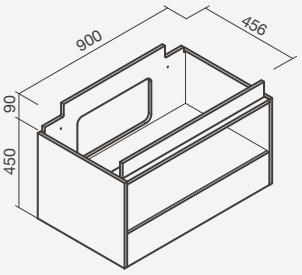

Lavabo en solid surface 90

> application murale - profil: 125mm
> avec ou sans trou de robinet (central), sans trou de trop-plein
> en emballage: lavabo et kit de fixation



EVEN 90 - avec trou de robinet			
S202 1001 1700 000	14	1	•
EVEN 90 - sans trou de robinet			
S202 1000 0000 000	14	1	•
SLEEK 90 - avec trou de robinet			
S202 0291 1700 000	20	1	•
SLEEK 90 - sans trou de robinet			
S202 0290 0000 000	20	1	•
VELVET 90 - avec trou de robinet			
S202 0481 1700 000	13	1	•
VELVET 90 - sans trou de robinet			
S202 0480 0000 000	13	1	•

Ensemble complet

Meuble + Lavabo •

STENIS 80



Meuble suspendu 80

800 × 456 × 450mm

> compatible avec lavabos murals: Even, Velvet et Sleek 80
> avec un tiroir
> en emballage: meuble et kit de fixation

Chêne - Blanc	Poids	Pièces par palette	€
S700 6700 1715 500	30	6	•
Wengé Gris - Blanc			
S700 6690 1704 100	30	6	•

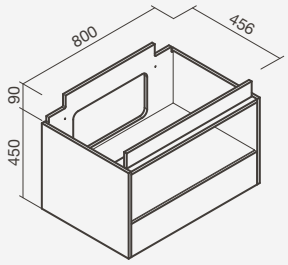

Lavabo en solid surface 80

> application murale - profil: 125mm
> avec ou sans trou de robinet (central), sans trou de trop-plein
> en emballage: lavabo et kit de fixation



EVEN 80 - avec trou de robinet			
S202 1011 1700 000	13	1	•
EVEN 80 - sans trou de robinet			
S202 1010 0000 000	13	1	•
SLEEK 80 - avec trou de robinet			
S202 0281 1700 000	18	1	•
SLEEK 80 - sans trou de robinet			
S202 0280 0000 000	18	1	•
VELVET 80 - avec trou de robinet			
S202 0491 1700 000	12	1	•
VELVET 80 - sans trou de robinet			
S202 0490 0000 000	12	1	•

Ensemble complet

Meuble + Lavabo •



Meuble suspendu STENIS 100 en wengé gris - blanc avec lavabo VELVET 100 et mitigeur SELEKT



Meuble suspendu STENIS 100 en wengé gris - blanc avec lavabo VELVET 100 et mitigeur SELEKT

Weza



Meuble au sol WEZA 80 en noir mat - wengé gris avec lavabo VELVET 80, mitigeur UNIC et miroir NAOS

COULEURS

Combinaisons

Noir Mat - Wengé Gris

DIMENSIONS

Weza + Even / Velvet / Sleek

800 x 456 x 700mm
800 x 456 x 830mm

Weza + Albus

1000 x 440 x 700mm
800 x 440 x 700mm
600 x 440 x 700mm

MATÉRIAUX

Structure

Tubes en acier inoxydable brossé de 20mm - laqués avec verni polyuréthane mat noir

Extérieur et façade du tiroir

Aggloméré de 19+16mm (devant et côtés) - revêtu revêtu de mélamine wengé gris laqué avec finition brillant

Intérieur du tiroir

Acier - laqué avec verni polyuréthane gris brillant

TECHNOLOGIE

Coulisses dissimulées avec fermeture progressive (tirer pour ouvrir)

COMPATIBILITÉ

Lavabos en solid surface Even, Velvet et Sleek ou lavabos en céramique Albus (non incluses)

WEZA 80 - LAVABOS MURALES EVEN / VELVET / SLEEK 80

Meuble au sol 80

800 × 456 × 700mm

> compatible avec lavabos murales en solid surface Even, Velvet et Sleek 80 - profil: 125mm (non inclus)
> avec un tiroir
> en emballage: meuble et kit de fixation

Noir Mat - Wengé Gris	Poids	Pièces par pallete	€
S702 0180 1804 100	25	4	•



Lavabo en solid surface 80

> application murale - profil: 125mm
> avec ou sans trou de robinet (central), sans trou de trop-plein
> en emballage: lavabo et kit de fixation

EVEN 80 - avec trou de robinet			
S202 1011 1700 000	13	1	•
EVEN 80 - sans trou de robinet			
S202 1010 0000 000	13	1	•
VELVET 80 - avec trou de robinet			
S202 0491 1700 000	12	1	•
VELVET 80 - sans trou de robinet			
S202 0490 0000 000	12	1	•
SLEEK 80 - avec trou de robinet			
S202 0281 1700 000	18	1	•
SLEEK 80 - sans trou de robinet			
S202 0280 0000 000	18	1	•

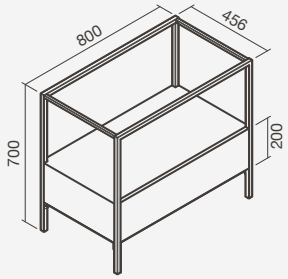

Ensemble complet

Meuble + Vasque •

WEZA 80 - VASQUES À ENCASTRER EVEN / VELVET / SLEEK 80

Meuble au sol 80

800 × 456 × 830mm

> compatible avec vasques à encastrer en solid surface Even, Velvet et Sleek 80 - profil: 12mm (non inclus)
> avec un tiroir
> en emballage: meuble et kit de fixation

Noir Mat - Wengé Gris	Poids	Pièces par pallete	€
S702 0190 1804 100	25	4	•



Vasque en solid surface 80

> application à encastrer - profil: 12mm
> avec ou sans trou de robinet (central), sans trou de trop-plein
> en emballage: vasque

EVEN 80 - avec trou de robinet			
S202 0891 1700 000	9	1	•
EVEN 80 - sans trou de robinet			
S202 0890 0000 000	9	1	•
VELVET 80 - avec trou de robinet			
S202 0361 1700 000	9	1	•
VELVET 80 - sans trou de robinet			
S202 0360 0000 000	9	1	•
SLEEK 80 - avec trou de robinet			
S202 0241 1700 000	13	1	•
SLEEK 80 - sans trou de robinet			
S202 0240 0000 000	13	1	•

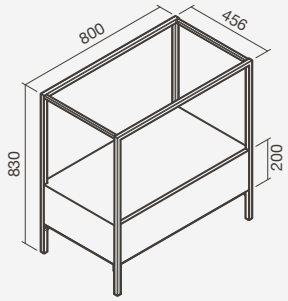

Ensemble complet

Meuble + Vasque •

WEZA 100 - VASQUE ALBUS 100



Meuble au sol 100

1000 × 440 × 700mm

> compatible avec vasque céramique à poser Albus 101
> avec un tiroir
> en emballage: meuble et kit de fixation

Noir Mat - Wengé Gris	Poids	Pièces par pallete	€
S700 5750 1815 400	29	4	•

Compléments

Vasque céramique ALBUS 101

> application à poser
> avec trou de robinet (central), avec trou de trop-plein
> en emballage: vasque

Avec porte-savons			
S102 0091 6400 000	29	21	•

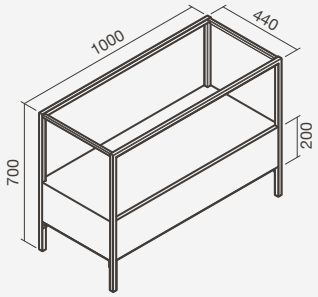

Ensemble complet

Meuble + Vasque •

WEZA 80 - VASQUE ALBUS 80



Meuble au sol 80

800 × 440 × 700mm

> compatible avec vasque céramique à poser Albus 81
> avec un tiroir
> en emballage: meuble et kit de fixation

Noir Mat - Wengé Gris	Poids	Pièces par pallete	€
S700 5740 1815 400	25	4	•

Compléments

Vasque céramique ALBUS 81

> application à poser
> avec trou de robinet (central), avec trou de trop-plein
> en emballage: vasque

Avec porte-savons			
S102 0021 6400 000	24	27	•

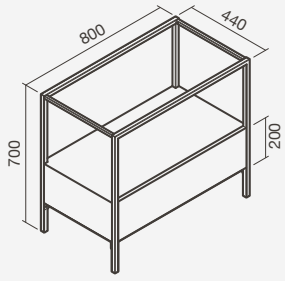

Ensemble complet

Meuble + Vasque •

WEZA 60 - VASQUE ALBUS 60



Meuble au sol 60

600 × 440 × 700mm

> compatible avec vasque céramique à poser Albus 61
> avec un tiroir
> en emballage: meuble et kit de fixation

Noir Mat - Wengé Gris	Poids	Pièces par pallete	€
S700 5730 1815 400	23	4	•

Compléments

Vasque céramique ALBUS 61

> application à poser
> avec trou de robinet (central), avec trou de trop-plein
> en emballage: vasque

Avec porte-savons			
S100 8511 6400 000	16	32	•
Sans porte-savons			
S100 8518 0800 000	18	32	•



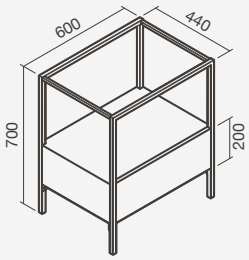

Ensemble complet
Meuble + Vasque •



Meuble au sol WEZA 80 en noir mat - wengé avec vasque murale SLEEK 80 et mitigeur UNIC en noir mat

Yankari



Meuble suspendu YANKARI 80 en blanc - wengé gris avec vasque ARENA 38 et mitigeur UNIC

COULEURS

Combinaisons

Blanc - Wengé

Blanc - Wengé Gris

DIMENSIONS

1000 x 460 x 440mm
900 x 460 x 440mm
800 x 460 x 440mm

MATÉRIAUX

Structure

MDF de 16mm et 30mm dans le plan de toilette - laqué avec verni polyuréthane blanc brillant

Tiroirs

MDF de 16mm - revêtu de feuille composite de bois wengé gris ou wengé laqué avec verni polyuréthane transparent mat

Intérieur des tiroirs

Aggloméré de 16mm - revêtu de mélamine gris avec une finition lisse et mate

TECHNOLOGIE

Charnières dissimulées avec ouverture par pression (push to open)

COMPATIBILITÉ

Vasques à poser

YANKARI 100





Meuble suspendu 100

1000 × 460 × 440mm

> compatible avec vasques à poser:
Helm 47, Arena 38 et 70: Elipse 63; Orbit 44 *; Pop Art 51, Trik 73 et Halo(s)
> avec deux tiroirs
> en emballage: meuble et kit de fixation

Blanc - Wengé	Poids	Pièces par palette	€
S700 5810 3020 100	49	6	•
Blanc - Wengé Gris			
S700 5810 3015 400	49	6	•

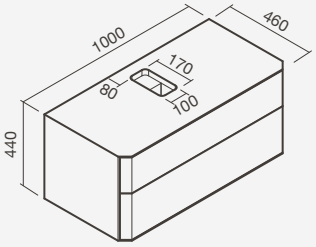

* Profondeur de la vasque légèrement supérieure par rapport au plan de toilette / meuble

YANKARI 90





Meuble suspendu 90

900 × 460 × 440mm

> compatible avec vasques à poser:
Helm 47, Arena 38 et 70: Elipse 63; Orbit 44 *; Pop Art 51, Trik 73 et Halo(s)
> avec deux tiroirs
> en emballage: meuble et kit de fixation

Blanc - Wengé	Poids	Pièces par palette	€
S700 5800 3020 100	43	6	•
Blanc - Wengé Gris			
S700 5800 3015 400	43	6	•

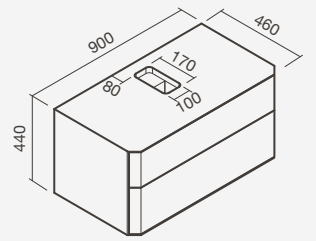

* Profondeur de la vasque légèrement supérieure par rapport au plan de toilette / meuble

YANKARI 80





Meuble suspendu 80

800 × 460 × 440mm

> compatible avec vasques à poser:
Helm 47, Arena 38 et 70: Elipse 63; Orbit 44 *; Pop Art 51, Trik 73 et Halo(s)
> avec deux tiroirs
> en emballage: meuble et kit de fixation

Blanc - Wengé	Poids	Pièces par palette	€
S700 5790 3020 100	38	6	•
Blanc - Wengé Gris			
S700 5790 3015 400	38	6	•

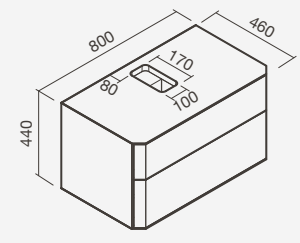

* Profondeur de la vasque légèrement supérieure par rapport au plan de toilette / meuble

Tahoe



Meuble suspendu TAHOE 60 en blanc - blanc avec mitigeur SILK et miroir MAYARA

COULEURS

Combinaisons

Blanc - Blanc

Blanc - Gris

Blanc - Chêne

Blanc - Wengé Gris

DIMENSIONS

1200x 456 x 490mm
1000 x 456 x 490mm
800 x 456 x 490mm
600 x 456 x 490mm

MATÉRIAUX

Structure

MDF de 16mm - laqué avec verni polyuréthane blanc brillant

Façade des tiroirs

MDF de 16mm - laqué avec verni polyuréthane blanc ou gris brillant ou revêtu de feuille composite de bois chêne ou wengé gris laqué avec verni polyuréthane transparent mat

Intérieur des tiroirs

Aggloméré de 16mm - revêtu de mélamine gris avec finition lisse et mate

TECHNOLOGIE

Coulisses dissimulées avec fermeture progressive (tirer pour ouvrir)

COMPATIBILITÉ

Vasques à encastrer en solid surface Even, Velvet et Sleek (non incluses), vasques en céramique à encastrer Alur (non incluses) ou vasques à poser (plan de toilette requis)

TAHOE 120










Meuble suspendu 120

1200 × 456 × 490mm

> compatible avec vasques à encastrer: en solid surface Even et Velvet 120 et vasque céramique Alur 121
> avec deux tiroirs
> en emballage: meuble et kit de fixation

Blanc - Blanc	Poids	Pièces par palette	€
S702 0120 3100 000	48	6	•
Blanc - Gris			
S702 0120 3102 200	48	6	•
Blanc - Chêne			
S702 0120 3165 200	48	6	•
Blanc - Gris Wengué			
S702 0120 3145 000	48	6	•

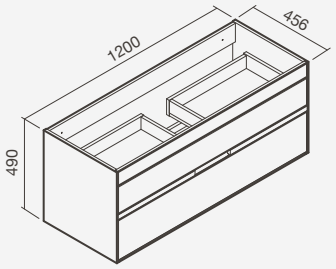

Compléments

Vasque en solid surface 120

> application à encastrer - profil: 12mm
> avec ou sans trou de robinet (central), sans trou de trop-plein
> en emballage: vasque

EVEN 120 - avec trou de robinet			
S202 0861 1700 000	13	1	•
EVEN 120 - sans trou de robinet			
S202 0860 0000 000	13	1	•
VELVET 120 - avec trou de robinet			
S202 0331 1700 000	12	1	•
VELVET 120 - sans trou de robinet			
S202 0330 0000 000	12	1	•

Vasque céramique double ALUR 121

> application à encastrer (par-dessus)
> avec trous de robinets, avec trous de trop-pleins
> en emballage: vasque

N	S102 0830 0000 005	23	10	•

Plan de toilette pour vasques à poser

> compatible avec meuble Tahoe 120
> compatible avec vasques à poser: Helm 47, Arena 38 et 70; Elipse 63; Orbit 44*; Pop Art 51, Trik 73 et Halo(s)
> en emballage: plan de toilette

Blanc			
S702 0130 0000 000	6	12	•

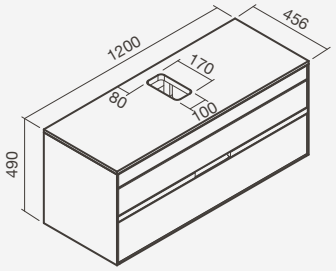

* Profondeur de la vasque légèrement supérieure par rapport au plan de toilette / meuble

Ensemble complet
Meuble + Vasque •

TAHOE 100










Meuble suspendu 100

1000 × 456 × 490mm

> compatible avec vasques à encastrer: en solid surface Even, Velvet et Sleek 100 et vasque céramique Alur 101
> avec deux tiroirs
> en emballage: meuble et kit de fixation

Blanc - Blanc	Poids	Pièces par palette	€
S700 5630 3100 000	39	6	•
Blanc - Gris			
S700 5630 3102 200	39	6	•
Blanc - Chêne			
S700 5630 3165 200	39	6	•
Blanc - Gris Wengué			
S700 5630 3145 000	39	6	•

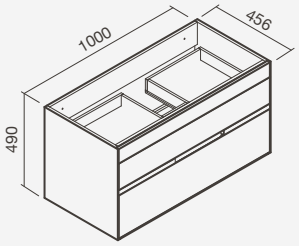

Compléments

Vasque en solid surface 100

> application à encastrer - profil: 12mm
> avec ou sans trou de robinet (central), sans trou de trop-plein
> en emballage: vasque

EVEN 100 - avec trou de robinet			
S202 0871 1700 000	11	1	•
EVEN 100 - sans trou de robinet			
S202 0870 0000 000	11	1	•
VELVET 100 - avec trou de robinet			
S202 0341 1700 000	11	1	•
VELVET 100 - sans trou de robinet			
S202 0340 0000 000	11	1	•
SLEEK 100 - avec trou de robinet			
S202 0261 1700 000	15	1	•
SLEEK 100 - sans trou de robinet			
S202 0260 0000 000	15	1	•

Vasque céramique ALUR 101

> installation à encastrer (par-dessus)
> avec trou de robinet (centré à la cuve), avec trou de trop-plein
> en emballage: vasque

N	S102 0830 0000 003	17	12	•

Plan de toilette pour vasques à poser

> compatible avec meubles Tahoe 100
> compatible avec vasques à poser: Helm 47, Arena 38 et 70; Elipse 63; Orbit 44*; Pop Art 51, Trik 73 et Halo(s)
> en emballage: plan de toilette

Blanc			
S700 5602 8000 000	6	12	•

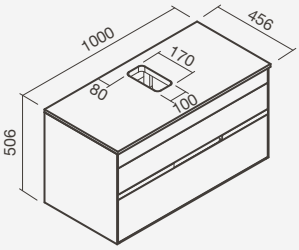

* Profondeur de la vasque légèrement supérieure par rapport au plan de toilette / meuble

Ensemble complet
Meuble + Vasque •

TAHOE 80










Meuble suspendu 80

800 × 456 × 490mm

> compatible avec vasques à encastrer en solid surface Even, Velvet et Sleek 80 et vasque céramique Alur 81
> avec deux tiroirs
> en emballage: meuble et kit de fixation

Blanc - Blanc	Poids	Pièces par palette	€
S700 5620 3100 000	31	6	•
Blanc - Gris			
S700 5620 3102 200	31	6	•
Blanc - Chêne			
S700 5620 3165 200	31	6	•
Blanc - Gris Wengué			
S700 5620 3145 000	31	6	•

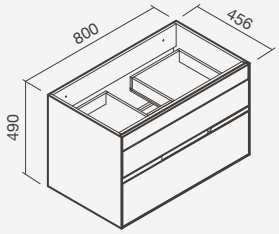

Compléments

Vasque en solid surface 80

> application à encastrer - profil: 12mm
> avec ou sans trou de robinet (central), sans trou de trop-plein
> en emballage: vasque

EVEN 80 - avec trou de robinet			
S202 0891 1700 000	9	1	•
EVEN 80 - sans trou de robinet			
S202 0890 0000 000	9	1	•
VELVET 80 - avec trou de robinet			
S202 0361 1700 000	9	1	•
VELVET 80 - sans trou de robinet			
S202 0360 0000 000	9	1	•
SLEEK 80 - avec trou de robinet			
S202 0241 1700 000	13	1	•
SLEEK 80 - sans trou de robinet			
S202 0240 0000 000	13	1	•

Vasque céramique ALUR 81

> installation à encastrer (par-dessus)
> avec trou de robinet (centré à la cuve), avec trou de trop-plein
> en emballage: vasque

N	S102 0830 0000 002	16	18	•

Plan de toilette pour vasques à poser

> compatible avec meubles Tahoe 80
> compatible avec vasques à poser: Helm 47, Arena 38 e 70; Elipse 63; Orbit 44*; Pop Art 51, Trik 73 et Halo(s)
> en emballage: plan de toilette

Blanc			
S700 5582 8000 000	5	12	•

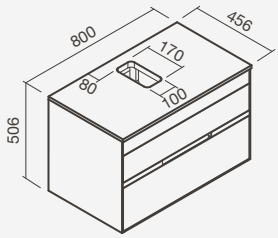

* Profondeur de la vasque légèrement supérieure par rapport au plan de toilette / meuble

Ensemble complet
Meuble + Vasque •



Meuble suspendu TAHOE 80 en blanc - wengé gris avec mitigeur SILK et miroir UNUK

TAHOE 60










Meuble suspendu 60

600 × 456 × 490mm

> compatible avec vasques à encastrer en solid surface Velvet et Sleek 60 et vasque céramique Alur 61
> avec deux tiroirs
> en emballage: meuble et kit de fixation

Blanc - Blanc	Poids	Pièces par palette	€
S700 5610 3100 000	24	6	•
Blanc - Gris			
S700 5610 3102 200	24	6	•
Blanc - Chêne			
S700 5610 3165 200	24	6	•
Blanc - Gris Wengué			
S700 5610 3145 000	24	6	•

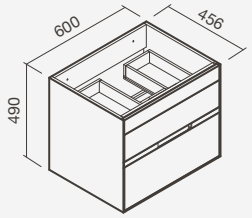

Compléments

Vasque en solid surface 60

> application à encastrer - profil: 12mm
> avec ou sans trou de robinet (central), sans trou de trop-plein
> en emballage: vasque

VELVET 60 - avec trou de robinet			
S202 0371 1700 000	7	1	•
VELVET 60 - sans trou de robinet			
S202 0370 0000 000	7	1	•
SLEEK 60 - avec trou de robinet			
S202 0231 1700 000	10	1	•
SLEEK 60 - sans trou de robinet			
S202 0230 0000 000	10	1	•

Vasque céramique ALUR 61

> installation à encastrer (par-dessus)
> avec trou de robinet (centré à la cuve), avec trou de trop-plein
> en emballage: vasque

N	S102 0830 0000 000	12	24	•

Plan de toilette pour vasques à poser

> compatible avec meubles Tahoe 60
> compatible avec vasques à poser: Helm 47, Arena 38 et Pop Art 51
> en emballage: plan de toilette

Blanc			
S700 5572 8000 000	5	12	•

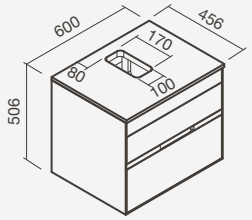

* Profondeur de la vasque légèrement supérieure par rapport au plan de toilette / meuble

Ensemble complet

Meuble + Vasque •

Poids (kg) et mesures (mm) à titre purement indicatif • Prix unitaires sauf indication contraire • Prix hors TVA

Willow



Meuble WILLOW 80 blanc avec vasque à poser HELM *rond*, mitigeur NORM avec bec haut et miroir POLARIS

COULEURS

Combinaisons

Blanc

Anthracite

Gris texturé

Noyer texturé

DIMENSIONS

1400 x 455 x 585 mm
1000 x 455 x 585 mm
800 x 455 x 585 mm

MATÉRIAUX

Plan de toilette

MDF de 19mm laqué avec verni polyuréthane blanc ou anthracite brillant, ou aggloméré de 19mm - revêtu de mélamine gris ou noyer avec finition texturée mate

Structure, extérieur des tiroirs et module d'étagère

Aggloméré de 16mm - revêtu avec mélamine blanc ou anthracite brillant ou de mélamine gris ou noyer avec finition texturée mate

Intérieur des tiroirs

Aggloméré de 16mm - revêtu avec textile enduit PVC avec finition texturé pour imiter le cuir

TECHNOLOGIE

Coulisses dissimulées avec fermeture progressive (tirer pour ouvrir)

COMPATIBILITÉ

Vasques à poser en solid surface ou céramiques (non inclus)

WILLOW 140














Meuble suspendu 140

1400 × 455 × 585 mm

> compatible avec une ou deux vasques à poser
> avec quatre tiroirs et deux étagères
> en emballage: deux modules tiroirs 60, un module étagère 20, un plan de toilette et kits de fixation

Blanc	Poids	Pièces par palette	€
S702 0630 3100 000	62	1	•
Anthracite			
S702 0630 3105 900	62	1	•
Gris texturé			
S702 0630 3104 100	62	1	•
Noyer texturé			
S702 0630 3103 500	62	1	•

Compléments

Vasques en solid surface HELM

> installation à poser
> sans trou de robinet, sans trou de trop-plein
> en emballage: vasque

	HELM (rond)			
	S202 0840 0000 000	5	1	•
	HELM (carré)			
	S202 0830 0000 000	5	1	•

Vasques céramiques

> installation à poser
> sans trou de robinet, sans trou de trop-plein
> en emballage: vasque

N	**HALO Circulaire - blanc**			
	S102 0905 0400 000	8	48	•
N	**HALO Circulaire - blanc mat**			
	S102 0905 0406 400	8	48	•
N	**HALO Circulaire - noir mat**			
	S102 0905 0471 600	8	48	•
N	**HALO Carré - blanc**			
	S102 0915 0400 000	10	48	•
N	**HALO Carré - blanc mat**			
	S102 0915 0406 400	10	48	•
N	**HALO Carré - noir mat**			
	S102 0915 0471 600	10	48	•
	ORBIT 44			
	S100 1305 0400 000	11	42	•
	ARENA 38			
	S100 0905 0400 000	8	39	•
	CUP			
	S100 0995 0400 000	5	48	•

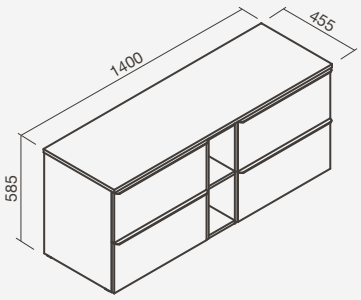

WILLOW 100










Meuble suspendu 100

1000 × 455 × 585 mm

> compatible avec une vasque à poser
> avec deux tiroirs et deux étagères
> en emballage: un module tiroirs 80, un module étagère 20, un plan de toilette et kits de fixation

Blanc	Poids	Pièces par palette	€
S702 0630 3100 003	38	1	•
Anthracite			
S702 0630 3105 903	38	1	•
Gris texturé			
S702 0630 3104 103	38	1	•
Noyer texturé			
S702 0630 3103 503	38	1	•

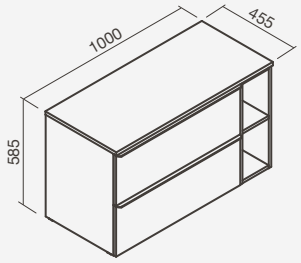

Compléments

Vasques en solid surface HELM

> installation à poser
> sans trou de robinet, sans trou de trop-plein
> en emballage: vasque

	Poids	Pièces par palette	€
HELM (rond)			
S202 0840 0000 000	5	1	•
HELM (carré)			
S202 0830 0000 000	5	1	•

Vasques céramiques

> installation à poser
> sans trou de robinet, sans trou de trop-plein
> en emballage: vasque

	Poids	Pièces par palette	€
N **HALO Circulaire - blanc**			
S102 0905 0400 000	8	48	•
N **HALO Circulaire - blanc mat**			
S102 0905 0406 400	8	48	•
N **HALO Circulaire - noir mat**			
S102 0905 0471 600	8	48	•
N **HALO Carré - blanc**			
S102 0915 0400 000	10	48	•
N **HALO Carré - blanc mat**			
S102 0915 0406 400	10	48	•
N **HALO Carré - noir mat**			
S102 0915 0471 600	10	48	•
ORBIT 44			
S100 1305 0400 000	11	42	•
ARENA 38			
S100 0905 0400 000	8	39	•
CUP			
S100 0995 0400 000	5	48	•

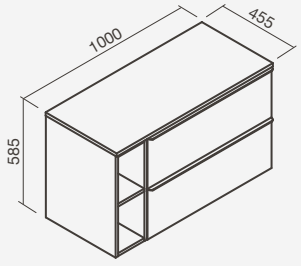



Meuble WILLOW 140 gris texturé avec vasques à poser HELM *carré*, mitigeurs NORM avec bec haut et miroir POLARIS



Meuble WILLOW 140 noyer texturé avec vasques à poser HELM *carré*, mitigeurs NORM avec bec haut et miroir POLARIS

WILLOW 80










Meuble suspendu 80

800 × 455 × 585 mm

> compatible avec une vasque à poser
> avec deux tiroirs et deux étagères
> en emballage: un module tiroirs 60, un module étagère 20, un plan de toilette et kits de fixation

Blanc	Poids	Pièces par palette	€
S702 0630 3100 005	31	1	•
Anthracite			
S702 0630 3105 905	31	1	•
Gris texturé			
S702 0630 3104 105	31	1	•
Noyer texturé			
S702 0630 3103 505	31	1	•

Compléments

Vasques en solid surface HELM

> installation à poser
> sans trou de robinet, sans trou de trop-plein
> en emballage: vasque

	HELM (rond)			
	S202 0840 0000 000	5	1	•
	HELM (carré)			
	S202 0830 0000 000	5	1	•

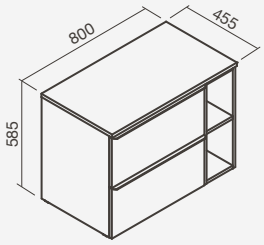

Vasques céramiques

> installation à poser
> sans trou de robinet, sans trou de trop-plein
> en emballage: vasque

N	**HALO Circulaire - blanc**			
	S102 0905 0400 000	8	48	•
N	**HALO Circulaire - blanc mat**			
	S102 0905 0406 400	8	48	•
N	**HALO Circulaire - noir mat**			
	S102 0905 0471 600	8	48	•
N	**HALO Carré - blanc**			
	S102 0915 0400 000	10	48	•
N	**HALO Carré - blanc mat**			
	S102 0915 0406 400	10	48	•
N	**HALO Carré - noir mat**			
	S102 0915 0471 600	10	48	•
	ORBIT 44			
	S100 1305 0400 000	11	42	•
	ARENA 38			
	S100 0905 0400 000	8	39	•
	CUP			
	S100 0995 0400 000	5	48	•

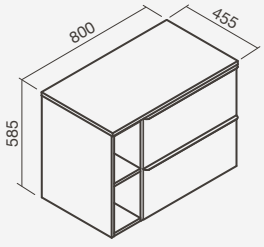

Willow Unik



Meuble suspendu WILLOW UNIK 80 anthracite, mitigeur NORM et miroir NAOS

COULEURS
Combinaisons

Blanc

Anthracite

Gris texturé

Noyer texturé

DIMENSIONS
1195 x 450 x 565 mm
995 x 450 x 565 mm
795 x 450 x 565 mm
595 x 450 x 565 mm

MATÉRIAUX
Structure et extérieur des tiroirs
Aggloméré de 16mm - revêtu avec mélamine blanc ou anthracite brillant, ou mélamine gris ou noyer avec finition texturée mate

Intérieur des tiroirs
Aggloméré de 16mm - revêtu avec textile enduit PVC avec finition texturé pour imiter le cuir

TECHNOLOGIE
Coulisses dissimulées avec fermeture progressive (tirer pour ouvrir)

COMPATIBILITÉ
Vasques à encastrer céramiques (non inclus)

WILLOW UNIK 120






Meuble suspendu 120

1195 × 450 × 565 mm

> compatible avec vasque à encastrer céramique Alur 121
> avec quatre tiroirs
> en emballage: meubles et kits de fixation

Blanc	Poids	Pièces par palette	€
S702 0440 3100 001	44	6	•
Anthracite			
S702 0440 3105 901	44	6	•
Gris texturé			
S702 0440 3104 101	44	6	•
Noyer texturé			
S702 0440 3103 501	44	6	•

Compléments

Vasque céramique ALUR 121

> application à encastrer (par-dessus)
> avec trous de robinets, avec trous de trop-pleins
> en emballage: vasque

N	S102 0830 0000 005	23	10	•

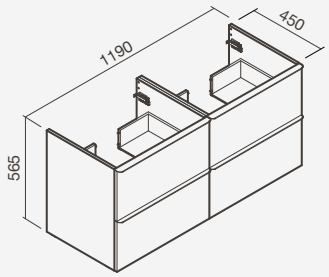

Ensemble complet
Meuble + Vasque •

WILLOW UNIK 100






Meuble suspendu 100

995 × 450 × 565 mm

> compatible avec vasque à encastrer céramique Alur 101
> avec deux tiroirs
> en emballage: meuble et kit de fixation

Blanc	Poids	Pièces par palette	€
S702 0420 3100 000	32	6	•
Anthracite			
S702 0420 3105 900	32	6	•
Gris texturé			
S702 0420 3104 100	32	6	•
Noyer texturé			
S702 0420 3103 500	32	6	•

Compléments

Vasque céramique ALUR 101

> installation à encastrer (par-dessus)
> avec trou de robinet (centré à la cuve), avec trou de trop-plein
> en emballage: vasque

N	S102 0830 0000 003	17	12	•

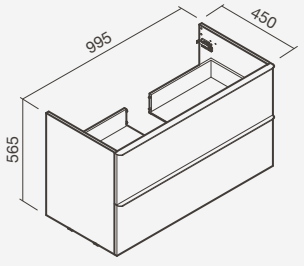

Ensemble complet
Meuble + Vasque •

WILLOW UNIK 80






Meuble suspendu 80

795 × 450 × 565 mm

> compatible avec vasque à encastrer céramique Alur 81
> avec deux tiroirs
> en emballage: meuble et kit de fixation

Blanc	Poids	Pièces par palette	€
S702 0430 3100 000	25	6	•
Anthracite			
S702 0430 3105 900	25	6	•
Gris texturé			
S702 0430 3104 100	25	6	•
Noyer texturé			
S702 0430 3103 500	25	6	•

Compléments

Vasque céramique ALUR 81

> installation à encastrer (par-dessus)
> avec trou de robinet (centré à la cuve), avec trou de trop-plein
> en emballage: vasque

N	S102 0830 0000 002	16	18	•

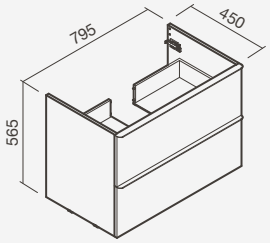

Ensemble complet

Meuble + Vasque •

WILLOW UNIK 60






Meuble suspendu 60

595 × 450 × 565 mm

> compatible avec vasque à encastrer céramique Alur 61
> avec deux tiroirs
> en emballage: meuble et kit de fixation

Blanc	Poids	Pièces par palette	€
S702 0440 3100 000	22	6	•
Anthracite			
S702 0440 3105 900	22	6	•
Gris texturé			
S702 0440 3104 100	22	6	•
Noyer texturé			
S702 0440 3103 500	22	6	•

Compléments

Vasque céramique ALUR 61

> installation à encastrer (par-dessus)
> avec trou de robinet (centré à la cuve), avec trou de trop-plein
> en emballage: vasque

N	S102 0830 0000 000	12	24	•

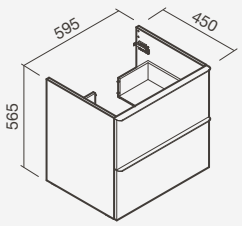

Ensemble complet

Meuble + Vasque •



Meuble suspendu WILLOW UNIK 120 blanc avec vasque à encastrer ALUR 121, mitigeurs NORM et miroir POLARIS

Casual



Meuble CASUAL 80 avec vasque à poser ALBUS 81 et mitigeur BALANCE

COULEURS
Combinaisons

Blanc

DIMENSIONS
800 x 450 x 282mm
600 x 455 x 282mm

MATÉRIAUX
Structure
MDF de 19mm - laqué avec verni polyuréthane blanc brillant

Intérieur du tiroir
Aggloméré de 16mm - revêtu de mélamine gris avec une finition lisse et mate

TECHNOLOGIE
Charnières dissimulées avec ouverture par pression (push to open)

STANDARDS
Conforme aux exigences standard de EN14749-2005

COMPATIBILITÉ
Vasques en céramique à poser Albus (non inclus)

CASUAL 80



Meuble suspendu 80

800 × 450 × 282mm

> compatible avec vasque à poser Albus 81
> avec un tiroir
> en emballage: meuble et kit de fixation

Code	Poids	Pièces par palette	€
S700 4880 1700 001	20	10	•

Compléments

Vasque en céramique ALBUS 81

> installation à poser
> avec trou de robinet (central au bac), avec trou de trop-plein
> en emballage: vasque

S102 0021 6400 000	24	27	•

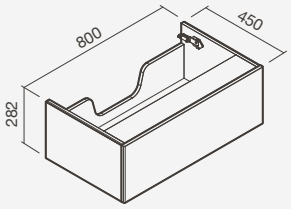

Ensemble complet

Meuble + Vasque •

CASUAL 60



Meuble suspendu 60

600 × 455 × 282mm

> compatible avec vasque à poser Albus 61
> avec un tiroir
> en emballage: meuble et kit de fixation

Code	Poids	Pièces par palette	€
S700 4870 1700 001	15	16	•

Compléments

Vasque en céramique ALBUS 61

> installation à poser
> avec trou de robinet (central au bac), avec trou de trop-plein
> en emballage: vasque

S100 8511 6400 000	16	32	•

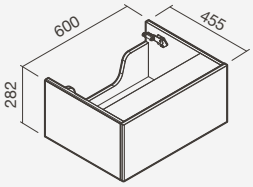

Ensemble complet

Meuble + Vasque •

Ficus



Meuble FICUS 80 gris texturé avec mitigeur PRIM

COULEURS

Combinaisons

Blanc

Anthracite

Gris texturé

Noyer texturé

DIMENSIONS

995 x 450 x 565 mm
795 x 450 x 565 mm
595 x 450 x 565 mm

MATÉRIAUX

Structure et extérieur des tiroirs

Aggloméré de 16mm - revêtu de mélamine blanc ou anthracite avec une finition lisse et mate ou de mélamine gris ou noyer avec une finition texturée et mate

Intérior des tiroirs

Aggloméré de 16mm - revêtu de textile enduit PVC avec finition grise

Poignées

Aluminium anodisé - finition satinée lisse

RANGEMENT

Colonne avec une étagère fixe et deux étagères réglables

TECHNOLOGIE

Coulisses dissimulées avec fermeture progressive (tirer pour ouvrir)

COMPATIBILITÉ

Vasques céramiques à encastrer, avec trou de robinet et trou de trop-plein (inclus)

FICUS 100






Meuble suspendu 100 + Vasque Alur 101

995 × 450 × 565 mm

> compatible avec vasque céramique à encastrer Alur 101 (inclus)
> avec deux tiroirs
> en emballage: meuble, vasque et kit de fixation

Blanc	Poids	Pièces par palette	€
S702 0550 3100 001	32	6	•
Anthracite			
S702 0550 3105 901	32	6	•
Gris texturé			
S702 0550 3104 101	32	6	•
Noyer texturé			
S702 0550 3103 501	32	6	•

Compléments

Pieds de support

> hauteur : 270mm
> en emballage: pieds de support et kit de fixation

N	S702 0730 0012 600	1	-	•

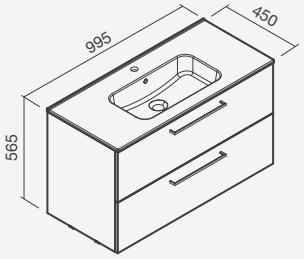

FICUS 80






Meuble suspendu 80 + Vasque Alur 81

795 × 450 × 565 mm

> compatible avec vasque céramique à encastrer Alur 81 (inclus)
> avec deux tiroirs
> en emballage: meuble, vasque et kit de fixation

Blanc	Poids	Pièces par palette	€
S702 0400 3100 001	25	6	•
Anthracite			
S702 0400 3105 901	25	6	•
Gris texturé			
S702 0400 3104 101	25	6	•
Noyer texturé			
S702 0400 3103 501	25	6	•

Compléments

Pieds de support

> hauteur : 270mm
> en emballage: pieds de support et kit de fixation

N	S702 0730 0012 600	1	-	•

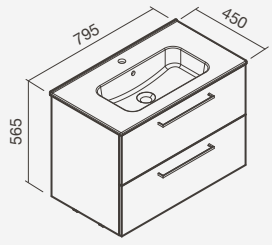

FICUS 60






Meuble suspendu 60 + Vasque Alur 61

595 × 450 × 565 mm

> compatible avec vasque céramique à encastrer Alur 61 (inclus)
> avec deux tiroirs
> en emballage: meuble, vasque et kit de fixation

Blanc	Poids	Pièces par palette	€
S702 0410 3100 001	22	6	•
Anthracite			
S702 0410 3105 901	22	6	•
Gris texturé			
S702 0410 3104 101	22	6	•
Noyer texturé			
S702 0410 3103 501	22	6	•

Compléments

Pieds de support

> hauteur : 270mm
> en emballage: pieds de support et kit de fixation

N	S702 0730 0012 600	1	-	•

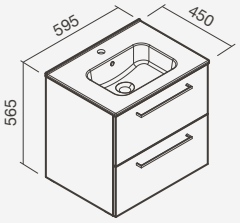

COLONNES FICUS





Colonne suspendue

300 × 240 × 1500 mm

> avec deux portes (réversible)
> avec trois étagères: un fixe et deux réglables
> en emballage: colonne et kit de fixation

Blanc	Poids	Pièces par palette	€
S702 0560 3400 000	18	8	•
Anthracite			
S702 0560 3405 900	18	8	•
Gris texturé			
S702 0560 3404 100	18	8	•
Noyer texturé			
S702 0560 3403 500	18	8	•

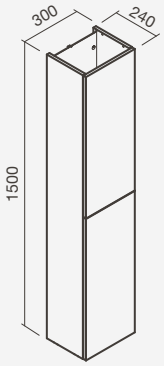



Meuble et colonne suspendue blanc FICUS 60 avec mitigeur PRIM pour lavabo et miroir ANTARES

Maple



Meuble avec portes MAPLE 60 blanc, mitigeur LOOP pour lavabo, miroir UNUK et cuvette LOFT

COULEURS

Combinaisons

Blanc

Noyer texturé

DIMENSIONS

895 x 450 x 565 mm
790 x 450 x 565 mm
595 x 450 x 565 mm

MATÉRIAUX

Structure, extérieur des tiroirs et extérieur des portes

Aggloméré de 16mm - revêtu de mélamine blanc avec une finition lisse et mate ou mélamine noyer avec une finition texturée et mate

Intérior des tiroirs

ABS avec finition textile lisse

TECHNOLOGIE

Charnières ou coulisses dissimulées avec fermeture progressive (tirer pour ouvrir)

COMPATIBILITÉ

Vasques céramiques à encastrer, avec trou de robinet et trou de trop-plein (inclus)

MAPLE 90





Meuble suspendu 90 + Vasque 91

895 × 450 × 565 mm

> compatible avec vasque céramique à encastrer 91 (inclus)
> avec deux tiroirs et une porte
(tiroir supérieur avec organiseur pour petits objets)
> en emballage: meuble, vasque et kit de fixation

Blanc	Poids	Pièces par palette	€
S702 0600 0000 001	31	6	•
Noyer texturé			
S702 0600 0003 501	31	6	•

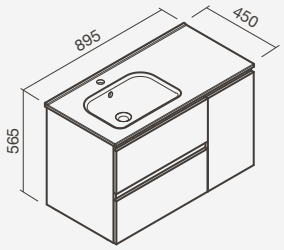

Compléments

Pieds de support

> hauteur : 270mm
> en emballage: pieds de support et kit de fixation

N	S702 0730 0012 600	1	-	•



Meuble avec tiroirs MAPLE 80 noyer texturé, mitigeur LOOP pour lavabo, miroir UNUK et cuvette LOFT

MAPLE 80





Meuble suspendu 80 + Vasque Alur 81

795 × 450 × 565 mm

> compatible avec vasque céramique à encastrer Alur 81 (inclus)
> avec deux tiroirs (tiroir supérieur avec organiseur pour petits objets)
> en emballage: meuble, vasque et kit de fixation

Blanc	Poids	Pièces par palette	€
S702 0590 3100 001	25	6	•
Noyer texturé			
S702 0590 3103 501	25	6	•

Compléments

Pieds de support

> hauteur : 270mm
> en emballage: pieds de support et kit de fixation

N	S702 0730 0012 600	1	-	•

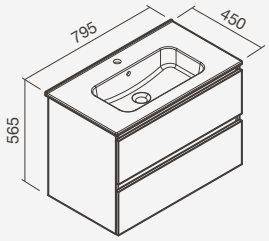

MAPLE 80





Meuble suspendu 80 + Vasque Alur 81

795 × 450 × 565 mm

> compatible avec vasque céramique à encastrer Alur 81 (inclus)
> avec deux portes
> en emballage: meuble, vasque et kit de fixation

Blanc	Poids	Pièces par palette	€
S702 0370 3400 001	22	6	•
Noyer texturé			
S702 0370 3403 501	22	6	•

Compléments

Pieds de support

> hauteur : 270mm
> en emballage: pieds de support et kit de fixation

N	S702 0730 0012 600	1	-	•

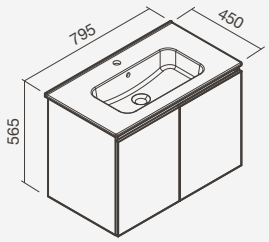

MAPLE 60

Meuble suspendu 60 + Vasque Alur 61

595 × 450 × 565 mm

> compatible avec vasque céramique à encastrer Alur 61 (inclus)
> avec deux tiroirs (tiroir supérieur avec organiseur pour petits objets)
> en emballage: meuble, vasque et kit de fixation

Blanc	Poids	Pièces par palette	€
S702 0570 3100 001	22	6	•
Noyer texturé			
S702 0570 3103 501	22	6	•





Compléments

Pieds de support

> hauteur : 270mm
> en emballage: pieds de support et kit de fixation

N	S702 0730 0012 600	1	-	•

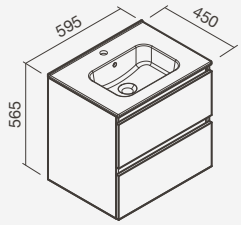

MAPLE 60

Meuble suspendu 60 + Vasque Alur 61

595 × 450 × 565 mm

> compatible avec vasque céramique à encastrer Alur 61 (inclus)
> avec deux portes
> en emballage: meuble, vasque et kit de fixation

Blanc	Poids	Pièces par palette	€
S702 0380 3400 001	19	6	•
Noyer texturé			
S702 0380 3403 501	19	6	•





Compléments

Pieds de support

> hauteur : 270mm
> en emballage: pieds de support et kit de fixation

N	S702 0730 0012 600	1	-	•

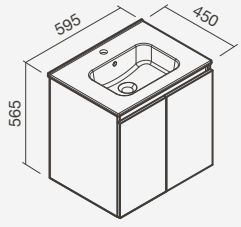

Pike



Meubles suspendus PIKE 40 gris texturés avec miroirs SIRIUS et mitigeurs BALANCE

COULEURS
Combinaisons

Blanc

Anthracite

Gris texturé

Noyer texturé

DIMENSIONS
400 x 230 x 580mm

MATÉRIAUX
Structure / Porte / Étagere
Aggloméré de 16mm - revêtu de mélamine blanc ou anthracite avec finition lisse et brillante ou mélamine gris ou noyer avec finition texturée et mat

Poignées
Aluminium anodisé - finition satinée lisse

TECHNOLOGIE
Charnières dissimulées avec fermeture progressive (tirer pour ouvrir)

COMPATIBILITÉ
Vasques céramiques à poser / murales Albus 40 (incluses)

PIKE 40 + VASQUE ALBUS 40 + MIROIR UNUK



Meuble suspendu 40 + Vasque 40 + Miroir 80 x 40

400 × 230 × 580mm

> compatible avec vasque à poser / murale Albus 40
> une porte (réversible)
> en emballage: meuble, vasque, Unuk miroir et kit de fixation

Blanc	Poids	Pièces par palette	€
SP02 0180 2100 001	15	6	•
Anthracite			
SP02 0180 2105 901	15	6	•
Gris texturé			
SP02 0180 2104 101	15	6	•
Noyer texturé			
SP02 0180 2103 501	15	6	•

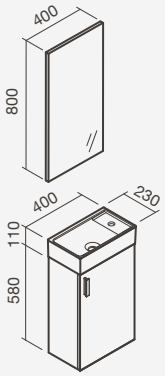

PIKE 40 + VASQUE ALBUS 40



Meuble suspendu 40 + Vasque 40

400 × 230 × 580mm

> compatible avec vasque à poser / murale Albus 40
> une porte (réversible)
> en emballage: meuble, vasque et kit de fixation

Blanc	Weight	Pieces per pallet	€
SP02 0150 2100 001	4	16	•
Anthracite			
SP02 0150 2105 901	4	16	•
Gris texturé			
SP02 0150 2104 101	4	16	•
Noyer texturé			
SP02 0150 2103 501	4	16	•

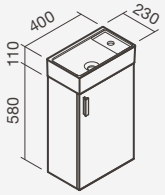

Miroirs de salle de bain



Miroir lumineux SCUTUM 800 x 550mm avec vasque OVALO et mitigeur de lavabo PRIM avec bec haut

SCUTUM

NOUV

Miroir lumineux

> éclairage LED avec capteur tactile on/off (température de couleur: 4000K)
> éclairage avec contrôle d'intensité
> système anti-buée
> permet une fixation horizontale
> protection IP65
> en emballage: miroir, transformateur (12V) e kit de fixação



800 x 550	Poids	Pièces par palette	€
S702 0621 2600 000	8	20	•

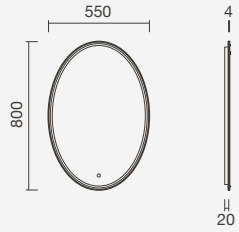

POLARIS

Miroir lumineux

> éclairage LED avec capteur tactile on/off
> technologie de contrôle *bluetooth* et système anti-buée temporisé (s'éteint après 45min)
> possibilité de répondre aux appels et contrôle du miroir FM (canaux et volume)
> permet une fixation horizontale
> protection IP44
> en emballage: miroir, transformateur et kit de fixation







1200 x 700	Poids	Pièces par palette	€
S702 0312 0200 000	14	15	•
1000 x 700			
S702 0322 0200 000	13	15	•
800 x 700			
S702 0332 0200 000	8	15	•

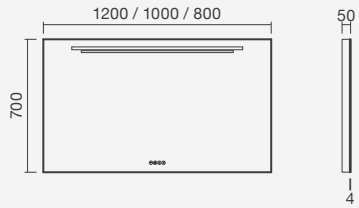

ASTERION

Miroir lumineux

> éclairage LED - efficacité énergétique A+ (9,6W/m - températeur de couleur: 6400K)
> cadre en aluminium
> protection IP44
> en emballage: miroir, transformateur (20W) et kit de fixation



800 x 800	Poids	Pièces par palette	€
S700 4844 8999 900	11	13	•

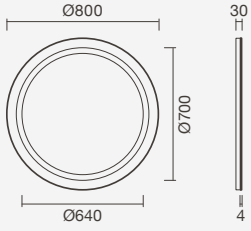

ANTARES





Miroir lumineux

> éclairage LED avec capteur tactile on/off
> miroir grossissant magnétique et mobile, positionnable dans presque toute la zone utilisable du miroir
> système anti-buée qui s'allume ou s'éteint simultanément avec l'éclairage
> permet une fixation horizontale ou verticale
> protection IP44
> en emballage: miroir, transformateur et kit de fixation

1200 x 700	Poids	Pièces par palette	€
S702 0342 6300 000	9	13	•
1000 x 700			
S702 0352 6300 000	8	15	•
800 x 600			
S702 0362 6300 000	7	15	•

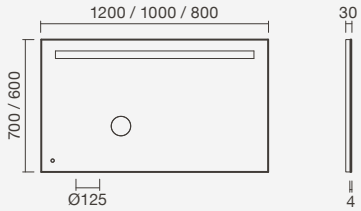

MAYARA





Miroir lumineux

> éclairage LED - efficacité énergétique A+ (4,8W/m - température de couleur: 6400K)
> système anti-buée
> cadre en aluminium
> permet fixation horizontale ou verticale
> protection IP65
> en emballage: miroir, transformateur et kit de fixation

1200 x 600	Poids	Pièces par palette	€
S700 5401 2699 900	9	15	•
1000 x 600			
S700 5391 2699 900	8	15	•
800 x 600			
S700 5411 2699 900	7	15	•

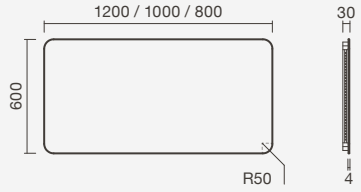

NAOS





Miroir lumineux

> éclairage LED - efficacité énergétique A+ (7,2W/m - température de couleur: 6400K)
> contrôle de l'intensité lumineuse et système anti-buée
> cadre en aluminium
> permet fixation horizontale ou verticale
> protection IP44
> en emballage: miroir, transformateur (12W) et kit de fixation

1200 x 600	Poids	Pièces par palette	€
S700 5422 0299 900	8	13	•
1000 x 600			
S700 5942 0299 900	7	15	•
800 x 600			
S700 5432 0299 900	6	20	•

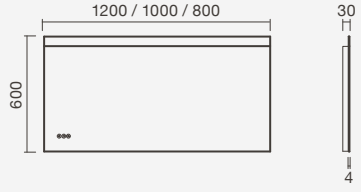



Miroir lumineux ANTARES 1000 x 700mm avec meuble et colonne suspendus FICUS 100 noyer texturée et mitigeur PRIM pour lavabo

SIRIUS







Miroir lumineux

> éclairage LED - efficacité énergétique A+
(9,6W/m - température de couleur: 6400K)
> système anti-buée
> cadre en aluminium
> permet fixation horizontale ou verticale
> protection IP44
> en emballage: miroir, transformateur (6W) et kit de fixation

1200 x 600	Poids	Pièces par palette	€
S700 5503 4799 900	9	13	•
1000 x 600			
S700 5493 4799 900	8	15	•
800 x 600			
S700 5513 4799 900	7	15	•

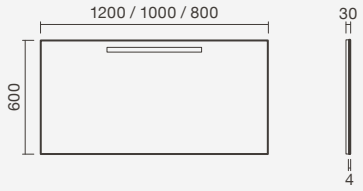

HEKA







Miroir

> cadre en aluminium
> permet fixation horizontale ou verticale
> en emballage: miroir et kit de fixation

1200 x 600	Poids	Pièces par palette	€
S700 5295 1999 900	8	15	•
1000 x 600			
S700 5285 1999 900	7	18	•
800 x 600			
S700 5305 1999 900	6	18	•

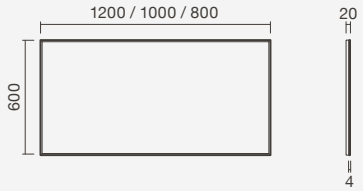

KUMA







Miroir

> permet fixation horizontale ou verticale
> en emballage: miroir et kit de fixation

1200 x 600	Poids	Pièces par palette	€
S700 5375 1799 900	8	38	•
1000 x 600			
S700 5365 1799 900	7	38	•
800 x 600			
S700 5385 1799 900	6	38	•

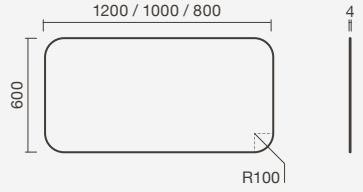

UNUK



Miroir

> permet fixation horizontale ou verticale
> en emballage: miroir et kit de fixation

1200 x 600	Poids	Pièces par palette	€
S700 5655 1899 900	8	38	•
1000 x 600			
S700 5645 1899 900	7	58	•
800 x 600			
S700 5675 1899 900	6	58	•





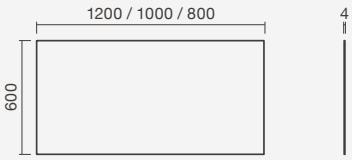

UNUK

Miroir

> permet fixation horizontale ou verticale
> en emballage: miroir et kit de fixation

800 x 400	Poids	Pièces par palette	€
S700 5665 1899 900	4	40	•



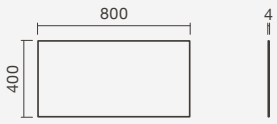

VEGA

Miroir basculant

> permet fixation verticale
> cadre en acier inoxydable (avec poignée)
> en emballage: miroir et kit de fixation

600 x 800	Poids	Pièces par palette	€
S700 5680 8299 900	7	16	•



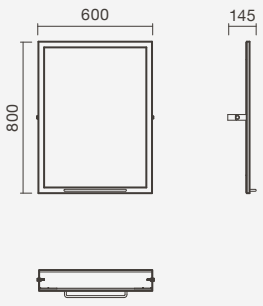

Studio



COULEURS

Chrome

Brossé

Noir Mat

MATÉRIAUX

Structure

Acier inoxydable

INSTALLATION

Vis

GARANTIE

10 Ans

Patère court, porte-savon liquide et porte-brosse à dents STUDIO en finition brossée avec meuble suspendu YANKARI et vasque à poser HELM

PATÈRES

Patère court

> installation murale
> en acier inoxydable avec finition chromé, brossée ou noir mate
> en emballage: patère et kit de fixation



Chrome	Poids	Pièces par palette	€
S902 0700 0012 600	1	-	•
Brossé			
S902 0700 0001 100	1	-	•
Noir Mat			
S902 0700 0071 600	1	-	•

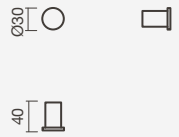

Patère

> installation murale
> en acier inoxydable avec finition chromé, brossée ou noir mate
> en emballage: patère et kit de fixation



Chrome	Poids	Pièces par palette	€
S902 0030 0012 600	1	-	•
Brossé			
S902 0030 0001 100	1	-	•
Noir Mat			
S902 0030 0071 600	1	-	•

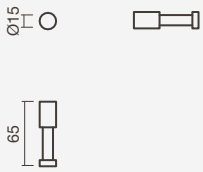

PORTE-SAVON LIQUIDE

Porte-savon liquide

> installation à poser
> en acier inoxydable avec finition chromé, brossée ou noir mate
> en emballage: porte-savon liquide



Chrome	Poids	Pièces par palette	€
S902 0740 0012 600	1	-	•
Brossé			
S902 0740 0001 100	1	-	•
Noir Mat			
S902 0740 0071 600	1	-	•

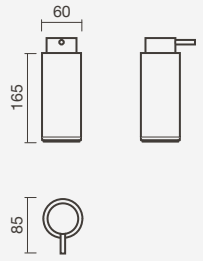

Porte-savon liquide

> installation murale
> en acier inoxydable avec finition chromé, brossée ou noir mate
> en emballage: porte-savon liquide et kit de fixation



Chrome	Poids	Pièces par palette	€
S902 0040 0012 600	1	-	•
Brossé			
S902 0040 0001 100	1	-	•
Noir Mat			
S902 0040 0071 600	1	-	•

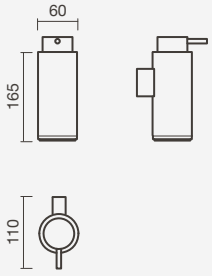

PORTE-BROSSE À DENTS



Porte-brosse à dents

> installation à poser
> en acier inoxydable avec finition chromé, brossée ou noir mate
> en emballage: porte-brosse à dents

Chrome	Poids	Pièces par palette	€
S902 0720 0012 600	1	-	•
Brossé			
S902 0720 0001 100	1	-	•
Noir Mat			
S902 0720 0071 600	1	-	•

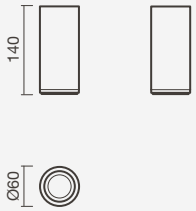



Porte-brosse à dents

> installation murale
> en acier inoxydable avec finition chromé, brossée ou noir mate
> en emballage: porte-brosse à dents et kit de fixation

Chrome	Poids	Pièces par palette	€
S902 0730 0012 600	1	-	•
Brossé			
S902 0730 0001 100	1	-	•
Noir Mat			
S902 0730 0071 600	1	-	•

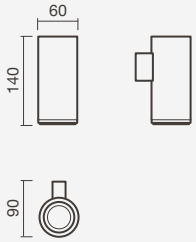

PORTE-SAVON



Porte-savon

> installation murale
> en acier inoxydable avec finition chromé, brossée ou noir mate
> en emballage: porte-savon et kit de fixation

Chrome	Poids	Pièces par palette	€
S902 0050 0012 600	1	-	•
Brossé			
S902 0050 0001 100	1	-	•
Noir Mat			
S902 0050 0071 600	1	-	•

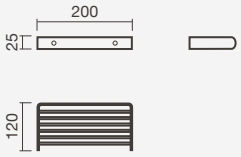



Porte-savon angle

> installation murale
> en acier inoxydable avec finition chromé, brossée ou noir mate
> en emballage: porte-savon et kit de fixation

Chrome	Poids	Pièces par palette	€
S902 0790 0012 600	1	-	•
Brossé			
S902 0790 0001 100	1	-	•
Noir Mat			
S902 0790 0071 600	1	-	•

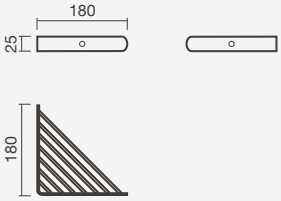



Porte-serviette (tablette) STUDIO en finition noir mat

PORTE-SERVIETTES

Porte-serviette (tablette)



> installation murale
> en acier inoxydable avec finition chromé, brossée ou noir mate
> en emballage: porte-serviette (tablette) et kit de fixation

Chrome	Poids	Pièces par palette	€
S902 0710 0012 600	2	-	•
Brossé			
S902 0710 0001 100	2	-	•
Noir Mat			
S902 0710 0071 600	2	-	•

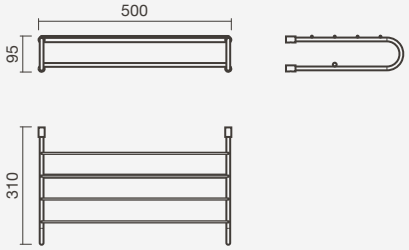

Porte-serviette double



> installation murale
> en acier inoxydable avec finition chromé, brossée ou noir mate
> en emballage: porte-serviette double et kit de fixation

Chrome	Poids	Pièces par palette	€
S902 0130 0012 600	1	-	•
Brossé			
S902 0130 0001 100	1	-	•
Noir Mat			
S902 0130 0071 600	1	-	•

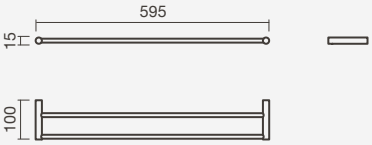

Porte-serviette 600



> installation murale
> en acier inoxydable avec finition chromé, brossée ou noir mate
> en emballage: porte-serviette et kit de fixation

Chrome	Poids	Pièces par palette	€
S902 0160 0012 600	1	-	•
Brossé			
S902 0160 0001 100	1	-	•
Noir Mat			
S902 0110 0071 600	1	-	•

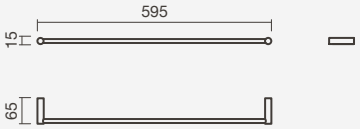

Porte-serviette 400



> installation murale
> en acier inoxydable avec finition chromé, brossée ou noir mate
> en emballage: porte-serviette et kit de fixation

Chrome	Poids	Pièces par palette	€
S902 0150 0012 600	1	-	•
Brossé			
S902 0150 0001 100	1	-	•
Noir Mat			
S902 0120 0071 600	1	-	•

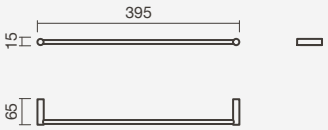



Porte-serviette double et porte-savon angle STUDIO en finition noir mat avec colonne de douche SWELL

PORTE-SERVIETTES



Porte-serviette pivotant

> installation murale
> en acier inoxydable avec finition chromé, brossée ou noir mate
> en emballage: porte-serviette pivotant et kit de fixation

Chrome	Poids	Pièces par palette	€
S902 0140 0012 600	1	-	•
Brossé			
S902 0140 0001 100	1	-	•
Noir Mat			
S902 0140 0071 600	1	-	•



Porte-serviette anneau

> installation murale
> en acier inoxydable avec finition chromé, brossée ou noir mate
> en emballage: porte-serviette anneau et kit de fixation

Chrome	Poids	Pièces par palette	€
S902 0800 0012 600	1	-	•
Brossé			
S902 0800 0001 100	1	-	•
Noir Mat			
S902 0800 0071 600	1	-	•



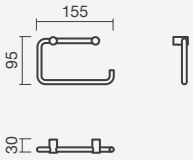

TABLETTES



Tablette vitrée 600

> installation murale
> en verre et acier inoxydable avec finition chromé, brossée ou noir mate
> en emballage: tablette vitrée et kit de fixation

Chrome	Poids	Pièces par palette	€
S902 0760 0012 600	1	-	•
Brossé			
S902 0760 0001 100	1	-	•
Noir Mat			
S902 0760 0071 600	1	-	•

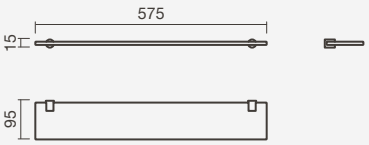

Tablette vitrée 300

> installation murale
> en verre et acier inoxydable avec finition chromé, brossée ou noir mate
> en emballage: tablette vitrée et kit de fixation

Chrome	Poids	Pièces par palette	€
S902 0750 0012 600	1	-	•
Brossé			
S902 0750 0001 100	1	-	•
Noir Mat			
S902 0750 0071 600	1	-	•



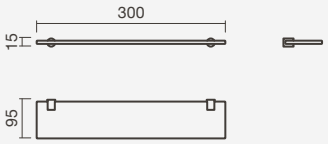



Porte-serviette pivotant, porte-brosse à dents, porte-savon liquide à poser et tablette vitrée 300 STUDIO en finition chromé

TABLETTES



Tablette

> installation murale
> en acier inoxydable avec finition chromé, brossée ou noir mate
> en emballage: tablette et kit de fixation

Chrome	Poids	Pièces par palette	€
S902 0770 0012 600	1	-	•
Brossé			
S902 0770 0001 100	1	-	•
Noir Mat			
S902 0770 0071 600	1	-	•

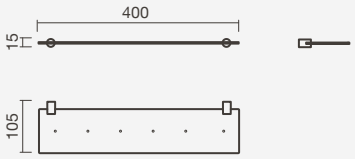



Tablette angle

> installation murale
> en acier inoxydable avec finition chromé, brossée ou noir mate
> en emballage: tablette angle et kit de fixation

Chrome	Poids	Pièces par palette	€
S902 0780 0012 600	1	-	•
Brossé			
S902 0780 0001 100	1	-	•
Noir Mat			
S902 0780 0071 600	1	-	•

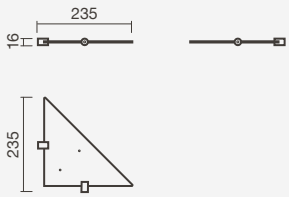



STUDIO tablette en acier inoxydable en finition brossée et colonne de douche SWELL

PORTE-ROULEAUX

Porte-rouleau avec couvercle

> installation murale
> en acier inoxydable avec finition chromé, brossée ou noir mate
> en emballage: porte-rouleau avec couvercle et kit de fixation

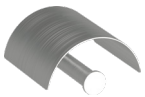

Chrome	Poids	Pièces par palette	€
S902 0830 0012 600	1	-	•
Brossé			
S902 0830 0001 100	1	-	•
Noir Mat			
S902 0830 0071 600	1	-	•

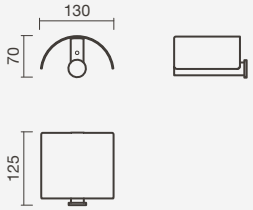

Porte-rouleau avec couvercle (slim)

> installation murale
> en acier inoxydable avec finition chromé, brossée ou noir mate
> en emballage: porte-rouleau avec couvercle et kit de fixation



Chrome	Poids	Pièces par palette	€
S902 0820 0012 600	1	-	•
Brossé			
S902 0820 0001 100	1	-	•
Noir Mat			
S902 0820 0071 600	1	-	•

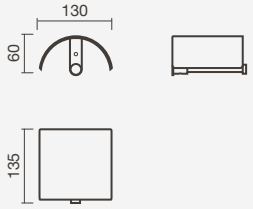

Porte-rouleau

> installation murale
> en acier inoxydable avec finition chromé, brossée ou noir mate
> en emballage: porte-rouleau et kit de fixation



Chrome	Poids	Pièces par palette	€
S902 0840 0012 600	1	-	•
Brossé			
S902 0840 0001 100	1	-	•
Noir Mat			
S902 0840 0071 600	1	-	•

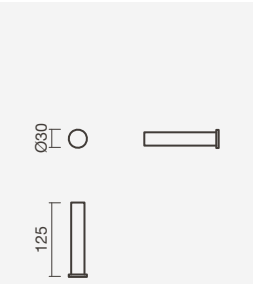

Porte-rouleau (slim)

> installation murale
> en acier inoxydable avec finition chromé, brossée ou noir mate
> en emballage: porte-rouleau et kit de fixation



Chrome	Poids	Pièces par palette	€
S902 0100 0012 600	1	-	•
Brossé			
S902 0100 0001 100	1	-	•
Noir Mat			
S902 0100 0071 600	1	-	•

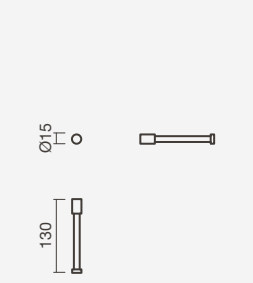

PORTE-ROULEAUX



Porte-rouleaux double

> installation murale
> en acier inoxydable avec finition chromé, brossée ou noir mate
> en emballage: porte-rouleaux double et kit de fixation

Chrome	Poids	Pièces par palette	€
S902 0080 0012 600	1	-	•
Brossé			
S902 0080 0001 100	1	-	•
Noir Mat			
S902 0080 0071 600	1	-	•

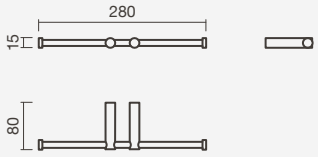

Porte-rouleau latéral

> installation murale
> en acier inoxydable avec finition chromé, brossée ou noir mate
> en emballage: porte-rouleau latéral et kit de fixation

Chrome	Poids	Pièces par palette	€
S902 0090 0012 600	1	-	•
Brossé			
S902 0090 0001 100	1	-	•
Noir Mat			
S902 0090 0071 600	1	-	•



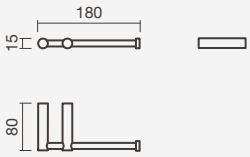

Porte-rouleau / porte-serviette

> installation murale
> en acier inoxydable avec finition chromé, brossée ou noir mate
> en emballage: porte-rouleau / porte-serviette et kit de fixation

Chrome	Poids	Pièces par palette	€
S902 0810 0012 600	1	-	•
Brossé			
S902 0810 0001 100	1	-	•
Noir Mat			
S902 0810 0071 600	1	-	•



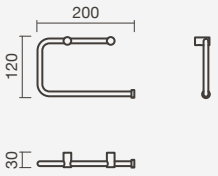

PORTE-BALAYETTES



Porte-balayette

> installation à poser
> en acier inoxydable avec finition chromé, brossée ou noir mate
> en emballage: porte-balayette

Chrome	Poids	Pièces par palette	€
S902 0070 0012 600	1	-	•
Brossé			
S902 0070 0001 100	1	-	•
Noir Mat			
S902 0070 0071 600	1	-	•

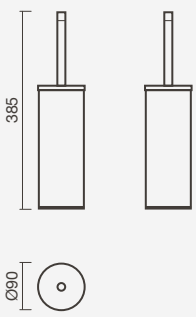

PORTE-BALAYETTES



Porte-balayette

> installation murale
> en acier inoxydable avec finition chromé, brossée ou noir mate
> en emballage: porte-balayette et kit de fixation

Chrome	Poids	Pièces par palette	€
S902 0060 0012 600	1	-	•
Brossé			
S902 0060 0001 100	1	-	•
Noir Mat			
S902 0060 0071 600	1	-	•

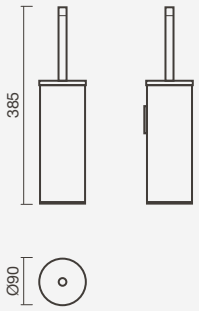



Porte-rouleaux double et porte-balayette murale STUDIO en finition noire mate avec cuvette suspendue CORAL

Stout



COULEURS

Chrome

MATÉRIAUX

Structure

Acier inoxydable

INSTALLATION

Vis

Adhésifs

GARANTIE

10 Ans

Porte-serviette (tablette) et porte-savon douche d'angle STOUT avec colonne de douche SWELL et receveur de douche ROCKS

PATÈRES

Patère

> installation murale
> en acier inoxydable avec finition chromé
> en emballage: patère et kit de fixation



Code	Poids	Pièces par palette	€
S902 0170 0012 600	1	-	•

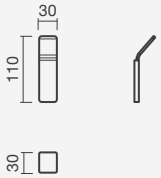

Patère (hoop)

> installation murale
> en acier inoxydable avec finition chromé
> en emballage: patère et kit de fixation



Code	Poids	Pièces par palette	€
S902 0870 0012 600	1	-	•

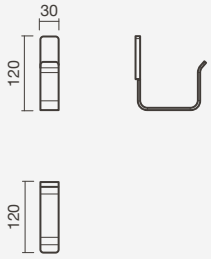

PORTE-SAVON LIQUIDE

Porte-savon liquide

> installation à poser
> en acier inoxydable avec finition chromé
> en emballage: porte-savon liquide



Code	Poids	Pièces par palette	€
S902 0180 0012 600	1	-	•

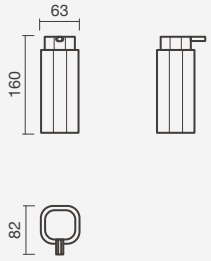

PORTE-BROSSE À DENTS

Porte-brosse à dents

> installation à poser
> en acier inoxydable avec finition chromé
> en emballage: porte-brosse à dents

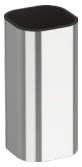

Code	Poids	Pièces par palette	€
S902 0860 0012 600	1	-	•

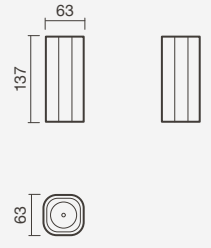

PORTE-SERVIETTES



Porte-serviette (tablette)

> installation murale
> en acier inoxydable avec finition chromé
> en emballage: porte-serviette (tablette) et kit de fixation

Code	Poids	Pièces par palette	€
S902 0220 0012 600	2	-	•

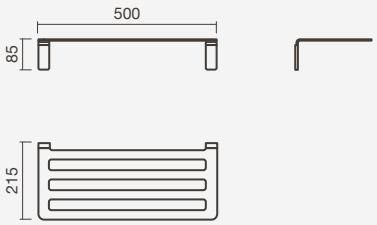



Porte-serviettes

> installation murale
> en acier inoxydable avec finition chromé
> en emballage: porte-serviette et kit de fixation

600	Poids	Pièces par palette	€
S902 0210 0012 600	1	-	•
400			
S902 0200 0012 600	1	-	•

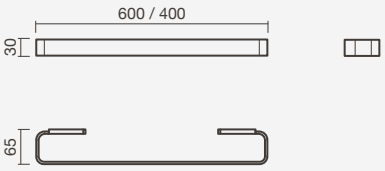

PORTE-SAVON



Porte-savon douche

> installation murale
> en acier inoxydable avec finition chromé
> en emballage: porte-savon douche et kit de fixation

Code	Poids	Pièces par palette	€
S902 0190 0012 600	1	-	•

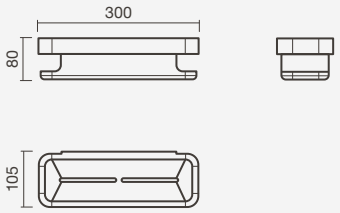



Porte-savon douche (angle)

> installation murale
> en acier inoxydable avec finition chromé
> en emballage: porte-savon douche (angle) et kit de fixation

Code	Poids	Pièces par palette	€
S902 0880 0012 600	1	-	•

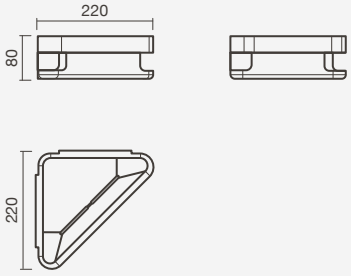

PORTE-ROULEAUX

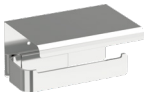

Porte-rouleau avec couvercle

> installation murale
> en acier inoxydable avec finition chromé
> en emballage: porte-rouleau avec couvercle et kit de fixation

Code	Poids	Pièces par palette	€
S902 0900 0012 600	1	-	•

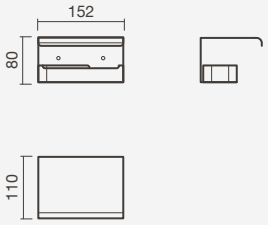

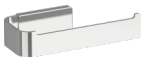

Porte-rouleau

> installation murale
> en acier inoxydable avec finition chromé
> en emballage: porte-rouleau et kit de fixation

Code	Poids	Pièces par palette	€
S902 0230 0012 600	1	-	•

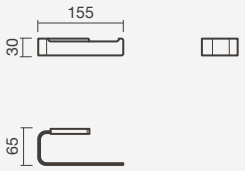

PORTE-BALAYETTES



Porte-balayette

> installation à poser
> en acier inoxydable avec finition chromé
> en emballage: porte-balayette

Code	Poids	Pièces par palette	€
S902 0240 0012 600	1	-	•

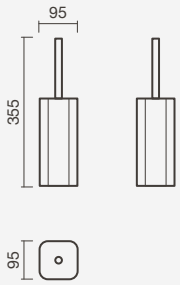

POUBELLES



Poubelle

> installation à poser
> en acier inoxydable avec finition chromé ou brossée
> en emballage: poubelle

Chrome	Poids	Pièces par palette	€
S902 0250 0012 600	2	-	•
Brossé			
S902 0890 0012 600	2	-	•

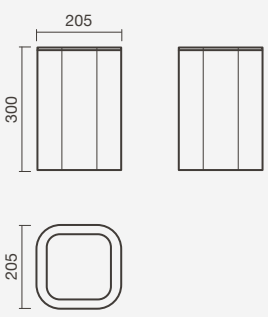

Twig



COULEURS

Chrome

Blanc Mat

Noir Mat

MATÉRIAUX

Structure

Acier inoxydable

INSTALLATION

Adhésifs

GARANTIE

10 Ans



Porte-brosse à dents et porte-savon liquide TWIG en finition blanc mate

PATÈRES

Patère

> installation murale
> en acier inoxydable avec finition chromé, blanc mate ou noir mate
> en emballage: patère et kit de fixation



Chrome	Poids	Pièces par palette	€
S902 0260 0012 600	1	-	•
Blanc Mat			
S902 0260 0006 400	1	-	•
Noir Mat			
S902 0260 0071 600	1	-	•

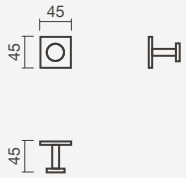

Patère double

> installation murale
> en acier inoxydable avec finition chromé, blanc mate ou noir mate
> en emballage: patère double et kit de fixation

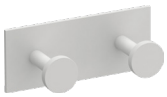

Chrome	Poids	Pièces par palette	€
S902 0270 0012 600	1	-	•
Blanc Mat			
S902 0270 0006 400	1	-	•
Noir Mat			
S902 0270 0071 600	1	-	•

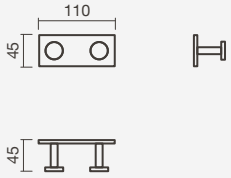

Patère à suspendre

> installation murale
> en acier inoxydable avec finition chromé, blanc mate ou noir mate
> en emballage: patère à suspendre et kit de fixation



Chrome	Poids	Pièces par palette	€
S902 0280 0012 600	1	-	•
Blanc Mat			
S902 0280 0006 400	1	-	•
Noir Mat			
S902 0280 0071 600	1	-	•

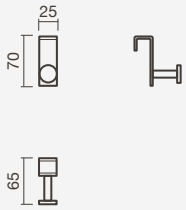

PORTE-SAVON LIQUIDE

Porte-savon liquide

> installation murale
> en verre et acier inoxydable avec finition chromé, blanc ou noir mate
> en emballage: porte-savon liquide et kit de fixation



Chrome	Poids	Pièces par palette	€
S902 0290 0012 600	1	-	•
Blanc Mat			
S902 0290 0006 400	1	-	•
Noir Mat			
S902 0290 0071 600	1	-	•

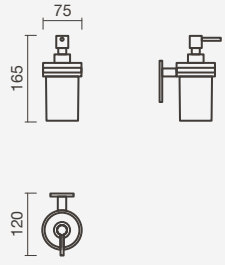

PORTE-BROSSE À DENTS



Porte-brosse à dents

> installation murale
> en verre et acier inoxydable avec finition chromé, blanc ou noir mate
> en emballage: porte-brosse à dents et kit de fixation

Chrome	Poids	Pièces par palette	€
S902 1190 0012 600	1	-	•
Blanc Mat			
S902 1190 0006 400	1	-	•
Noir Mat			
S902 1190 0071 600	1	-	•

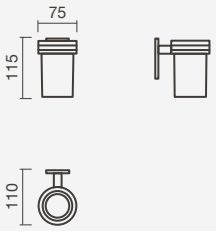

PORTE-SERVIETTES



Porte-serviette 600

> installation murale
> en acier inoxydable avec finition chromé, blanc mate ou noir mate
> en emballage: porte-serviette et kit de fixation

Chrome	Poids	Pièces par palette	€
S902 0630 0012 600	1	-	•
Blanc Mat			
S902 0630 0006 400	1	-	•
Noir Mat			
S902 0630 0071 600	1	-	•

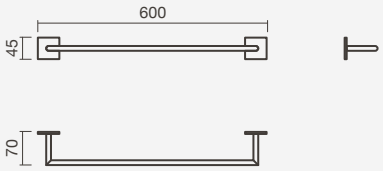



Porte-serviette 450

> installation murale
> en acier inoxydable avec finition chromé, blanc mate ou noir mate
> en emballage: porte-serviette et kit de fixation

Chrome	Poids	Pièces par palette	€
S902 0320 0012 600	1	-	•
Blanc Mat			
S902 0320 0006 400	1	-	•
Noir Mat			
S902 0320 0071 600	1	-	•

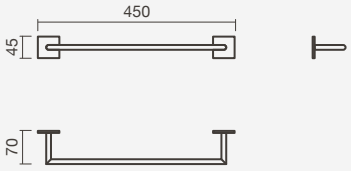



Porte-serviette 300

> installation murale
> en acier inoxydable avec finition chromé, blanc mate ou noir mate
> en emballage: porte-serviette et kit de fixation

Chrome	Poids	Pièces par palette	€
S902 0310 0012 600	1	-	•
Blanc Mat			
S902 0310 0006 400	1	-	•
Noir Mat			
S902 0310 0071 600	1	-	•

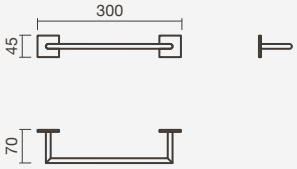

PORTE-SERVIETTES



Porte-serviette anneau

> installation murale
> en acier inoxydable avec finition chromé, blanc mate ou noir mate
> en emballage: porte-serviette et kit de fixation

Chrome	Poids	Pièces par palette	€
S902 1200 0012 600	1	-	•
Blanc Mat			
S902 1200 0006 400	1	-	•
Noir Mat			
S902 1200 0071 600	1	-	•

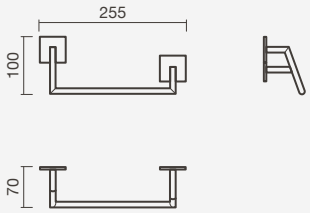



Porte-serviette à suspendre 400

> installation murale
> en acier inoxydable avec finition chromé, blanc mate ou noir mate
> en emballage: porte-serviette et kit de fixation

Chrome	Poids	Pièces par palette	€
S902 0650 0012 600	1	-	•
Blanc Mat			
S902 0650 0006 400	1	-	•
Noir Mat			
S902 0650 0071 600	1	-	•

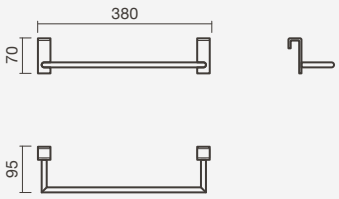



Porte-serviette anneau TWIG en finition noire mate avec bidet suspendu POP SQUARE et mitigeur UNIC pour bidet

PORTE-SERVIETTES



Porte-serviette à suspendre 300

> installation murale
> en acier inoxydable avec finition chromé, blanc mate ou noir mate
> en emballage: porte-serviette et kit de fixation

Chrome	Poids	Pièces par palette	€
S902 0640 0012 600	1	-	•
Blanc Mat			
S902 0640 0006 400	1	-	•
Noir Mat			
S902 0640 0071 600	1	-	•

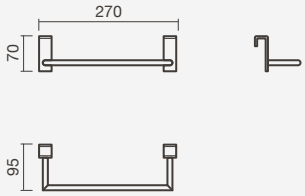

Porte-serviette

> installation murale
> en acier inoxydable avec finition chromé, blanc mate ou noir mate
> en emballage: porte-serviette et kit de fixation

Chrome	Poids	Pièces par palette	€
S902 1220 0012 600	1	-	•
Blanc Mat			
S902 1220 0006 400	1	-	•
Noir Mat			
S902 1220 0071 600	1	-	•

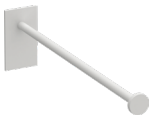

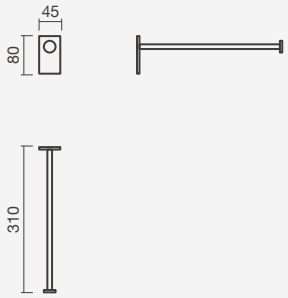

PORTE-SAVON DOUCHE

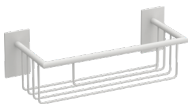

Porte-savon douche

> installation murale
> en acier inoxydable avec finition chromé, blanc mate ou noir mate
> en emballage: porte-savon douche et kit de fixation

Chrome	Poids	Pièces par palette	€
S902 0300 0012 600	1	-	•
Blanc Mat			
S902 0300 0006 400	1	-	•
Noir Mat			
S902 0300 0071 600	1	-	•

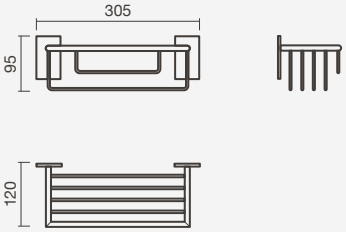

TABLETTES



Tablette

> installation murale
> en verre et acier inoxydable avec finition chromé, blanc ou noir mate
> en emballage: tablette et kit de fixation

Chrome	Poids	Pièces par palette	€
S902 1210 0012 600	1	-	•
Blanc Mat			
S902 1210 0006 400	1	-	•
Noir Mat			
S902 1210 0071 600	1	-	•

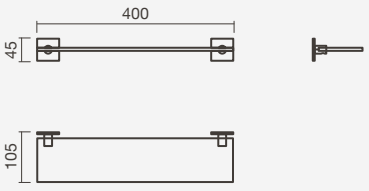

PORTE-ROULEAUX



Porte-rouleau avec couvercle

> installation murale
> en acier inoxydable avec finition chromé, blanc mate ou noir mate
> en emballage: porte-rouleau et kit de fixation

Chrome	Poids	Pièces par palette	€
S902 0680 0012 600	1	-	•
Blanc Mat			
S902 0680 0006 400	1	-	•
Noir Mat			
S902 0680 0071 600	1	-	•

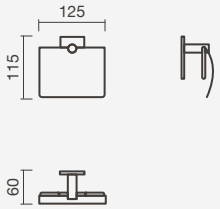

Porte-rouleau latéral

> installation murale
> en acier inoxydable avec finition chromé, blanc mate ou noir mate
> en emballage: porte-rouleau et kit de fixation



Chrome	Poids	Pièces par palette	€
S902 0660 0012 600	1	-	•
Blanc Mat			
S902 0660 0006 400	1	-	•
Noir Mat			
S902 0660 0071 600	1	-	•

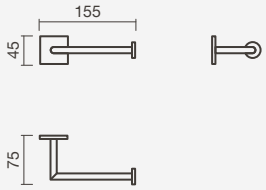

PORTE-ROULEAUX

Porte-rouleau

> installation murale
> en acier inoxydable avec finition chromé, blanc mate ou noir mate
> en emballage: porte-rouleau et kit de fixation



Chrome	Poids	Pièces par palette	€
S902 0670 0012 600	1	-	•
Blanc Mat			
S902 0670 0006 400	1	-	•
Noir Mat			
S902 0670 0071 600	1	-	•

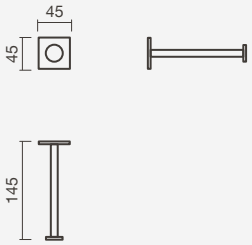

PORTE-BALAYETTES



Porte-balayette

> installation murale
> en acier inoxydable avec finition chromé, blanc mate ou noir mate
> en emballage: porte-balayette et kit de fixation

Chrome	Poids	Pièces par palette	€
S902 0690 0012 600	1	-	•
Blanc Mat			
S902 0690 0006 400	1	-	•
Noir Mat			
S902 0690 0071 600	1	-	•

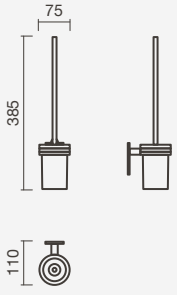

Kin Round



COULEURS

Chrome

MATÉRIAUX

Structure

Acier inoxydable

INSTALLATION

Adhésifs

GARANTIE

10 Ans

Porte-savon liquide en verre, porte-brosse à dents, poubelle, porte-savon profond d'angle, porte-balayette et porte-rouleau KIN ROUND

PATÈRES



Patère

> installation murale
> en acier inoxydable avec finition chromé
> en emballage: patère et kit de fixation

Code	Poids	Pièces par palette	€
S902 0440 0012 600	1	-	•



PORTE-SAVON LIQUIDE



Porte-savon liquide

> installation murale
> en acier inoxydable avec finition chromé
> en emballage: porte-savon liquide et kit de fixation

Code	Poids	Pièces par palette	€
S902 0470 0012 600	1	-	•

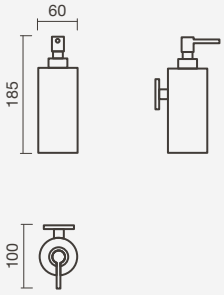



Porte-savon liquide en verre

> installation murale
> en verre et acier inoxydable avec finition chromé
> en emballage: porte-savon liquide et kit de fixation

Code	Poids	Pièces par palette	€
S902 1240 0012 600	1	-	•

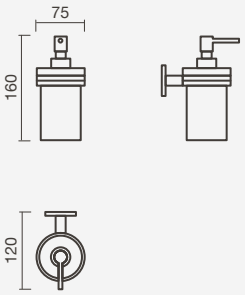

PORTE-BROSSE À DENTS



Porte-brosse à dents

> installation murale
> en verre et acier inoxydable avec finition chromé
> en emballage: porte-brosse à dents et kit de fixation

Code	Poids	Pièces par palette	€
S902 0920 0012 600	1	-	•

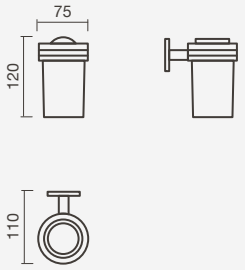

PORTE-SAVON

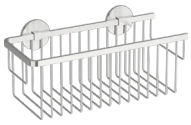

Porte-savon profond

> installation murale
> en acier inoxydable avec finition chromé
> en emballage: porte-savon et kit de fixation

Code	Poids	Pièces par palette	€
S902 0480 0012 600	1	-	•

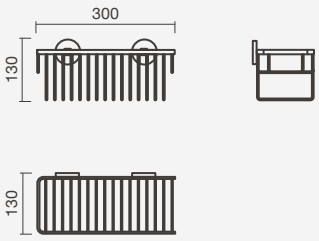



Porte-savon profond en angle

> installation murale
> en acier inoxydable avec finition chromé
> en emballage: porte-savon et kit de fixation

Code	Poids	Pièces par palette	€
S902 1000 0012 600	1	-	•

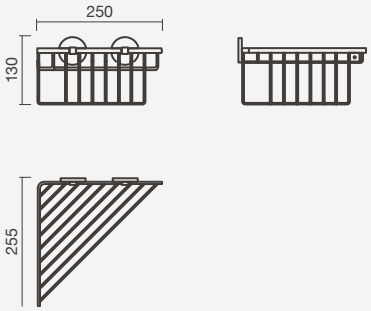



Porte-savon

> installation murale
> en acier inoxydable avec finition chromé
> en emballage: porte-savon et kit de fixation

400mm	Poids	Pièces par palette	€
S902 0950 0012 600	1	-	•
300mm			
S902 0940 0012 600	1	-	•
200mm			
S902 0380 0012 600	1	-	•

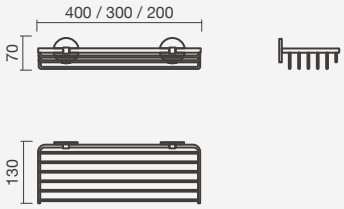

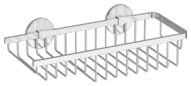

Porte-savon asymétrique

> installation murale
> en acier inoxydable avec finition chromé
> en emballage: porte-savon et kit de fixation

Gauche	Poids	Pièces par palette	€
S902 0960 0012 600	1	-	•
Droit			
S902 0970 0012 600	1	-	•

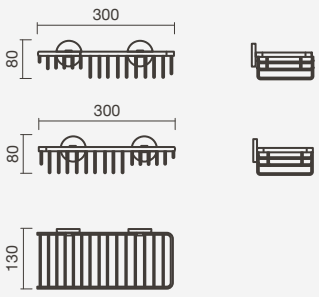

PORTE-SAVON

Porte-savon angle

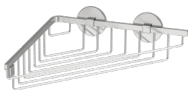

> installation murale
> en acier inoxydable avec finition chromé
> en emballage: porte-savon et kit de fixation

260mm	Poids	Pièces par palette	€
S902 0990 0012 600	1	-	•
210mm			
S902 0980 0012 600	1	-	•

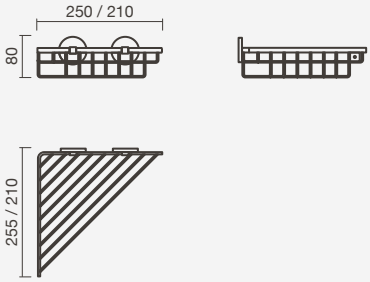

Porte-savon



> installation murale
> en acier inoxydable avec finition chromé
> en emballage: porte-savon et kit de fixation

Code	Poids	Pièces par palette	€
S902 0930 0012 600	1	-	•

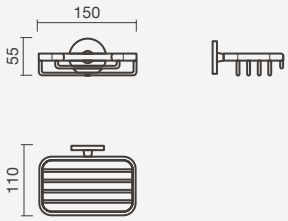

Porte-savon rond



> installation murale
> en verre et acier inoxydable avec finition chromé
> en emballage: porte-savon et kit de fixation

Code	Poids	Pièces par palette	€
S902 0910 0012 600	1	-	•

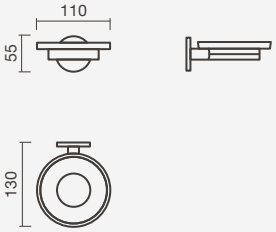

PORTE-SERVIETTES

Porte-serviette (tablette)



> installation murale
> en acier inoxydable avec finition chromé
> en emballage: porte-serviette et kit de fixation

Code	Poids	Pièces par palette	€
S902 0450 0012 600	1	-	•

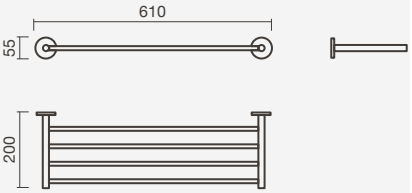

PORTE-SERVIETTES



Porte-serviettes

> installation murale
> en acier inoxydable avec finition chromé
> en emballage: porte-serviette et kit de fixation

600mm	Poids	Pièces par palette	€
S902 0390 0012 600	1	-	•
500mm			
S902 0400 0012 600	1	-	•
300mm			
S902 0410 0012 600	1	-	•

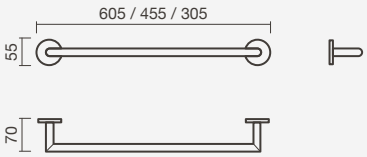

Porte-serviette anneau

> installation murale
> en acier inoxydable avec finition chromé
> en emballage: porte-serviette et kit de fixation



Code	Poids	Pièces par palette	€
S902 0460 0012 600	1	-	•

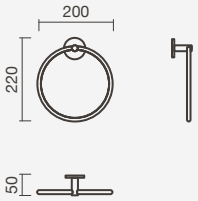

TABLETTES



Tablettes

> installation murale
> en verre et acier inoxydable avec finition chromé
> en emballage: tablette et kit de fixation

600mm	Poids	Pièces par palette	€
S902 1020 0012 600	1	-	•
400mm			
S902 1010 0012 600	1	-	•

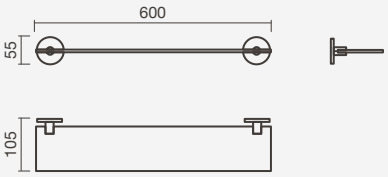

PORTE-ROULEAUX



Porte-rouleau avec couvercle

> installation murale
> en acier inoxydable avec finition chromé
> en emballage: porte-rouleau et kit de fixation

Code	Poids	Pièces par palette	€
S902 1030 0012 600	1	-	•

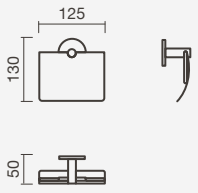

PORTE-ROULEAUX



Porte-rouleau

> installation murale
> en acier inoxydable avec finition chromé
> en emballage: porte-rouleau et kit de fixation

Gauche	Poids	Pièces par palette	€
S902 0420 0012 600	1	-	•
Droit			
S902 0430 0012 600	1	-	•

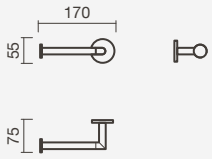

PORTE-BALAYETTES



Porte-balayette

> installation murale
> en acier inoxydable avec finition chromé
> en emballage: porte-balayette et kit de fixation

Code	Poids	Pièces par palette	€
S902 0370 0012 600	1	-	•

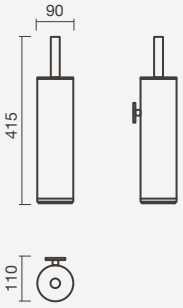



Porte-balayette en verre

> installation murale
> en verre et acier inoxydable avec finition chromé
> en emballage: porte-balayette et kit de fixation

Code	Poids	Pièces par palette	€
S902 1040 0012 600	1	-	•

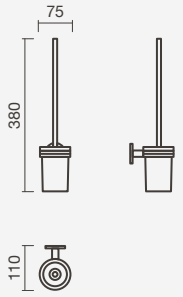

POUBELLES



Poubelle

> installation à poser
> en acier inoxydable avec finition chromé
> en emballage: poubelle

Code	Poids	Pièces par palette	€
S902 0490 0012 600	1	-	•

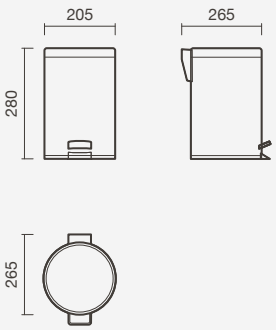

Kin Square



COULEURS

Chrome

MATÉRIAUX

Structure

Acier inoxydable

INSTALLATION

Adhésifs

GARANTIE

10 Ans

Porte-savon profond d'angle et porte-serviette (tablette) KIN SQUARE avec colonne de douche BLOOM, parois EVOLVE et receveur ESFERA

PATÈRES



Patère

> installation murale
> en acier inoxydable avec finition chromé
> en emballage: patère et kit de fixation

Code	Poids	Pièces par palette	€
S902 0570 0012 600	1	-	•

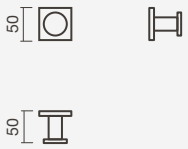

PORTE-SAVON LIQUIDE



Porte-savon liquide

> installation murale
> en acier inoxydable avec finition chromé
> en emballage: porte-savon liquide et kit de fixation

Code	Poids	Pièces par palette	€
S902 0600 0012 600	1	-	•

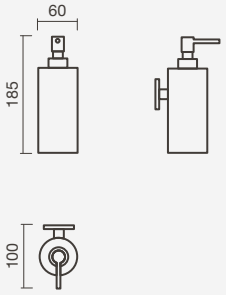



Porte-savon liquide en verre

> installation murale
> en verre et acier inoxydable avec finition chromé
> en emballage: porte-savon liquide et kit de fixation

Code	Poids	Pièces par palette	€
S902 1250 0012 600	1	-	•

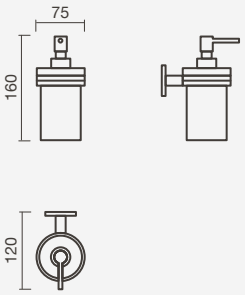

PORTE-BROSSE À DENTS



Porte-brosse à dents

> installation murale
> en verre et acier inoxydable avec finition chromé
> en emballage: porte-brosse à dents et kit de fixation

Code	Poids	Pièces par palette	€
S902 1060 0012 600	1	-	•

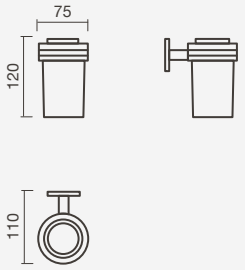

PORTE-SAVON

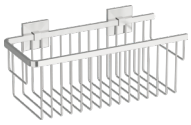

Porte-savon profond

> installation murale
> en acier inoxydable avec finition chromé
> en emballage: porte-savon et kit de fixation

Code	Poids	Pièces par palette	€
S902 0610 0012 600	1	-	•

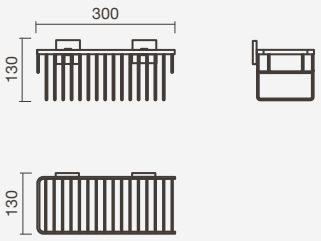



Porte-savon profond d'angle

> installation murale
> en acier inoxydable avec finition chromé
> en emballage: porte-savon et kit de fixation

Code	Poids	Pièces par palette	€
S902 1140 0012 600	1	-	•

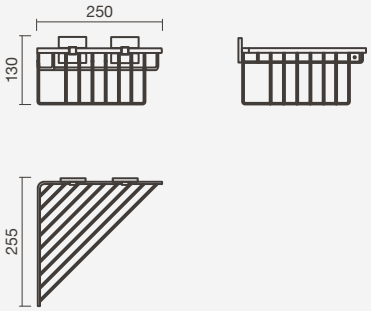



Porte-savon

> installation murale
> en acier inoxydable avec finition chromé
> en emballage: porte-savon et kit de fixation

400mm	Poids	Pièces par palette	€
S902 1090 0012 600	1	-	•
300mm			
S902 1080 0012 600	1	-	•
200mm			
S902 0510 0012 600	1	-	•

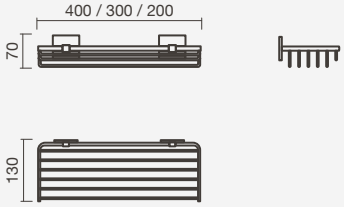

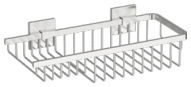

Porte-savon asymétrique

> installation murale
> en acier inoxydable avec finition chromé
> en emballage: porte-savon et kit de fixation

Gauche	Poids	Pièces par palette	€
S902 1100 0012 600	1	-	•
Droit			
S902 1110 0012 600	1	-	•

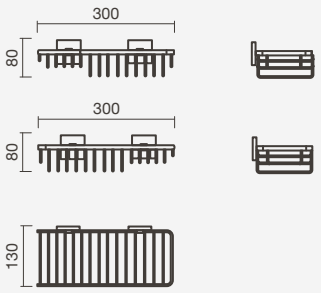

PORTE-SAVON

Porte-savon angle



> installation murale
> en acier inoxydable avec finition chromé
> en emballage: porte-savon et kit de fixation

260mm	Poids	Pièces par palette	€
S902 1130 0012 600	1	-	•
210mm			
S902 1120 0012 600	1	-	•

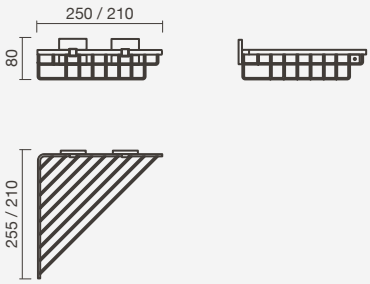

Porte-savon



> installation murale
> en acier inoxydable avec finition chromé
> en emballage: porte-savon et kit de fixation

Code	Poids	Pièces par palette	€
S902 1070 0012 600	1	-	•

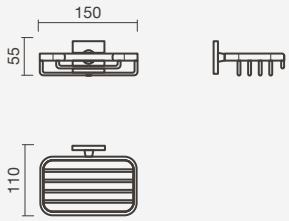

Porte-savon rond

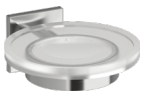

> installation murale
> en verre et acier inoxydable avec finition chromé
> en emballage: porte-savon et kit de fixation

Code	Poids	Pièces par palette	€
S902 1050 0012 600	1	-	•

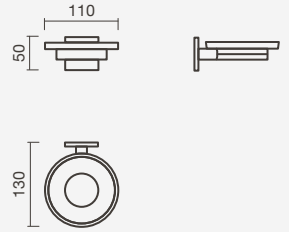

PORTE-SERVIETTES

Porte-serviette (tablette)



> installation murale
> en acier inoxydable avec finition chromé
> en emballage: porte-serviette et kit de fixation

Code	Poids	Pièces par palette	€
S902 0580 0012 600	1	-	•

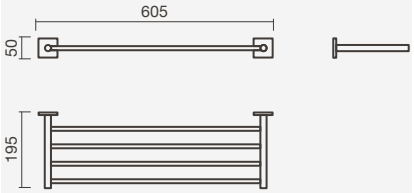

PORTE-SERVIETTES



Porte-serviettes

> installation murale
> en acier inoxydable avec finition chromé
> en emballage: porte-serviette et kit de fixation

600mm	Poids	Pièces par palette	€
S902 0520 0012 600	1	-	•
500mm			
S902 0530 0012 600	1	-	•
300mm			
S902 0540 0012 600	1	-	•

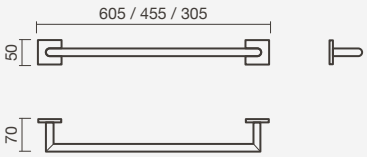

Porte-serviette anneau

> installation murale
> en acier inoxydable avec finition chromé
> en emballage: porte-serviette et kit de fixation



Code	Poids	Pièces par palette	€
S902 0590 0012 600	1	-	•

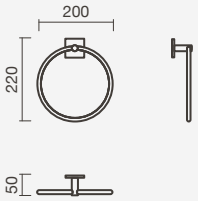

TABLETTES



Tablettes

> installation murale
> en verre et acier inoxydable avec finition chromé
> en emballage: tablette et kit de fixation

600mm	Poids	Pièces par palette	€
S902 1160 0012 600	1	-	•
400mm			
S902 1150 0012 600	1	-	•

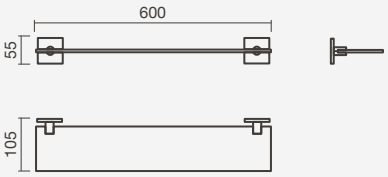

PORTE-ROULEAUX



Porte-rouleau avec couvercle

> installation murale
> en acier inoxydable avec finition chromé
> en emballage: porte-rouleau et kit de fixation

Code	Poids	Pièces par palette	€
S902 1170 0012 600	1	-	•

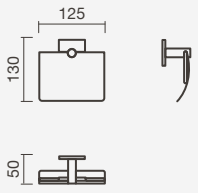

PORTE-ROULEAUX

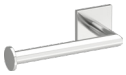

Porte-rouleau

> installation murale
> en acier inoxydable avec finition chromé
> en emballage: porte-rouleau et kit de fixation

Gauche	Poids	Pièces par palette	€
S902 0550 0012 600	1	-	•
Droit			
S902 0560 0012 600	1	-	•

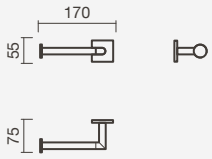

PORTE-BALAYETTES



Porte-balayette

> installation murale
> en acier inoxydable avec finition chromé
> en emballage: porte-balayette et kit de fixation

Code	Poids	Pièces par palette	€
S902 0500 0012 600	1	-	•

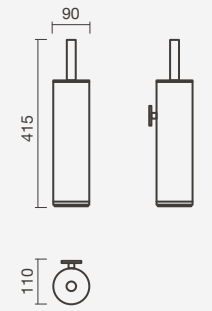



Porte-balayette en verre

> installation murale
> en verre et acier inoxydable avec finition chromé
> en emballage: porte-balayette et kit de fixation

Code	Poids	Pièces par palette	€
S902 1180 0012 600	1	-	•

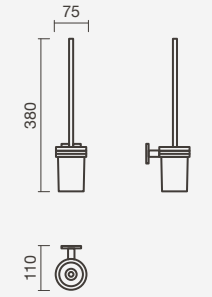

POUBELLES



Poubelle

> installation à poser
> en acier inoxydable avec finition chromé
> en emballage: poubelle

Code	Poids	Pièces par palette	€
S902 0620 0012 600	1	-	•

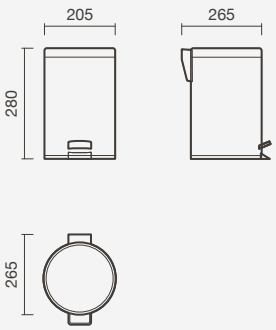

Mobil



COULEURS

Acier brossé

MATÉRIAUX

Structure

Acier Inoxydable (AISI 304)

Barres d'appui courbes relevables - avec et sans porte-roleau - avec cuvette compacte MOBIL et douchette WC

BARRES D'APPUI

Barre d'appui pour lavabo - fixe

> installation murale
> en acier inoxydable brossé (AISI 304)
> garantie de 5 ans
> en emballage: barre d'appui et kit de fixation



Gauche	Poids	Pièces par palette	€
S900 1803 9801 100	2	36	•
Droit			
S900 1803 9701 100	2	36	•

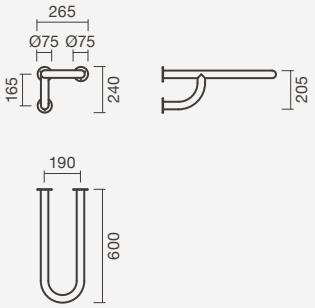



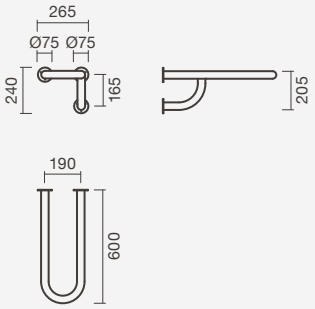

Barre d'appui coudée à 135° - fixe

> installation murale
> en acier inoxydable brossé (AISI 304)
> garantie de 5 ans
> en emballage: barre d'appui et kit de fixation



Code	Poids	Pièces par palette	€
S900 1772 7201 100	2	48	•

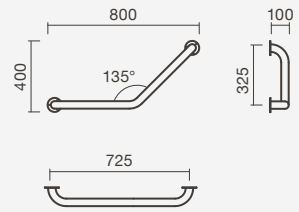

Barre d'appui coudée à 90° - fixe

> installation murale
> en acier inoxydable brossé (AISI 304)
> garantie de 5 ans
> en emballage: barre d'appui et kit de fixation



Code	Poids	Pièces par palette	€
S900 1762 7201 100	2	54	•

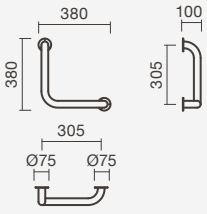

BARRES D'APPUI

Barre d'appui coudée à 90° - fixe

> installation murale
> en acier inoxydable brossé (AISI 304)
> garantie de 5 ans
> en emballage: barre d'appui et kit de fixation



Gauche	Poids	Pièces par palette	€
S900 1782 7301 100	1	36	•
Droit			
S900 1782 7101 100	1	36	•



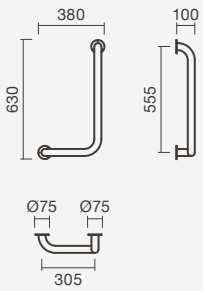

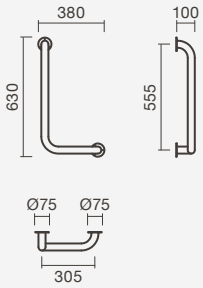

Barre d'appui courbe pour cuvette - relevable

> installation murale
> en acier inoxydable brossé (AISI 304)
> garantie de 5 ans
> en emballage: barre d'appui et kit de fixation



Gauche	Poids	Pièces par palette	€
S900 1844 0201 100	3	36	•
Droit			
S900 1843 9901 100	3	36	•



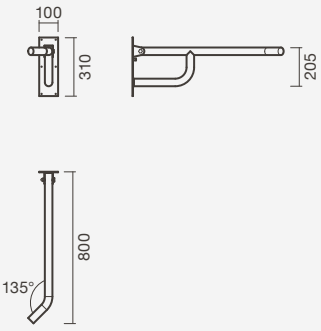

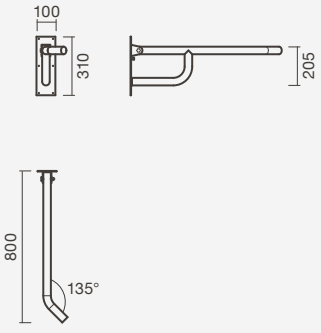

BARRES D'APPUI

Barre d'appui pour cuvette - relevable

> installation murale
> en acier inoxydable brossé (AISI 304)
> garantie de 5 ans
> en emballage: barre d'appui et kit de fixation

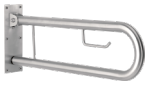

Avec porte-roleau	Poids	Pièces par palette	€
S900 1854 0101 100	3	36	•
Sans porte-roleau			
S900 1854 0001 100	3	36	•

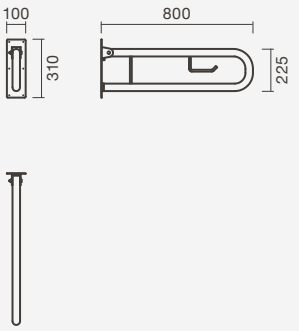

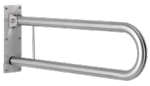

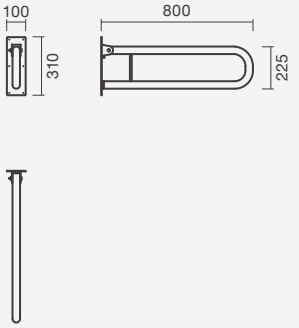

Barre d'appui pour cuvette - fixe

> installation murale
> en acier inoxydable brossé (AISI 304)
> garantie de 5 ans
> en emballage: barre d'appui et kit de fixation



Gauche	Poids	Pièces par palette	€
S900 1834 0201 100	3	24	•
Droit			
S900 1833 9901 100	3	24	•

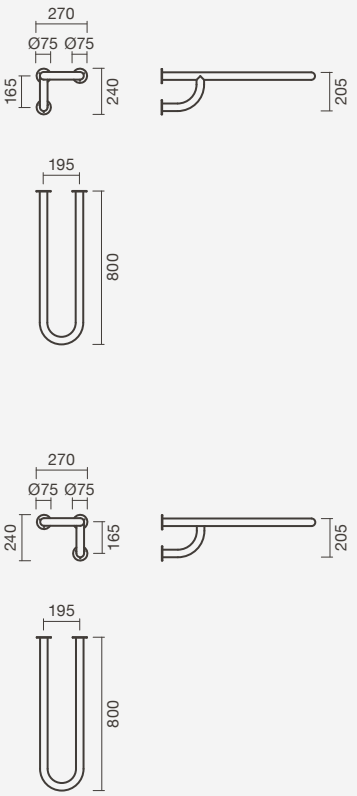



BARRES D'APPUI

Barre d'appui pour cuvette - fixe

> installation murale et au sol
> en acier inoxydable brossé (AISI 304)
> garantie de 5 ans
> en emballage: barre d'appui et kit de fixation



Gauche	Poids	Pièces par palette	€
S900 1824 0201 100	3	9	•
Droit			
S900 1823 9901 100	3	9	•

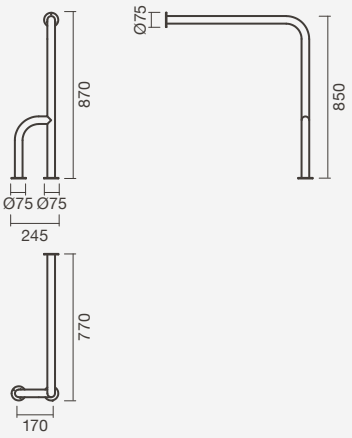



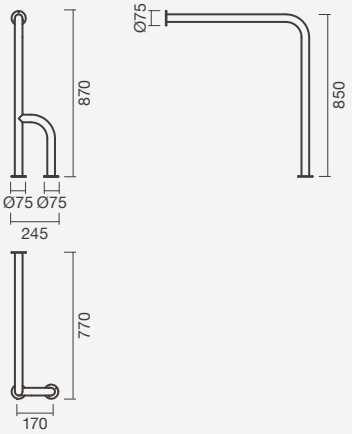

Barre d'appui - fixe

> installation murale
> en acier inoxydable brossé (AISI 304)
> garantie de 5 ans
> en emballage: barre d'appui et kit de fixation



635	Poids	Pièces par palette	€
S900 1817 7001 100	2	-	•
375			
S900 1817 6801 100	2	-	•



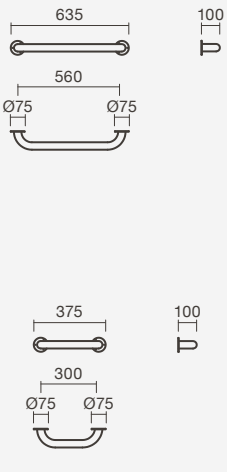

SYSTÈMES DE SUPPORT POUR LAVABOS





Support hydraulique pour lavabo - basculant

> installation murale
> en acier lacqué blanc ou en acier inoxydable brossé (AISI 304)
> compatible avec lavabo Mobil 64
> garantie de 5 ans
> en emballage: support pour lavabo et kit de fixation

Acier - blanc	Poids	Pièces par palette	€
S101 0553 9600 000	10	-	•
Acier Inoxydable - brossé			
S101 0563 9601 100	12	-	•

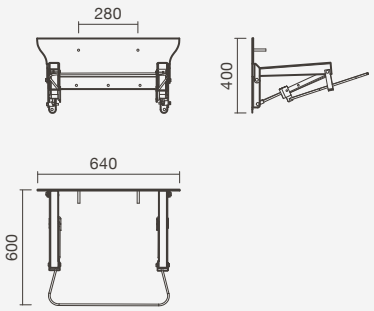



Support pour lavabo - préréglable

> installation murale
> en acier inoxydable brossé (AISI 304)
> compatible avec lavabo Mobil 64
> garantie de 5 ans
> en emballage: support pour lavabo et kit de fixation

Code	Poids	Pièces par palette	€
S101 0573 9601 100	8	-	•

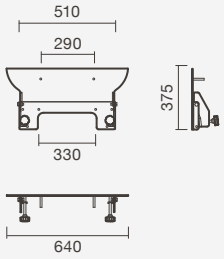





Siège relevable de douche

> installation murale
> en acier inoxydable brossé (AISI 304)
> en emballage: siège de douche et kit de fixation

Code	Poids	Pièces par palette	€
S900 1792 7401 100	5	18	•

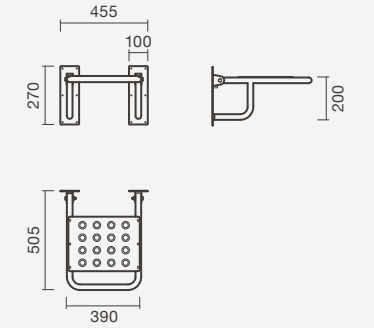



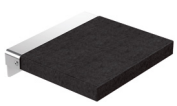

Siège relevable de douche

> installation murale
> en acier Inoxydable et polyurethane
> en emballage: siège de douche et kit de fixation

Blanc	Poids	Pièces par palette	€
S900 1862 7500 000	5	36	•
Noir			
S900 1862 7505 600	5	36	•

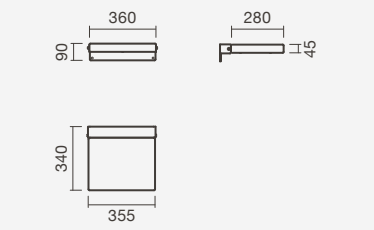





Receveurs de douche

Introduction

Information 412
Guide de collections 414

Receveurs en stonex®

N Rocks 418

Receveurs acryliques

N Vita 422
Julia 430
Esfera 434

Receveurs céramiques

N Calisson 436

Receveurs en accier émaillé

Universal 440

Receveurs de douche

Tout ce que vous devez savoir



Gamme

Variété

Design sans limitations

En idéalisant une nouvelle zone de douche, la plupart des personnes pensent que leur choix est plus limité que s'ils optaient pour une baignoire. Mais cela est très loin de la vérité. Découvrez une vaste gamme de matériaux, formes et tailles avec des solutions adaptées à tout besoin.

Typologies

Applications

Sachez-en plus sur les caractéristiques de chaque typologie

Choisir le receveur de douche correcte peut être confus, surtout quand on doit la conjuguer avec d'autres éléments de la salle de bain. Découvrez-en plus sur les typologies d'application et leurs implications ici.

À poser

Les receveurs à poser présentent un profil de 30 à 150mm et peuvent être installées sur des sols à faible profondeur. Sa hauteur plus bas permet une entrée et sortie de la zone de douche plus confortable et sûre.

Disponible dans les collections:
Rocks · Vita · Julia
Esfera · Calisson

À encastrer

Las cuves sont plus grandes que leurs profils. Avec des profondeurs de 50 à 150mm, elles ne peuvent être installées que sur des sols ayant assez de profondeur (en prenant en compte la bonde de vidange) ou sur un muret.

Disponible dans les collections:
Vita · Julia · Universal

Gamme

Matériaux

Découvrez notre offre

Découvrez notre éventail de matériaux et optez pour la solution qui convient le mieux à votre espace de bain.

Stonex®

Le Stonex® est un matériau composite qui combine les charges minérales et la résine de polyester. Revêtu de *gel coat* sur la surface, il se démarque par sa texture douce et agréable au toucher, très similaire à celle d'une pierre naturelle. Cette finition texturée lui apporte de fortes propriétés antidérapantes, qui garantissent à l'utilisateur du confort et de la sécurité. Il s'agit d'un matériau extrêmement durable et résistent à l'usure, à l'impact, aux choque thermiques et aux rayons UV. Le pigment naturel étant intégré dans la composition de la matière première, la couleur demeure inchangée au fil du temps.

Disponible dans les collections:
Rocks

Acrylique

Les receveurs de douche acryliques sont l'un des choix les plus populaires. Construites en appliquant le processus de thermomoulage sur une feuille d'acrylique, sont ensuite renforcées avec une planche de bois (scellée avec de la fibre de verre et de la résine de polyester), ce qui leur accorde la résistance aux impacts qui les caractérise si bien. Les qualités de l'acrylique leur apportent également une couleur uniforme et un éclat durable, qui s'allient à la sensation tiède et douce de sa surface, pour un maximum de bien-être. Disponibles dans une grande variété de tailles et de formes, elles sont l'une des solutions les plus légères et accessibles.

Disponible dans les collections:
Vita · Julia · Esfera

Céramique

Si vous recherchez un receveur de douche accessible, facile à nettoyer et résistante à l'agression de produits chimiques, les receveurs de douche en céramique sont une bonne option. Fabriquées à partir de substances naturelles comme l'argile, le kaolin, le feldspath et le quartz, ces receveurs de douche sont réputées pour leur extérieur imperméable et très résistant aux tâches, étant donc très faciles à entretenir. Toutes les receveurs de douche en céramique Sanitana ont une surface vitrifiée, équipée d'un motif en relief antidérapant, incorporé dans le design en soi.

Disponible dans les collections:
Calisson

Acier émaillé

Les receveurs de douche d'acier émaillé sont extrêmement fonctionnelles, particulièrement fines, mais tout aussi incroyablement résistantes. Elles sont composées d'une combinaison d'acier (qui leur apporte la force structurelle) et de verre (qui leur confère la surface non poreuse, hygiénique et résistante aux rayons UV). Lorsqu'utilisée selon les conseils d'utilisation, cette surface – plus dure que le marbre, le plastique ou l'acier – ne sera que très difficilement endommagée par les produits de salle de bain ordinaires. Dans le cas des receveurs Axis et Slim, cette qualité se traduit en 30 ans de garantie.

Disponible dans les collections:
Universal

Prévention

Sécurité et confort

Sachez quelles sont les options les plus sûres

La douche est une zone très réputée pour les glissages et les chutes, même chez les utilisateurs sans problèmes de mobilité. Sachez comment rendre cette zone plus sûre en optant pour l'une de nos receveurs de douche.

Receveur antidérapant

Les receveurs de douche ayant une surface antidérapantee – que ce soit grâce à son revêtement texturé ou à un motif en relief – garantissent la sécurité de tous les utilisateurs.

Disponible dans les collections:
Rocks · Vita · Julia · Esfera
Calisson · Universal

Extra plat

Les receveurs extraplates peuvent être installées au niveau du sol pour une entrée et une sortie plus sûres de la zone de douche, même pour les utilisateurs dont la mobilité est conditionnée ou limitée.

Disponible dans les collections:
Rocks · Vita

Guide des collections

Découvrez notre receveurs de douche Rectangulaires

LONGUEUR	 **Rocks** Stonex® Page 418	 **Vita** Acrylique Page 422	 **Julia** Acrylique Page 430
2000	2000 x 900 2000 x 800		
1900	1900 x 900 1900 x 800		
1800	1800 x 900 1800 x 800	1800 x 800	
1700	1700 x 900 1700 x 800	1700 x 800 1700 x 700	
1600	1600 x 900 1600 x 800 1600 x 700	1600 x 900 1600 x 800 1600 x 700	1600 x 800
1500	1500 x 900 1500 x 800 1500 x 700	1500 x 800	
1400	1400 x 900 1400 x 800 1400 x 700	1400 x 900 1400 x 800 1400 x 700	1400 x 800
1300	1300 x 900 1300 x 800 1300 x 700	1300 x 800	
1200	1200 x 900 1200 x 800 1200 x 700	1200 x 900 1200 x 800 1200 x 700	1200 x 800
1100	1100 x 900 1100 x 800 1100 x 700	1100 x 800	
1000	1000 x 900 1000 x 800 1000 x 700	1000 x 900 1000 x 800 1000 x 700	1000 x 800
900	900 x 800 900 x 700		900 x 750



Esfera
Acrylique

Page 434



Calisson
Céramique

Page 436

LONGUEUR	Esfera	Calisson
2000		
1900		
1800		
1700	1700 x 700	
1600	1700 x 700	
1500	1700 x 700	
1400	1400 x 700	1400 x 700
1300	1300 x 700	
1200	1300 x 700	1200 x 800 1200 x 700
1100	1100 x 700	
1000	1100 x 700	1000 x 800 1000 x 700
900		900 x 720

Guide des collections

Découvrez notre receveurs de douche carrés et quart de rond

LONGUEUR	 **Rocks** Stonex® Page 418	 **Vita** Acrylique Page 422	 **Julia** Acrylique Page 430	 **Esfera** Acrylique Page 434
1800				
1700				
1600				
1500				
1400				
1300				
1200				
1100				
1000		1000 x 1000		1000 x 1000 *(uniquement en format carré)*
900	900 x 900	900 x 900	900 x 900	900 x 900
800		800 x 800	800 x 800	800 x 800
700			700 x 700	

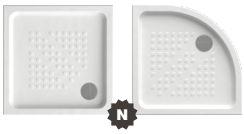

Calisson
Céramique

Page 436



Universal
Acier émaillé

Page 440

LONGUEUR

1800		
1700		
1600		
1500		
1400		
1300		
1200		
1100		
1000		
900	900 x 900	900 x 900 *(uniquement en format carré)*
800	800 x 800	800 x 800 *(uniquement en format carré)*
700	700 x 700 *(uniquement en format carré)*	700 x 700

Rocks



Receveur de douche rectangulaire à poser ROCKS 1900 x 800mm en blanc

COULEURS

Blanc (00)

Anthracite (59)

Noir (56)

SURFACE

Antidérapant
Extra plat

FORMATS

Rectangulaire
Carré

INSTALLATION

À poser

MATÉRIEL

Stonex®

BONDE DE VIDANGE

Bonde de vidange Ø90mm avec grille d'évacuation en acier inoxydable - AISI 304 (inclus)

EN EMBALLAGE

Receveur de douche, bonde de vidange et grille d'évacuation

RECTANGULAIRES

Receveurs rectangulaires à poser - Largeur 900

> application à poser
> surface antidérapante
> hauteur de 30mm
> en emballage: receveur de douche, bonde de vidange et grille d'évacuation

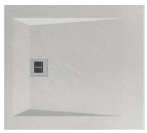
Blanc (00)

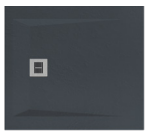
Anthracite (59)


Noir (56)

Mesures	Code	Poids	€
2000 x 900 x 30	SP30 17D0 3841 00..0	100	•
1900 x 900 x 30	SP30 176C 3841 00..0	95	•
1800 x 900 x 30	SP30 1708 3841 00..0	91	•
1700 x 900 x 30	SP30 16A4 3841 00..0	85	•
1600 x 900 x 30	SP30 1640 3841 00..0	80	•
1500 x 900 x 30	SP30 15DC 3841 00..0	75	•
1400 x 900 x 30	SP30 1578 3841 00..0	70	•
1300 x 900 x 30	SP30 1514 3841 00..0	65	•
1200 x 900 x 30	SP30 14B0 3841 00..0	60	•
1100 x 900 x 30	SP30 144C 3841 00..0	55	•
1000 x 900 x 30	SP30 13E8 3841 00..0	51	•

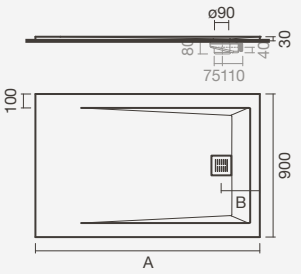

	A	B
2000 x 900 x 30	2000	425
1900 x 900 x 30	1900	425
1800 x 900 x 30	1800	425
1700 x 900 x 30	1700	425
1600 x 900 x 30	1600	365
1500 x 900 x 30	1500	365
1400 x 900 x 30	1400	245
1300 x 900 x 30	1300	245
1200 x 900 x 30	1200	245
1100 x 900 x 30	1100	245
1000 x 900 x 30	1000	245

Dans le code du produit veuillez remplacer ".." par le code de la couleur choisi

Receveurs rectangulaires à poser - Largeur 800

> application à poser
> surface antidérapante
> hauteur de 30mm
> en emballage: receveur de douche, bonde de vidange et grille d'évacuation

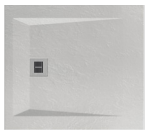
Blanc (00)

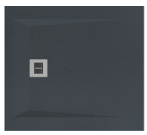
Anthracite (59)


Noir (56)

Mesures	Code	Poids	€
2000 x 800 x 30	SP30 17D0 3201 00..0	85	•
1900 x 800 x 30	SP30 176C 3201 00..0	80	•
1800 x 800 x 30	SP30 1708 3201 00..0	76	•
1700 x 800 x 30	SP30 16A4 3201 00..0	74	•
1600 x 800 x 30	SP30 1640 3201 00..0	70	•
1500 x 800 x 30	SP30 15DC 3201 00..0	65	•
1400 x 800 x 30	SP30 1578 3201 00..0	60	•
1300 x 800 x 30	SP30 1514 3201 00..0	55	•
1200 x 800 x 30	SP30 14B0 3201 00..0	50	•
1100 x 800 x 30	SP30 144C 3201 00..0	45	•
1000 x 800 x 30	SP30 13E8 3201 00..0	41	•
900 x 800 x 30	SP30 1384 3201 00..0	36	•

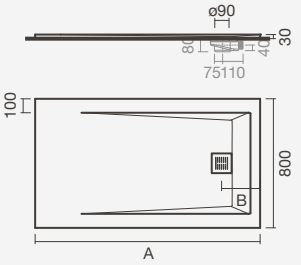

	A	B
2000 x 800 x 30	2000	425
1900 x 800 x 30	1900	425
1800 x 800 x 30	1800	425
1700 x 800 x 30	1700	425
1600 x 800 x 30	1600	365
1500 x 800 x 30	1500	365
1400 x 800 x 30	1400	245
1300 x 800 x 30	1300	245
1200 x 800 x 30	1200	245
1100 x 800 x 30	1100	245
1000 x 800 x 30	1000	245
900 x 800 x 30	900	245

Dans le code du produit veuillez remplacer ".." par le code de la couleur choisi

RECTANGULAIRE

Receveurs rectangulaires à poser - Largeur 700

> application à poser
> surface antidérapante
> hauteur de 30mm
> en emballage: receveur de douche, bonde de vidange et grille d'évacuation

Mesures	Code	Poids	€
1600 x 700 x 30	SP30 1640 2BC1 00..0	65	•
1500 x 700 x 30	SP30 15DC 2BC1 00..0	58	•
1400 x 700 x 30	SP30 1578 2BC1 00..0	55	•
1300 x 700 x 30	SP30 1514 2BC1 00..0	48	•
1200 x 700 x 30	SP30 14B0 2BC1 00..0	43	•
1100 x 700 x 30	SP30 144C 2BC1 00..0	38	•
1000 x 700 x 30	SP30 13E8 2BC1 00..0	34	•
900 x 700 x 30	SP30 1384 2BC1 00..0	32	•

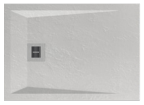
Blanc (00)


Anthracite (59)


Noir (56)

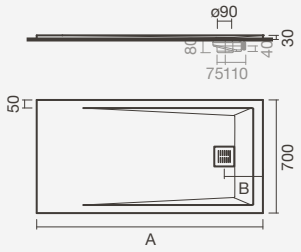

	A	B
1600 x 700 x 30	1600	365
1500 x 700 x 30	1500	365
1400 x 700 x 30	1400	245
1300 x 700 x 30	1300	245
1200 x 700 x 30	1200	245
1100 x 700 x 30	1100	245
1000 x 700 x 30	1000	245
900 x 700 x 30	900	245

Dans le code du produit veuillez remplacer ".." par le code de la couleur choisi

CARRÉ

Receveur carré à poser

> application à poser
> surface antidérapante
> hauteur de 30mm
> en emballage: receveur de douche, bonde de vidange et grille d'évacuation

Mesures	Code	Poids	€
900 x 900 x 30	SP30 1384 3841 00..0	42	•
800 x 800 x 30	S202 0680 000. .01	35	•

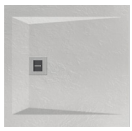
Blanc (00)


Anthracite (59)


Noir (56)

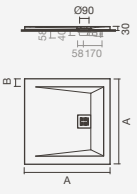

	A	B
900 x 900	900	125
800 x 800	800	75

Dans le code du produit veuillez remplacer ".." par le code de la couleur choisi

BONDES DE VIDANGE

Bonde de vidange siphonnée Ø90

> corps en plastique et caoutchouc, grille d'évacuation en acier inoxydable (AISI 304)
> en emballage: bonde de vidange

Code	Poids	€
S900 9910 0099 900	1	•

GRILLES D'ÉVACUATION

Grille d'évacuation pour bonde de vidange

> en acier inoxydable (AISI 304)
> en emballage: grille d'évacuation

Code	Poids	€
TN10 0052 0000 0000	1	•



KITS DE RÉPARATION

Kit de réparation pour receveurs de douche ROCKS

> en emballage: kit de réparation







Blanc	Poids	€
S200 8527 6300 000	1	•
Anthracite		
S200 8547 6305 900	1	•
Noir		
S200 8537 6305 600	1	•

Vita



Receveur rectangulaire à poser / encastrer VITA blanc mat avec finition texturée antidérapante (*stone*)

COULEURS

Blanc brillant (000)

Blanc mat (064)

Noir mat (716)

SURFACE

Lisse
Lisse (avec antidérapant)
Texturée (antidérapante)

FORMATS

Rectangulaire
Carré
Quart de rond

INSTALLATION

À poser
À encastrer

MATÉRIEL

Acrylique

BONDE DE VIDANGE

Bonde de vidange Ø90mm (non inclus)

EN EMBALLAGE

Receveur de douche

RECTANGULAIRES

NOUV

Receveurs retangulaires à poser/encastrer - L. 900

> application à poser / encastrer
> surface texturée (antidérapante *stone*)
> profil de 40/50mm
> en emballage: receveur de douche



Blanc Mat (064)



Noir Mat (716)

Mesures	Code	Poids	P.P.*	€
1600 x 900 x 50	S202 1130 00.. .00	15	10	•
1400 x 900 x 40	S202 1120 00.. .00	14	10	•
1200 x 900 x 40	S202 1110 00.. .00	13	10	•
1000 x 900 x 40	S202 1100 00.. .00	11	10	•

Bonde de vidange siphonnée Ø90

> corps en plastique et caoutchouc, clapet avec finition au couleur du receveur
> en emballage: bonde de vidange

Blanc mat			
S502 1000 000C 600	1	12	•
Noir mat			
S502 1000 0071 600	1	12	•

NOUV

Receveurs retangulaires à poser/encastrer - L. 900

> application à poser / encastrer
> surface lisse (avec antidérapant)
> profil de 40/50mm
> en emballage: receveur de douche



Mesures	Code	Poids	P.P.*	€
1600 x 900 x 50	S202 1138 1600 000	15	10	•
1400 x 900 x 40	S202 1128 1600 000	14	10	•
1200 x 900 x 40	S202 1118 1600 000	13	10	•
1000 x 900 x 40	S202 1108 1600 000	11	10	•

Bonde de vidange siphonnée Ø90

> corps en plastique et caoutchouc, clapet en *abs* chromé
> en emballage: bonde de vidange

S502 1000 0012 600	1	-	•

NOUV

Receveurs rectangulaires à poser/encastrer - L. 900

> application à poser / encastrer
> surface lisse
> profil de 40/50mm
> en emballage: receveur de douche



Mesures	Code	Poids	P.P.*	€
1600 x 900 x 50	S202 1130 0000 000	15	10	•
1400 x 900 x 40	S202 1120 0000 000	14	10	•
1200 x 900 x 40	S202 1110 0000 000	13	10	•
1000 x 900 x 40	S202 1100 0000 000	11	10	•

Bonde de vidange siphonnée Ø90

> corps en plastique et caoutchouc, clapet en *abs* chromé
> en emballage: bonde de vidange

S502 1000 0012 600	1	-	•

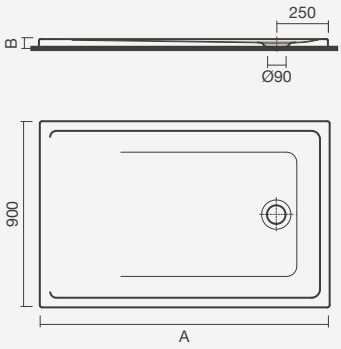

	A	B
1600 x 900	1600	50
1400 x 900	1400	40
1200 x 900	1200	40
1000 x 900	1000	40

RECTANGULAIRES

Receveurs retangulaires à poser/encastrer - L. 800

> application à poser / encastrer
> surface texturée (antidérapante *stone*)
> profil de 40/50mm
> en emballage: receveur de douche

Mesures	Code	Poids	P.P.*	€
1800 x 800 x 50	S202 0730 00.. .00	20	10	•
1700 x 800 x 50	S202 0740 00.. .00	18	10	•
1600 x 800 x 50	S202 0750 00.. .00	17	10	•
1500 x 800 x 50	S202 0760 00.. .00	16	10	•
1400 x 800 x 40	S202 0770 00.. .00	14	10	•
1300 x 800 x 40	S202 0780 00.. .00	13	10	•
1200 x 800 x 40	S202 0790 00.. .00	12	10	•
1100 x 800 x 40	S202 0800 00.. .00	11	10	•
1000 x 800 x 40	S202 0810 00.. .00	10	10	•



Blanc Mat (064)



Noir Mat (716)

Bonde de vidange siphonnée Ø90

> corps en plastique et caoutchouc, clapet avec finition au couleur du receveur
> en emballage: bonde de vidange

Blanc mat				
S502 1000 000C 600		1	12	•
Noir mat				
S502 1000 0071 600		1	12	•

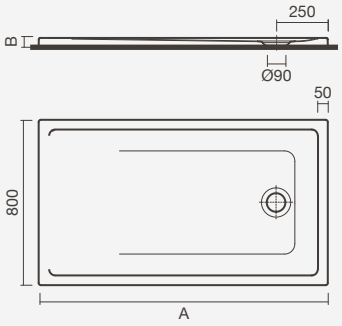

	A	B
1800 x 800	1800	50
1700 x 800	1700	50
1600 x 800	1600	50
1500 x 800	1500	50
1400 x 800	1400	40
1300 x 800	1300	40
1200 x 800	1200	40
1100 x 800	1100	40
1000 x 800	1000	40

Receveurs retangulaires à poser/encastrer - L. 800

> application à poser / encastrer
> surface lisse (avec antidérapant)
> profil de 40/50mm
> en emballage: receveur de douche

Mesures	Code	Poids	P.P.*	€
1800 x 800 x 50	S202 0738 1600 000	20	10	•
1700 x 800 x 50	S202 0748 1600 000	18	10	•
1600 x 800 x 50	S202 0758 1600 000	17	10	•
1500 x 800 x 50	S202 0768 1600 000	16	10	•
1400 x 800 x 40	S202 0778 1600 000	14	10	•
1300 x 800 x 40	S202 0788 1600 000	13	10	•
1200 x 800 x 40	S202 0798 1600 000	12	10	•
1100 x 800 x 40	S202 0808 1600 000	11	10	•
1000 x 800 x 40	S202 0818 1600 000	10	10	•



Bonde de vidange siphonnée Ø90

> corps en plastique et caoutchouc, clapet en *abs* chromé
> en emballage: bonde de vidange

S502 1000 0012 600		1	-	•

RECTANGULAIRES



Receveurs retangulaires à poser/encastrer - L. 800

> application à poser / encastrer
> surface lisse
> profil de 40/50mm
> en emballage: receveur de douche

Mesures	Code	Poids	P.P.*	€
1800 x 800 x 50	S202 0730 0000 000	20	10	•
1700 x 800 x 50	S202 0740 0000 000	18	10	•
1600 x 800 x 50	S202 0750 0000 000	17	10	•
1500 x 800 x 50	S202 0760 0000 000	16	10	•
1400 x 800 x 40	S202 0770 0000 000	14	10	•
1300 x 800 x 40	S202 0780 0000 000	13	10	•
1200 x 800 x 40	S202 0790 0000 000	12	10	•
1100 x 800 x 40	S202 0800 0000 000	11	10	•
1000 x 800 x 40	S202 0810 0000 000	10	10	•

Bonde de vidange siphonnée Ø90

> corps en plastique et caoutchouc, clapet en *abs* chromé
> en emballage: bonde de vidange

S502 1000 0012 600	1	-	•

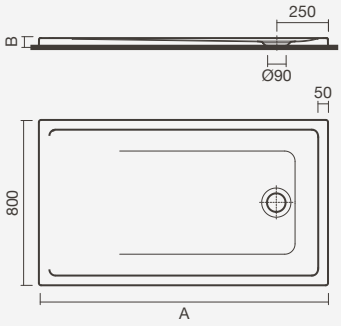

	A	B
1800 x 800	1800	50
1700 x 800	1700	50
1600 x 800	1600	50
1500 x 800	1500	50
1400 x 800	1400	40
1300 x 800	1300	40
1200 x 800	1200	40
1100 x 800	1100	40
1000 x 800	1000	40



Receveur rectangulaire à poser / encastrer VITA noir mat avec finition texturée antidérapante (*stone*)

RECTANGULAIRES

NOUV

Receveurs retangulaires à poser/encastrer - L. 700

> application à poser / encastrer
> surface texturée (antidérapante *stone*)
> profil de 40/50mm
> en emballage: receveur de douche



Blanc Mat (064)



Noir Mat (716)

Mesures	Code	Poids	P.P.*	€
1700 x 700 x 50	S202 1090 00.. .00	14	10	•
1600 x 700 x 50	S202 1080 00.. .00	13	10	•
1400 x 700 x 40	S202 1060 00.. .00	12	10	•
1200 x 700 x 40	S202 1050 00.. .00	11	10	•
1000 x 700 x 40	S202 1040 00.. .00	10	10	•

Bonde de vidange siphonnée Ø90

> corps en plastique et caoutchouc, clapet avec finition au couleur du receveur
> en emballage: bonde de vidange

Blanc mat				
S502 1000 000C 600		1	12	•
Noir mat				
S502 1000 0071 600		1	12	•

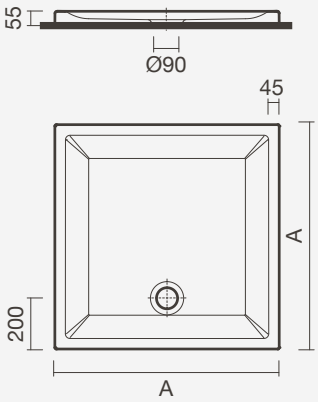

NOUV

Receveurs retangulaires à poser/encastrer - L. 700

> application à poser / encastrer
> surface lisse (avec antidérapant)
> profil de 40/50mm
> en emballage: receveur de douche



Mesures	Code	Poids	P.P.*	€
1700 x 700 x 50	S202 1098 1600 000	14	10	•
1600 x 700 x 50	S202 1088 1600 000	13	10	•
1400 x 700 x 40	S202 1068 1600 000	12	10	•
1200 x 700 x 40	S202 1058 1600 000	11	10	•
1000 x 700 x 40	S202 1048 1600 000	10	10	•

Bonde de vidange siphonnée Ø90

> corps en plastique et caoutchouc, clapet en *abs* chromé
> en emballage: bonde de vidange

S502 1000 0012 600		1	12	•

	A
800 x 800	800
900 x 900	900
1000 x 1000	1000

NOUV

Receveurs retangulaires à poser/encastrer - L. 700

> application à poser / encastrer
> surface lisse
> profil de 40/50mm
> en emballage: receveur de douche



Mesures	Code	Poids	P.P.*	€
1700 x 700 x 50	S202 1090 0000 000	14	10	•
1600 x 700 x 50	S202 1080 0000 000	13	10	•
1400 x 700 x 40	S202 1060 0000 000	12	10	•
1200 x 700 x 40	S202 1050 0000 000	11	10	•
1000 x 700 x 40	S202 1040 0000 000	10	10	•

Bonde de vidange siphonnée Ø90

> corps en plastique et caoutchouc, clapet en *abs* chromé
> en emballage: bonde de vidange

S502 1000 0012 600		1	12	•



Receveur rectangulaire à poser / encastrer VITA blanc mat avec finition texturée antidérapante (*stone*)



Receveur rectangulaire à poser / encastrer VITA blanc brillant avec finition lisse

CARRÉS

NOUV

Receveurs carrés à poser / encastrer

> application à poser / encastrer
> surface texturée (antidérapante *stone*)
> profil de 55mm
> en emballage: receveur de douche

Mesures	Code	Poids	P.P.*	€
1000 x 1000 x 55	S202 1140 00.. .00	14	10	•
900 x 900 x 55	S202 1150 00.. .00	7	10	•
800 x 800 x 55	S202 1160 00.. .00	6	10	•



Blanc mat (064)



Noir mat (716)

Bonde de vidange siphonnée Ø90

> corps en plastique et caoutchouc, clapet avec finition au couleur du receveur
> en emballage: bonde de vidange

Blanc mat				
S502 1000 000C 600		1	12	•
Noir mat				
S502 1000 0071 600		1	12	•

NOUV

Receveurs carrés à poser / encastrer

> application à poser / encastrer
> surface lisse (avec antidérapant)
> profil de 55mm
> en emballage: receveur de douche

Mesures	Code	Poids	P.P.*	€
1000 x 1000 x 55	S202 1148 1600 000	14	10	•
900 x 900 x 55	S202 1158 1600 000	10	10	•
800 x 800 x 55	S202 1168 1600 000	6	10	•



Bonde de vidange siphonnée Ø90

> corps en plastique et caoutchouc, clapet en *abs* chromé
> en emballage: bonde de vidange

S502 1000 0012 600	1	12	•

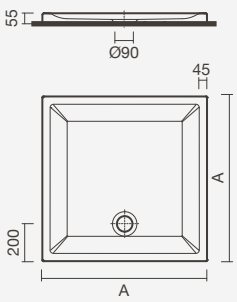

	A
800 x 800	800
900 x 900	900
1000 x 1000	1000

NOUV

Receveurs carrés à poser / encastrer

> application à poser / encastrer
> surface lisse
> profil de 55mm
> en emballage: receveur de douche

Mesures	Code	Poids	P.P.*	€
1000 x 1000 x 55	S202 1140 0000 000	14	10	•
900 x 900 x 55	S202 1150 0000 000	7	10	•
800 x 800 x 55	S202 1160 0000 000	6	10	•



Bonde de vidange siphonnée Ø90

> corps en plastique et caoutchouc, clapet en *abs* chromé
> en emballage: bonde de vidange

S502 1000 0012 600	1	12	•

QUART DE ROND

NOUV

Receveurs quart de rond à poser / encastrer

> application à poser / encastrer
> surface texturée (antidérapante *stone*)
> profil de 55mm
> en emballage: receveur de douche

Mesures	Code	Poids	P.P.*	€
1000 x 1000 x 55	S202 1170 00.. .00	14	10	•
900 x 900 x 55	S202 1180 00.. .00	7	10	•
800 x 800 x 55	S202 1190 00.. .00	6	10	•



Blanc mat (064)



Noir mat (716)

Bonde de vidange siphonnée Ø90

> corps en plastique et caoutchouc, clapet avec finition au couleur du receveur
> en emballage: bonde de vidange

Blanc mat			
S502 1000 000C 600	1	12	•
Noir mat			
S502 1000 0071 600	1	12	•

NOUV

Receveurs quart de rond à poser / encastrer

> application à poser / encastrer
> surface lisse (avec antidérapant)
> profil de 55mm
> en emballage: receveur de douche

Mesures	Code	Poids	P.P.*	€
1000 x 1000 x 55	S202 1178 1600 000	14	10	•
900 x 900 x 55	S202 1188 1600 000	7	10	•
800 x 800 x 55	S202 1198 1600 000	6	10	•



Bonde de vidange siphonnée Ø90

> corps en plastique et caoutchouc, clapet en *abs* chromé
> en emballage: bonde de vidange

S502 1000 0012 600	1	12	•

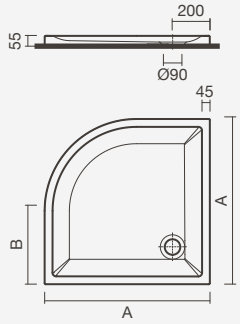

	A	B
800 x 800	800	300
900 x 900	900	400
1000 x 1000	1000	500

NOUV

Receveurs quart de rond à poser / encastrer

> application à poser / encastrer
> surface lisse
> profil de 55mm
> en emballage: receveur de douche

Mesures	Code	Poids	P.P.*	€
1000 x 1000 x 55	S202 1170 0000 000	14	10	•
900 x 900 x 55	S202 1180 0000 000	7	10	•
800 x 800 x 55	S202 1190 0000 000	6	10	•



Bonde de vidange siphonnée Ø90

> corps en plastique et caoutchouc, clapet en *abs* chromé
> en emballage: bonde de vidange

S502 1000 0012 600	1	12	•

Julia



Receveur de douche rectangulaire à poser JULIA 1600 x 800mm avec surface antidérapante et colonne de hydromassage EDGE Float

COULEURS

Blanc

SURFACE

Lisse

Rectangulaire (à encastrer)
Carré (à encastrer)

Antidérapant

Rectangulaire (à poser)
Rectangulaire (à encastrer)
Carré (à poser)
Carré (à encastrer)

FORMATS

Rectangulaire
Carré

INSTALLATION

À poser
À encastrer

MATÉRIEL

Acrylique

BONDE DE VIDANGE

Bonde de vidange
Ø65mm (non inclus)

EN EMBALLAGE

Receveur de douche

RECTANGULAIRES







Receveurs rectangulaires à poser

> application à poser
> surface antidérapante
> cuve de 50mm et hauteur de 75mm
> en emballage: receveur de douche

Mesures	Code	Poids	P.P.*	€
1600 x 800 x 75	S200 3127 2500 000	16	6	•
1400 x 800 x 75	S200 3117 2500 000	15	6	•
1200 x 800 x 75	S200 3107 2500 000	14	6	•
1000 x 800 x 75	S200 3097 2500 000	12	6	•
900 × 750 × 75	S200 3157 2500 000	10	6	•

Bonde de vidange siphonnée Ø65

> corps en plastique et caoutchouc, clapet en *abs* chromé
> en emballage: bonde de vidange

TN20 0038 7865 0700	1	-	•

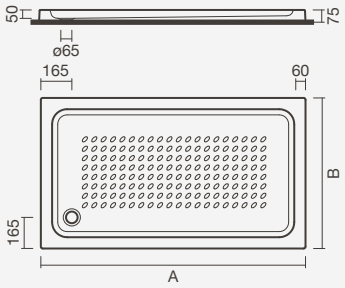

	A	B
1600 x 800 x 75	1600	800
1400 x 800 x 75	1400	800
1200 x 800 x 75	1200	800
1000 x 800 x 75	1000	800
900 x 750 x 75	900	750







Receveurs rectangulaires à encastrer

> application à encastrer
> surface antidérapante
> cuve de 50mm et hauteur de 35mm
> en emballage: receveur de douche

Mesures	Code	Poids	P.P.*	€
1600 x 800 x 35	S200 3127 2400 000	15	6	•
1400 x 800 x 35	S200 3117 2400 000	15	6	•
1200 x 800 x 35	S200 3107 2400 000	14	6	•
1000 x 800 x 35	S200 3097 2400 000	12	6	•
900 x 750 x 35	S200 3157 2400 000	9	10	•

Bonde de vidange siphonnée Ø65

> corps en plastique et caoutchouc, clapet en *abs* chromé
> en emballage: bonde de vidange

TN20 0038 7865 0700	1	-	•

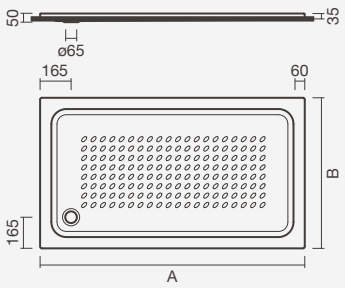

	A	B
1600 x 800 x 35	1600	800
1400 x 800 x 35	1400	800
1200 x 800 x 35	1200	800
1000 x 800 x 35	1000	800
900 x 750 x 35	900	750



Receveur rectangulaires à encastrer

> application à encastrer
> surface lisse
> cuve de 140mm et hauteur de 35mm
> en emballage: receveur de douche

Mesures	Code	Poids	P.P.*	€
900 x 750 x 35	S200 3157 2700 000	9	10	•

Bonde de vidange siphonnée Ø65

> corps en plastique et caoutchouc, clapet en *abs* chromé
> en emballage: bonde de vidange

TN20 0038 7865 0700	1	-	•

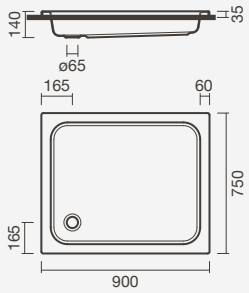

CARRÉS

Receveurs carrés à poser

> application à poser
> surface antidérapante
> cuve de 50mm et hauteur de 75mm
> en emballage: receveur de douche



Mesures	Code	Poids	P.P.*	€
900 x 900 x 75	S200 3167 2500 000	9	10	•
800 x 800 x 75	S200 3147 2500 000	8	10	•
700 x 700 x 75	S200 3137 2500 000	7	10	•

Bonde de vidange siphonnée Ø65

> corps en plastique et caoutchouc, clapet en *abs* chromé
> en emballage: bonde de vidange



TN20 0038 7865 0700		1	-	•



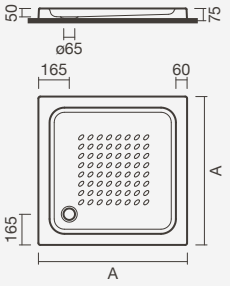

	A
900 x 900 x 75	900
800 x 800 x 75	800
700 x 700 x 75	700

Receveurs carrés à poser

> application à poser
> surface antidérapante
> cuve de 80mm et hauteur de 150mm
> en emballage: receveur de douche



Mesures	Code	Poids	P.P.*	€
800 x 800 x 150	S200 3147 2600 000	13	10	•
700 x 700 x 150	S200 3137 2600 000	8	10	•

Bonde de vidange siphonnée Ø65

> corps en plastique et caoutchouc, clapet en *abs* chromé
> en emballage: bonde de vidange



TN20 0038 7865 0700		1	-	•

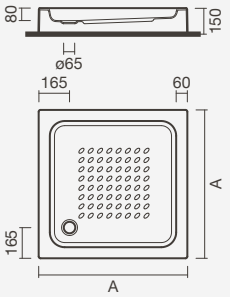

	A
800 x 800 x 150	800
700 x 700 x 150	700

Receveurs carrés à encastrer

> application à encastrer
> surface antidérapante
> cuve de 50mm et hauteur de 35mm
> en emballage: receveur de douche



Mesures	Code	Poids	P.P.*	€
900 x 900 x 35	S200 3167 2400 000	9	10	•
800 x 800 x 35	S200 3147 2400 000	8	10	•
700 x 700 x 35	S200 3137 2400 000	7	10	•

Bonde de vidange siphonnée Ø65

> corps en plastique et caoutchouc, clapet en *abs* chromé
> en emballage: bonde de vidange



TN20 0038 7865 0700		1	-	•



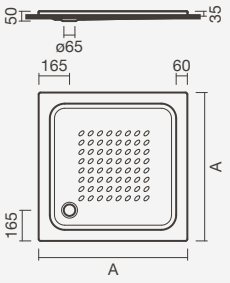

	A
900 x 900 x 35	900
800 x 800 x 35	800
700 x 700 x 35	700

CARRÉS







Receveurs carrés à encastrer

> application à encastrer
> surface lisse
> cuve de 150mm et hauteur de 35mm
> en emballage: receveur de douche

Mesures	Code	Poids	P.P.*	€
900 x 900 x 35	S200 3167 2700 000	11	10	•
800 x 800 x 35	S200 3147 2700 000	11	10	•
700 x 700 x 35	S200 3137 2700 000	8	10	•

Bonde de vidange siphonnée Ø65

> corps en plastique et caoutchouc, clapet en *abs* chromé
> en emballage: bonde de vidange

TN20 0038 7865 0700	1	-	•

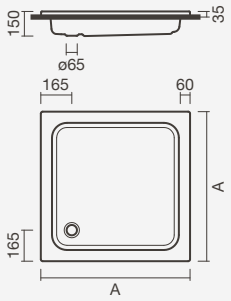

	A
900 x 900 x 35	900
800 x 800 x 35	800
700 x 700 x 35	700



Receveur de douche carré à poser JULIA 800 x 800mm avec surface antidérapante

Esfera



COULEURS

Blanc

SURFACE

Antidérapant

FORMATS

Rectangulaire
Carré
Quart de rond

INSTALLATION

À poser

MATÉRIEL

Acrylique

BONDE DE VIDANGE

Bonde de vidange
Ø55mm (non inclus)

EN EMBALLAGE

Receveur de douche

Receveur de douche rectangulaire à poser ESFERA 1600 x 700mm avec colonne de hydromassage YN Black

RECTANGULAIRES



Receveurs rectangulaires à poser

> application à poser
> surface antidérapante
> cuve de 50mm et hauteur de 80mm
> en emballage: receveur de douche

Mesures	Code	Poids	P.P.*	€
1700 x 700 x 80	S200 2611 1500 000	21	5	•
1600 x 700 x 80	S200 2601 1500 000	20	5	•
1500 x 700 x 80	S200 2591 1500 000	17	5	•
1400 x 700 x 80	S200 2581 1500 000	16	5	•
1300 x 700 x 80	S200 2571 1500 000	15	5	•
1200 x 700 x 80	S200 2561 1500 000	14	5	•
1100 x 700 x 80	S200 2551 1500 000	12	5	•
1000 x 700 x 80	S200 2531 1500 000	10	5	•

Bonde de vidange siphonnée Ø55

> corps en plastique et caoutchouc, clapet en *abs* chromé
> en emballage: bonde de vidange

TN20 0037 7855 0700	1	-	•

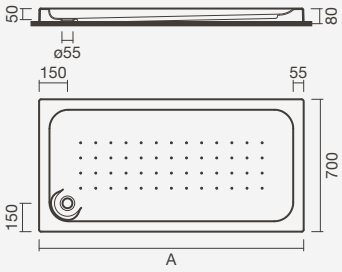

	A
1700 x 700 x 80	1700
1600 x 700 x 80	1600
1500 x 700 x 80	1500
1400 x 700 x 80	1400
1300 x 700 x 80	1300
1200 x 700 x 80	1200
1100 x 700 x 80	1100
1000 x 700 x 80	1000

CARRÉS



Receveurs carrés à poser

> application à poser
> surface antidérapante
> cuve de 50mm et hauteur de 80mm
> en emballage: receveur de douche

Mesures	Code	Poids	P.P.*	€
1000 x 1000 x 80	S200 2541 1500 000	14	10	•
900 x 900 x 80	S200 2651 1500 000	12	10	•
800 x 800 x 80	S200 2631 1500 000	10	10	•

Bonde de vidange siphonnée Ø55

> corps en plastique et caoutchouc, clapet en *abs* chromé
> en emballage: bonde de vidange

TN20 0037 7855 0700	1	-	•

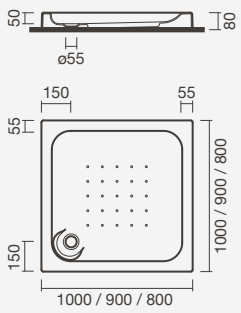

QUART DE ROND



Receveurs quart de rond à poser

> application à poser
> surface antidérapante
> cuve de 50mm et hauteur de 80mm
> en emballage: receveur de douche

Mesures	Code	Poids	P.P.*	€
900 x 900 x 80	S200 2641 1500 000	12	10	•
800 x 800 x 80	S200 2621 1500 000	10	10	•

Bonde de vidange siphonnée Ø55

> corps en plastique et caoutchouc, clapet en *abs* chromé
> en emballage: bonde de vidange

TN20 0037 7855 0700	1	-	•

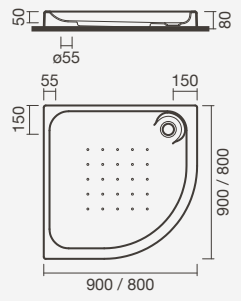

Calisson



Receveur rectangulaire à poser CALISSON 1000 x 800

COULEURS

Blanc

SURFACE

Antidérapante

FORMATS

Rectangulaire
Carré
Quart de rond

INSTALLATION

À poser

MATÉRIEL

Céramique

BONDE DE VIDANGE

Bonde de vidange
Ø90mm (non inclus)

EN EMBALLAGE

Receveur de douche

RECTANGULAIRES

Receveurs rectangulaires à poser - L. 800

> application à poser
> surface antidérapante
> hauteur de 80mm
> en emballage: receveur de douche

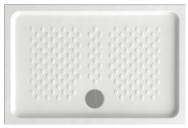

Mesures	Code	Poids	P.P.*	€
1200 x 800 x 80	S102 1040 0000 000	45	11	•
1000 x 800 x 80	S102 1060 0000 000	37	11	•



Bonde de vidange siphonnée Ø90

> corps en plastique et caoutchouc, clapet en *abs* chromé
> en emballage: bonde de vidange

TN10 0049 0000 0000	1	-	•

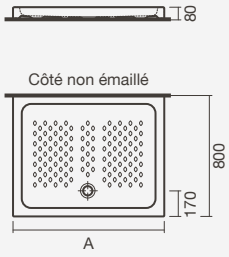

	A
1200 x 800 x 80	1200
1000 x 800 x 80	1000

RECTANGULAIRES

Receveurs rectangulaires à poser - L. 700

> application à poser
> surface antidérapante
> hauteur de 80mm
> en emballage: receveur de douche

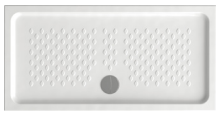

Mesures	Code	Poids	P.P.*	€
1400 x 700 x 80	S102 1030 0000 000	44	12	•
1200 x 700 x 80	S102 1050 0000 000	39	11	•
1000 x 700 x 80	S102 1070 0000 000	33	11	•

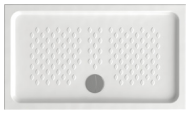

Bonde de vidange siphonnée Ø90

> corps en plastique et caoutchouc, clapet en *abs* chromé
> en emballage: bonde de vidange

TN10 0049 0000 0000	1	-	•

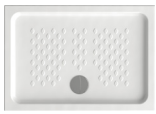

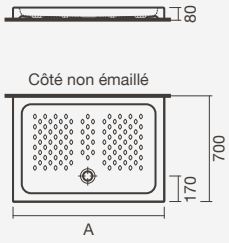

	A
1400 x 700 x 80	1400
1200 x 700 x 80	1200
1000 x 700 x 80	1000

RECTANGULAIRES

Receveurs rectangulaires à poser - L. 720

> application à poser
> surface antidérapante
> hauteur de 80mm
> en emballage: receveur de douche

Mesures	Code	Poids	P.P.*	€
900 x 720 x 80	S102 1080 0000 000	32	13	•



Bonde de vidange siphonnée Ø90

> corps en plastique et caoutchouc, clapet en *abs* chromé
> en emballage: bonde de vidange

TN10 0049 0000 0000	1	-	•

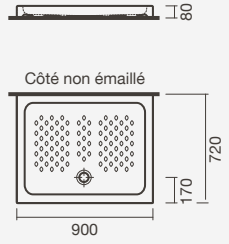

CARRÉS







Receveurs carrés à poser

> application à poser
> surface antidérapante
> hauteur de 80mm
> en emballage: receveur de douche

Mesures	Code	Poids	P.P.*	€
900 x 900 x 80	S102 1090 0000 000	41	13	•
800 x 800 x 80	S102 1100 0000 000	30	13	•
700 x 700 x 80	S102 1110 0000 000	24	13	•

Bonde de vidange siphonnée Ø90

> corps en plastique et caoutchouc, clapet en *abs* chromé
> en emballage: bonde de vidange

TN10 0049 0000 0000	1	-	•

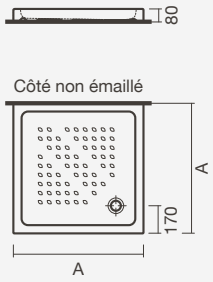

	A
900 x 900 x 80	900
800 x 800 x 80	800
700 x 700 x 80	700

QUART DE ROND





Receveurs quart de rond à poser

> application à poser
> surface antidérapante
> hauteur de 80mm
> en emballage: receveur de douche

Mesures	Code	Poids	P.P.*	€
900 x 900 x 80	S102 1120 0000 000	33	13	•
800 x 800 x 80	S102 1130 0000 000	27	13	•

Bonde de vidange siphonnée Ø90

> corps en plastique et caoutchouc, clapet en *abs* chromé
> en emballage: bonde de vidange

TN10 0049 0000 0000	1	-	•

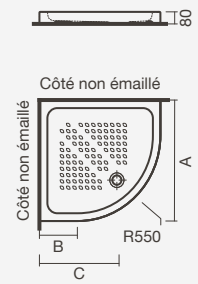

	A	B	C
900 x 900 x 80	900	350	625
800 x 800 x 80	800	250	525



Receveur carré à poser CALISSON 900 x 900

Universal



Receveur de douche carré à encastrer UNIVERSAL 900 x 900mm avec surface antidérapante

COULEURS

Blanc

SURFACE

Antidérapant
Carré

Lisse
Quart de rond

FORMATS

Carré
Quart de rond

INSTALLATION

À encastrer

MATÉRIEL

Acier émaillé

BONDE DE VIDANGE

Bonde de vidange
Ø55mm (non inclus)

EN EMBALLAGE

Receveur de douche

CARRÉS



Receveurs carrés à encastrer

> application à encastrer
> surface antidérapante
> cuve de 145mm (135mm dans 700x700mm) et hauteur de 28mm
> en emballage: receveur de douche

Mesures	Code	Poids	P.P.*	€
900 x 900 x 28	S300 0354 9200 000	14	40	•
800 x 800 x 28	S300 0300 4300 000	8	50	•
700 x 700 x 28	S300 0340 4300 000	5	50	•



Bonde de vidange siphonnée Ø55

> corps en plastique et caoutchouc, clapet en *abs* chromé
> en emballage: bonde de vidange

TN20 0037 7855 0700		1	-	•



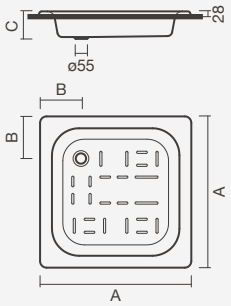

	A	B	C
900 x 900 x 145	900	220	145
800 x 800 x 145	800	205	145
700 x 700 x 135	700	195	135

QUART DE ROND

Receveur quart de rond à encastrer

> application à encastrer
> surface lisse
> cuve de 120mm et hauteur de 21mm
> en emballage: receveur de douche

Mesures	Code	Poids	P.P.*	€
700 x 700 x 21	S302 0421 2000 000	6	15	•



Bonde de vidange siphonnée Ø55

> corps en plastique et caoutchouc, clapet en *abs* chromé
> en emballage: bonde de vidange

TN20 0037 7855 0700		1	-	•

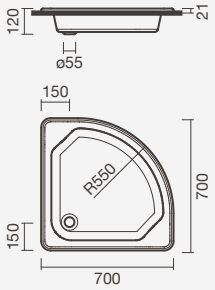



Receveur de douche quart de rond à encastrer UNIVERSAL 700 x 700mm avec surface lisse


Aesop.
MOUTHWASH
BAIN DE BOUCHE



Parois

Introduction

Information 444

Parois pour douche

Open 446

Evolve 454

Step Up 460

Parois pour baignoire

Step Up 470

Parois

Choisissez la paroi qui vous le convient le mieux



Variété

Évolution naturelle

Sécurité et confort au quotidien

Qu'elle soit chaude l'hiver ou rapide après une course à pied, une douche apporte toujours le coup de pouce nécessaire pour affronter la journée. Jusqu'à ce que la salle de bain inonde, bien sûr! Oui, une bonne douche, c'est réconfortant. Mais une paroi de qualité est essentielle. Découvrez notre gamme pour en savoir plus.

Typologies

Application

Des solutions pour chaque pCode

Découvrez les gammes de parois idéalisés pour les spécificités des zones de douche et de bain, lorsqu'appliquées sur des receveurs de douche ou sur les baignoires, respectivement.

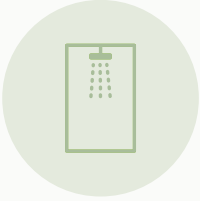

Douche

À installer en angle ou en niche, nos modèles sont compatibles avec les receveurs de douche rectangulaires, carrées ou en angle. Optez pour une paroi conventionnelle (avec des panneaux tout autour) ou pour les versions modernes *walk-in*, pour un accès plus facile à la zone de douche.

Disponible dans les collections:
Open · Evolve . Step Up



Baignoire

Pensées pour les situations où l'on utilise aussi la baignoire comme douche, les pare-baignoires sont disponibles en panneau simple (un seul vitre pivotant en verre) et double (avec un vitre fixe et un vitre pivotant) qui protège davantage contre les éclaboussures.

Disponible dans les collections:
Step Up

Technologies

Sécurité et confort

Sans souci

La salle de bain est l'une des pièces de la maison où la sécurité et le confort sont essentiels. Pour cette raison, toutes nos parois sont équipées de verres trempés et de joints magnétiques (le cas échéant).

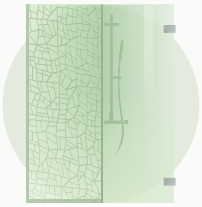

Verres trempés

Nos parois de douche utilisent du verre trempé avec 6 à 8 cm d'épaisseur. Traités thermiquement pour augmenter leur résistance, ces verres ont la particularité de se casser en petits morceaux afin d'éviter des graves accidents.

Disponible dans les collections:
Toutes les collections

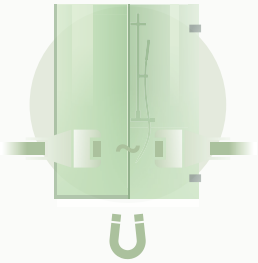

Joints magnétiques

Pour éviter des accidents, il est essentiel de garder l'eau dans la zone de douche. C'est pour cela que nos parois de douche (à l'exception des Open) sont équipées de joints de porte(s) magnétiques qui empêchent les fuites d'eau.

Disponible dans les collections:
Evolve · **Step Up**

Innovations

Adaptabilité et propreté

Des technologies qui nous facilitent la vie

En choisissant une paroi, il est indispensable de prendre en compte non seulement l'espace où elle sera installée, mais aussi les attentes de son utilisateur. En gardant cela à l'esprit, nous avons développé des parois qui simplifient non seulement le processus d'installation mais aussi le quotidien de ceux qui l'utilisent.



Compensation

Pour s'adapter à l'espace, nos parois de douche inclut un système de compensation. Avec de simples réglages, il est possible de niveler des irrégularités entre 50 à 100 mm (en fonction des gammes et des modèles) et de réguler l'inclination des portes pour une fermeture parfaite.

Disponible dans les collections:
Evolve · **Step Up** (Douche)



Coulissantes

Pour les salles de bain plus petites, choisir une paroi de douche à portes coulissantes est la façon idéale de maximiser l'espace. En évitant les parois à une ou plusieurs portes qui s'ouvrent vers l'extérieur, il sera possible de mieux profiter de l'espace de bain.

Disponible dans les collections:
Evolve · **Step Up** (Douche)



Anti-calcaire

Les vitres des certaines parois sont soumises à un traitement anticalcaire qui modifie sa structure moléculaire, lui permettant de repousser l'eau et de minimiser les incrustations de calcaire et de saleté. Ce traitement préserve la paroi propre plus longtemps.

Disponible dans les collections:
Evolve · **Step Up**



Entretien

Les portes coulissantes classiques ne sont pas toujours facile à nettoyer. C'est pour cela que certaines parois sont équipées d'un système de déplacement des portes. Grâce à un mécanisme de ressort, la porte peut être déplacée vers l'intérieur afin de faciliter le nettoyage entre les vitres.

Disponible dans les collections:
Evolve · **Step Up** (Douche)

Open



MODÈLES
Frontal
Frontal + Porte
Frontal + Latéral
Frontal + Porte + Latéral

APPLICATIONS
En angle
En niche

FORMATS
Rectangulaire

DIMENSIONS
De 1000 x 700 mm
à 1900 x 900 mm
Hauteur de 1950mm

MATÉRIAUX
Profilés
Laiton chromé
Vitre(s)
De securité - 8mm
(trempés)

EN EMBALLAGE
Parois de douche
et kit de fixation

Paroi de douche *walk-in* OPEN - 1 panneau frontal + 1 panneau latéral + porte



Paroi de douche *walk-in* OPEN - 1 panneau frontal + 1 panneau latéral



Vitres de sécurité trempés de 8mm

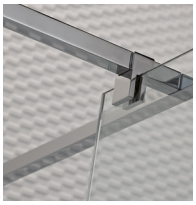

Profilés en laiton chromé

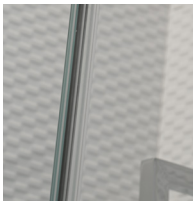

Joints en caoutchouc translucide



Éléments minimalistes

APPLICATION EN ANGLE - Frontal + Latéral + Porte

Parois de douche - Largeur 900

Dimensions du receveur	Dimension du frontal	Code	Poids	€
1900 x 900	1260	S600 6603 9112 000	98	•
1800 x 900	1160	S600 6593 9112 000	95	•
1700 x 900	1060	S600 6583 9112 000	90	•
1600 x 900	980	S600 6573 9112 000	88	•
1500 x 900	880	S600 6563 9112 000	83	•
1400 x 900	780	S600 6553 9112 000	78	•
1300 x 900	680	S600 6543 9112 000	75	•

Parois de douche - Largeur 800

Dimensions du receveur	Dimension du frontal	Code	Poids	€
1900 x 800	1260	S600 6603 9012 000	93	•
1800 x 800	1160	S600 6593 9012 000	90	•
1700 x 800	1060	S600 6583 9012 000	85	•
1600 x 800	980	S600 6573 9012 000	83	•
1500 x 800	880	S600 6563 9012 000	78	•
1400 x 800	780	S600 6553 9012 000	73	•
1300 x 800	680	S600 6543 9012 000	70	•

Parois de douche - Largeur 750

Dimensions du receveur	Dimension du frontal	Code	Poids	€
1900 x 750	1260	S600 6603 8912 000	92	•
1800 x 750	1160	S600 6593 8912 000	89	•
1700 x 750	1060	S600 6583 8912 000	84	•
1600 x 750	980	S600 6573 8912 000	82	•
1500 x 750	880	S600 6563 8912 000	77	•
1400 x 750	780	S600 6553 8912 000	72	•
1300 x 750	680	S600 6543 8912 000	69	•

Parois de douche - Largeur 700

Dimensions du receveur	Dimension du frontal	Code	Poids	€
1900 x 700	1260	S600 6603 8812 000	90	•
1800 x 700	1160	S600 6593 8812 000	87	•
1700 x 700	1060	S600 6583 8812 000	82	•
1600 x 700	980	S600 6573 8812 000	80	•
1500 x 700	880	S600 6563 8812 000	75	•
1400 x 700	780	S600 6553 8812 000	70	•
1300 x 700	680	S600 6543 8812 000	67	•

Panneaux recommandées

(A) Longueur du receveur	**(B)** Panneau frontal	**(C)** Passage
1900	1260	640
1800	1160	640
1700	1060	640
1600	980	620
1500	880	620
1400	780	620
1300	680	620

Dimensions des panneaux latérales

Largeur du receveur	**(D)** Largeur du panneau
900	880
800	780
750	730
700	680

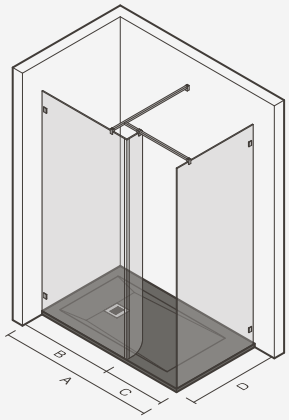

APPLICATION EN ANGLE - Frontal + Latéral

Parois de douche - Largeur 900

Dimensions du receveur	Dimension du frontal	Code	Poids	€
1900 x 900	1260	S600 6603 8712 000	91	•
1800 x 900	1160	S600 6593 8712 000	86	•
1700 x 900	1060	S600 6583 8712 000	83	•
1600 x 900	980	S600 6573 8712 000	81	•
1500 x 900	880	S600 6563 8712 000	76	•
1400 x 900	780	S600 6553 8712 000	71	•
1300 x 900	680	S600 6543 8712 000	68	•

Parois de douche - Largeur 800

Dimensions du receveur	Dimension du frontal	Code	Poids	€
1900 x 800	1260	S600 6603 8612 000	86	•
1800 x 800	1160	S600 6593 8612 000	83	•
1700 x 800	1060	S600 6583 8612 000	78	•
1600 x 800	980	S600 6573 8612 000	76	•
1500 x 800	880	S600 6563 8612 000	71	•
1400 x 800	780	S600 6553 8612 000	66	•
1300 x 800	680	S600 6543 8612 000	63	•

Parois de douche - Largeur 750

Dimensions du receveur	Dimension du frontal	Code	Poids	€
1900 x 750	1260	S600 6603 8512 000	85	•
1800 x 750	1160	S600 6593 8512 000	82	•
1700 x 750	1060	S600 6583 8512 000	77	•
1600 x 750	980	S600 6573 8512 000	75	•
1500 x 750	880	S600 6563 8512 000	70	•
1400 x 750	780	S600 6553 8512 000	65	•
1300 x 750	680	S600 6543 8512 000	62	•

Parois de douche - Largeur 700

Dimensions du receveur	Dimension du frontal	Code	Poids	€
1900 x 700	1260	S600 6603 8412 000	83	•
1800 x 700	1160	S600 6593 8412 000	80	•
1700 x 700	1060	S600 6583 8412 000	75	•
1600 x 700	980	S600 6573 8412 000	73	•
1500 x 700	880	S600 6563 8412 000	68	•
1400 x 700	780	S600 6553 8412 000	63	•
1300 x 700	680	S600 6543 8412 000	60	•

Panneaux recommandées

(A) Longueur du receveur	(B) Panneau frontal	(C) Passage
1900	1260	640
1800	1160	640
1700	1060	640
1600	980	620
1500	880	620
1400	780	620
1300	680	620

Dimensions des panneaux latérales

Largeur du receveur	(D) Largeur du panneau
900	880
800	780
750	730
700	680

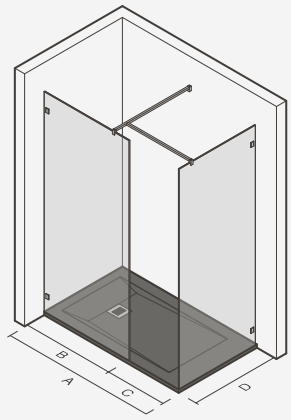

Porte (panneau partiel)

Code	€
S101 0240 0000 000	•

APPLICATION EN ANGLE - Frontal + Porte

Parois de douche - Largeur 900

Dimensions du receveur	Dimension du frontal	Code	Poids	€
1900 x 900	1260	S600 6603 9512 000	63	•
1800 x 900	1260	S600 6603 9512 000	63	•
1700 x 900	1260	S600 6603 9512 000	63	•
1600 x 900	1260	S600 6603 9512 000	63	•
1500 x 900	1160	S600 6593 9512 000	60	•
1400 x 900	1060	S600 6583 9512 000	55	•
1300 x 900	1060	S600 6583 9512 000	55	•
1200 x 900	980	S600 6573 9512 000	53	•
1100 x 900	980	S600 6573 9512 000	53	•
1000 x 900	880	S600 6563 9512 000	48	•

Parois de douche - Largeur 800

Dimensions du receveur	Dimension du frontal	Code	Poids	€
1900 x 800	1260	S600 6603 9412 000	63	•
1800 x 800	1260	S600 6603 9412 000	63	•
1700 x 800	1260	S600 6603 9412 000	63	•
1600 x 800	1260	S600 6603 9412 000	63	•
1500 x 800	1160	S600 6593 9412 000	60	•
1400 x 800	1060	S600 6583 9412 000	55	•
1300 x 800	1060	S600 6583 9412 000	55	•
1200 x 800	980	S600 6573 9412 000	53	•
1100 x 800	980	S600 6573 9412 000	53	•
1000 x 800	880	S600 6563 9412 000	48	•

Parois de douche - Largeur 750

Dimensions du receveur	Dimension du frontal	Code	Poids	€
1900 x 750	1260	S600 6603 9312 000	63	•
1800 x 750	1260	S600 6603 9312 000	63	•
1700 x 750	1260	S600 6603 9312 000	63	•
1600 x 750	1260	S600 6603 9312 000	63	•
1500 x 750	1160	S600 6593 9312 000	60	•
1400 x 750	1060	S600 6583 9312 000	55	•
1300 x 750	1060	S600 6583 9312 000	55	•
1200 x 750	980	S600 6573 9312 000	53	•
1100 x 750	980	S600 6573 9312 000	53	•
1000 x 750	880	S600 6563 9312 000	48	•

Parois de douche - Largeur 700

Dimensions du receveur	Dimension du frontal	Code	Poids	€
1900 x 700	1260	S600 6603 9212 000	63	•
1800 x 700	1260	S600 6603 9212 000	63	•
1700 x 700	1260	S600 6603 9212 000	63	•
1600 x 700	1260	S600 6603 9212 000	63	•
1500 x 700	1160	S600 6593 9212 000	60	•
1400 x 700	1060	S600 6583 9212 000	55	•
1300 x 700	1060	S600 6583 9212 000	55	•
1200 x 700	980	S600 6573 9212 000	53	•
1100 x 700	980	S600 6573 9212 000	53	•
1000 x 700	880	S600 6563 9212 000	48	•

Panneaux recommandées

(A) Longueur du receveur	(B) Panneau frontal	(C) Porte
1900	1260	150
1800	1260	150
1700	1260	150
1600	1260	150
1500	1160	150
1400	1060	150
1300	1060	150
1200	980	150
1100	980	150
1000	880	150

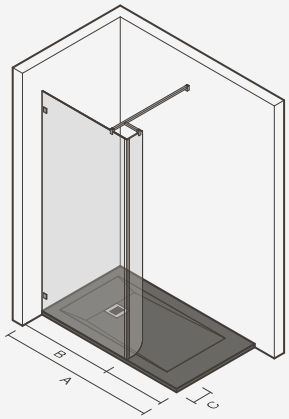

APPLICATION EN ANGLE - Frontal

Parois de douche - Largeur 900

Dimensions du receveur	Dimension du frontal	Code	Poids	€
1900 x 900	1260	S600 6603 8312 000	56	•
1800 x 900	1260	S600 6603 8312 000	56	•
1700 x 900	1260	S600 6603 8312 000	56	•
1600 x 900	1260	S600 6603 8312 000	56	•
1500 x 900	1160	S600 6593 8312 000	53	•
1400 x 900	1060	S600 6583 8312 000	48	•
1300 x 900	1060	S600 6583 8312 000	48	•
1200 x 900	980	S600 6573 8312 000	46	•
1100 x 900	980	S600 6573 8312 000	46	•
1000 x 900	880	S600 6563 8312 000	41	•

Parois de douche - Largeur 800

Dimensions du receveur	Dimension du frontal	Code	Poids	€
1900 x 800	1260	S600 6603 8212 000	56	•
1800 x 800	1260	S600 6603 8212 000	56	•
1700 x 800	1260	S600 6603 8212 000	56	•
1600 x 800	1260	S600 6603 8212 000	56	•
1500 x 800	1160	S600 6593 8212 000	53	•
1400 x 800	1060	S600 6583 8212 000	48	•
1300 x 800	1060	S600 6583 8212 000	48	•
1200 x 800	980	S600 6573 8212 000	46	•
1100 x 800	980	S600 6573 8212 000	46	•
1000 x 800	880	S600 6563 8212 000	41	•

Parois de douche - Largeur 750

Dimensions du receveur	Dimension du frontal	Code	Poids	€
1900 x 750	1260	S600 6603 8112 000	56	•
1800 x 750	1260	S600 6603 8112 000	56	•
1700 x 750	1260	S600 6603 8112 000	56	•
1600 x 750	1260	S600 6603 8112 000	56	•
1500 x 750	1160	S600 6593 8112 000	53	•
1400 x 750	1060	S600 6583 8112 000	48	•
1300 x 750	1060	S600 6583 8112 000	48	•
1200 x 750	980	S600 6573 8112 000	46	•
1100 x 750	980	S600 6573 8112 000	46	•
1000 x 750	880	S600 6563 8112 000	41	•

Parois de douche - Largeur 700

Dimensions du receveur	Dimension du frontal	Code	Poids	€
1900 x 700	1260	S600 6603 8012 000	56	•
1800 x 700	1260	S600 6603 8012 000	56	•
1700 x 700	1260	S600 6603 8012 000	56	•
1600 x 700	1260	S600 6603 8012 000	56	•
1500 x 700	1160	S600 6593 8012 000	53	•
1400 x 700	1060	S600 6583 8012 000	46	•
1300 x 700	1060	S600 6583 8012 000	46	•
1200 x 700	980	S600 6573 8012 000	46	•
1100 x 700	980	S600 6573 8012 000	46	•
1000 x 700	880	S600 6563 8012 000	41	•

Panneaux recommandées

(A) Longueur du receveur	(B) Panneau frontal
1900	1260
1800	1260
1700	1260
1600	1260
1500	1160
1400	1060
1300	1060
1200	980
1100	980
1000	880

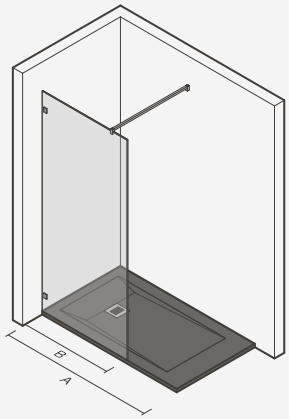

Porte (panneau partiel)

Code	€
S101 0240 0000 000	•

APPLICATION EN NICHE - Frontal + Porte

Parois de douche - Largeur 900

Dimensions du receveur	Dimension du frontal	Code	Poids	€
1900 x 900	1260	S600 6603 9512 000	63	•
1800 x 900	1160	S600 6593 9512 000	60	•
1700 x 900	1060	S600 6583 9512 000	55	•
1600 x 900	980	S600 6573 9512 000	53	•
1500 x 900	880	S600 6563 9512 000	48	•
1400 x 900	780	S600 6553 9512 000	43	•
1300 x 900	680	S600 6543 9512 000	40	•

Parois de douche - Largeur 800

Dimensions du receveur	Dimension du frontal	Code	Poids	€
1900 x 800	1260	S600 6603 9412 000	63	•
1800 x 800	1160	S600 6593 9412 000	60	•
1700 x 800	1060	S600 6583 9412 000	55	•
1600 x 800	980	S600 6573 9412 000	53	•
1500 x 800	880	S600 6563 9412 000	48	•
1400 x 800	780	S600 6553 9412 000	43	•
1300 x 800	680	S600 6543 9412 000	40	•

Parois de douche - Largeur 750

Medidas	Dimension du frontal	Code	Poids	€
1900 x 750	1260	S600 6603 9312 000	63	•
1800 x 750	1160	S600 6593 9312 000	60	•
1700 x 750	1060	S600 6583 9312 000	55	•
1600 x 750	980	S600 6573 9312 000	53	•
1500 x 750	880	S600 6563 9312 000	48	•
1400 x 750	780	S600 6553 9312 000	43	•
1300 x 750	680	S600 6543 9312 000	40	•

Parois de douche - Largeur 700

Dimensions du receveur	Dimension du frontal	Code	Poids	€
1900 x 700	1260	S600 6603 9212 000	63	•
1800 x 700	1160	S600 6593 9212 000	60	•
1700 x 700	1060	S600 6583 9212 000	55	•
1600 x 700	980	S600 6573 9212 000	53	•
1500 x 700	880	S600 6563 9212 000	48	•
1400 x 700	780	S600 6553 9212 000	43	•
1300 x 700	680	S600 6543 9212 000	40	•

Panneaux recommandées

(A) Longueur du receveur	(B) Panneau frontal	(C) Passage
1900	1260	640
1800	1160	640
1700	1060	640
1600	980	620
1500	880	620
1400	780	620
1300	680	620

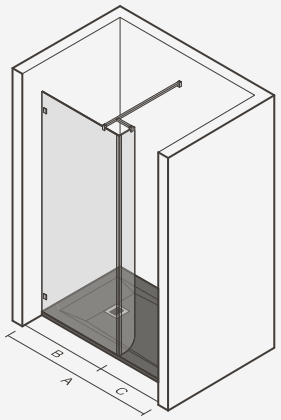

APPLICATION EN NICHE - Frontal

Parois de douche - Largeur 900

Dimensions du receveur	Dimension du frontal	Code	Poids	€
1900 x 900	1260	S600 6603 8312 000	56	•
1800 x 900	1160	S600 6593 8312 000	53	•
1700 x 900	1060	S600 6583 8312 000	48	•
1600 x 900	980	S600 6573 8312 000	46	•
1500 x 900	880	S600 6563 8312 000	41	•
1400 x 900	780	S600 6553 8312 000	36	•
1300 x 900	680	S600 6543 8312 000	33	•

Parois de douche - Largeur 800

Dimensions du receveur	Dimension du frontal	Code	Poids	€
1900 x 800	1260	S600 6603 8212 000	56	•
1800 x 800	1160	S600 6593 8212 000	53	•
1700 x 800	1060	S600 6583 8212 000	48	•
1600 x 800	980	S600 6573 8212 000	46	•
1500 x 800	880	S600 6563 8212 000	41	•
1400 x 800	780	S600 6553 8212 000	36	•
1300 x 800	680	S600 6543 8212 000	33	•

Parois de douche - Largeur 750

Dimensions du receveur	Dimension du frontal	Code	Poids	€
1900 x 750	1260	S600 6603 8112 000	56	•
1800 x 750	1160	S600 6593 8112 000	53	•
1700 x 750	1060	S600 6583 8112 000	48	•
1600 x 750	980	S600 6573 8112 000	46	•
1500 x 750	880	S600 6563 8112 000	41	•
1400 x 750	780	S600 6553 8112 000	36	•
1300 x 750	680	S600 6543 8112 000	33	•

Parois de douche - Largeur 700

Dimensions du receveur	Dimension du frontal	Code	Poids	€
1900 x 700	1260	S600 6603 8012 000	56	•
1800 x 700	1160	S600 6593 8012 000	53	•
1700 x 700	1060	S600 6583 8012 000	46	•
1600 x 700	980	S600 6573 8012 000	46	•
1500 x 700	880	S600 6563 8012 000	41	•
1400 x 700	780	S600 6553 8012 000	36	•
1300 x 700	680	S600 6543 8012 000	33	•

Panneaux recommandées

(A) Longueur du receveur	(B) Panneau frontal	(C) Passage
1900	1260	640
1800	1160	640
1700	1060	640
1600	980	620
1500	880	620
1400	780	620
1300	680	620

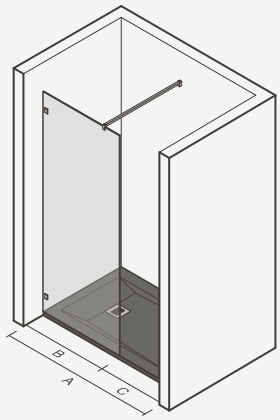

Porte (panneau partiel)

Code	€
S101 0240 0000 000	•

Evolve



Paroi de douche EVOLVE - modèle L2E - avec receveur de douche ROCKS

MODÈLES

2L2 + 2L2
2 vitres fixes
2 vitres coulissantes

L2E + LF
2 vitres fixes
1 vitre coulissante

2LE
1 vitre fixe
1 vitre coulissante

APPLICATIONS
En angle
En niche

FORMATS
Rectangulaire
Carré

DIMENSIONS
De 700 x 700mm
à 1800 x 900mm
Hauteur de 1950mm

MATÉRIAUX

Profilés
Aluminium poli

Vitre(s)
Sécurité - 6mm
(trempés avec traitement anti-calcaire)

TECHNOLOGIE

Mouvement de(s) porte(s)
Coulissant (caché)

Fermeture de(s) portes(s)
Magnétique

Compensation
Oui - jusqu'à 100mm dans les modèles L2E

Nettoyage
Système de déplacement de(s) porte(s) facilitant le nettoyage

Zone de passage
Equipé avec profilé chromé

EN EMBALLAGE
Parois de douche et kit de fixation (applicable à vis ou adhésifs)



Parois de douche EVOLVE - modèle L2E + LF - avec receveur de douche ROCKS



Vitres de sécurité trempés de 6mm



Portes coulissantes (système caché)

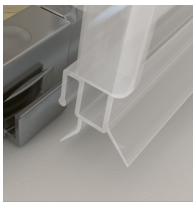

Joints en caoutchouc translucide



Poignées minimalistes



Patère pour serviette de bain

APPLICATION EN ANGLE - 2L2 + 2L2

Parois de douche - Largeur 1200

Dimensions du receveur	Code	Poids	€
1200 x 1200	S602 1160 0012 M00	90	•

Parois de douche - Largeur 1100

Dimensions du receveur	Code	Poids	€
1200 x 1100	S602 1150 0012 M00	86	•
1100 x 1100	S602 1140 0012 M00	82	•

Parois de douche - Largeur 1000

Dimensions du receveur	Code	Poids	€
1200 x 1000	S602 1130 0012 M00	83	•
1100 x 1000	S602 1120 0012 M00	79	•
1000 x 1000	S602 1110 0012 M00	76	•

Parois de douche - Largeur 900

Dimensions du receveur	Code	Poids	€
1200 x 900	S602 1100 0012 M00	79	•
1100 x 900	S602 1090 0012 M00	75	•
1000 x 900	S602 1080 0012 M00	72	•
900 x 900	S602 1070 0012 M00	68	•

Parois de douche - Largeur 850

Dimensions du receveur	Code	Poids	€
1200 x 850	S602 1060 0012 M00	77	•
1100 x 850	S602 1050 0012 M00	73	•
1000 x 850	S602 1040 0012 M00	70	•
900 x 850	S602 1030 0012 M00	66	•
850 x 850	S602 1020 0012 M00	64	•

Parois de douche - Largeur 800

Dimensions du receveur	Code	Poids	€
1200 x 800	S602 1010 0012 M00	76	•
1100 x 800	S602 1000 0012 M00	72	•
1000 x 800	S602 0990 0012 M00	69	•
900 x 800	S602 0980 0012 M00	65	•
850 x 800	S602 0970 0012 M00	63	•
800 x 800	S602 0960 0012 M00	62	•

Parois de douche - Largeur 750

Dimensions du receveur	Code	Poids	€
1200 x 750	S602 0950 0012 M00	73	•
1100 x 750	S602 0940 0012 M00	69	•
1000 x 750	S602 0930 0012 M00	66	•
900 x 750	S602 0920 0012 M00	62	•
850 x 750	S602 0910 0012 M00	60	•
800 x 750	S602 0900 0012 M00	59	•
750 x 750	S602 0890 0012 M00	56	•

Capacité de compensation

Longueur du panneau **2L2**	Minimum	Maximum
1200	1171	1270
1100	1071	1170
1000	971	1070
900	871	970
850	821	870
800	771	820
750	721	770
700	670	720

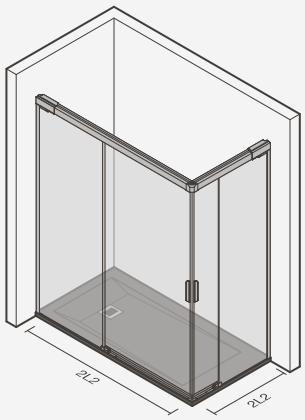

APPLICATION EN ANGLE - 2L2 + 2L2

Parois de douche - Largeur 700

Dimensions du receveur	Code	Poids	€
1200 x 700	S602 0880 0012 M00	71	•
1100 x 700	S602 0870 0012 M00	67	•
1000 x 700	S602 0860 0012 M00	64	•
900 x 700	S602 0850 0012 M00	60	•
850 x 700	S602 0840 0012 M00	58	•
800 x 700	S602 0830 0012 M00	57	•
750 x 700	S602 0820 0012 M00	54	•
700 x 700	S602 0810 0012 M00	52	•

Capacité de compensation

Longueur du panneau **2L2**	Minimum	Maximum
1200	1171	1270
1100	1071	1170
1000	971	1070
900	871	970
850	821	870
800	771	820
750	721	770
700	670	720

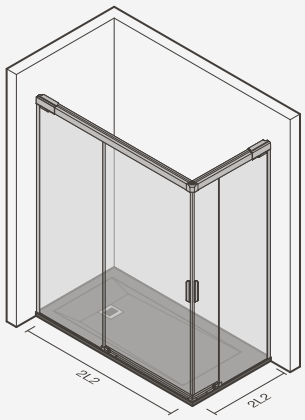



Parois de douche EVOLVE - modèle 2L2 + 2L2 - avec receveur de douche ROCKS

APPLICATION EN ANGLE - L2E + LF

Parois de douche - Largeur 900

Dimensions du receveur	Code	Poids	€
1800 x 900	S602 1430 0012 M00	104	•
1700 x 900	S602 1420 0012 M00	100	•
1600 x 900	S602 1410 0012 M00	88	•
1500 x 900	S602 1400 0012 M00	86	•
1400 x 900	S602 1390 0012 M00	82	•
1300 x 900	S602 1380 0012 M00	79	•
1200 x 900	S602 1370 0012 M00	75	•
1100 x 900	S602 1360 0012 M00	72	•
1000 x 900	S602 1350 0012 M00	68	•

Parois de douche - Largeur 800

Dimensions du receveur	Code	Poids	€
1800 x 800	S602 1340 0012 M00	101	•
1700 x 800	S602 1330 0012 M00	97	•
1600 X 800	S602 1320 0012 M00	85	•
1500 X 800	S602 1310 0012 M00	83	•
1400 X 800	S602 1300 0012 M00	79	•
1300 X 800	S602 1290 0012 M00	76	•
1200 X 800	S602 1280 0012 M00	72	•
1100 X 800	S602 1270 0012 M00	69	•
1000 X 800	S602 1260 0012 M00	65	•

Parois de douche - Largeur 700

Dimensions du receveur	Code	Poids	€
1800 x 700	S602 1250 0012 M00	98	•
1700 x 700	S602 1240 0012 M00	94	•
1600 X 700	S602 1230 0012 M00	82	•
1500 X 700	S602 1220 0012 M00	80	•
1400 X 700	S602 1210 0012 M00	76	•
1300 X 700	S602 1200 0012 M00	73	•
1200 X 700	S602 1190 0012 M00	69	•
1100 X 700	S602 1180 0012 M00	66	•
1000 X 700	S602 1170 0012 M00	62	•

Capacité de compensation

Longueur du panneau **L2E**	Minimum	Maximum
1800	1761	1860
1700	1661	1760
1600	1573	1672
1500	1473	1572
1400	1373	1472
1300	1273	1372
1200	1173	1272
1100	1073	1172
1000	972	1072

Longueur du panneau **LF**	Minimum	Maximum
900	870	905
800	770	805
700	670	705

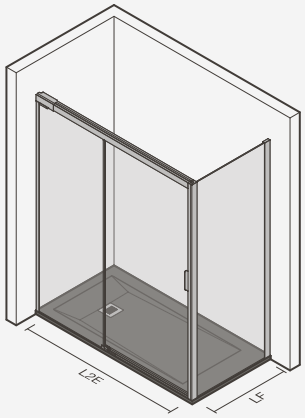

APPLICATION EN NICHE - L2E

Parois de douche

Longueur du receveur	Code	Poids	€
1800	S602 0447 8812 M00	73	•
1700	S602 0437 8812 M00	69	•
1600	S600 9907 8812 M00	57	•
1500	S600 9787 8812 M00	55	•
1400	S600 9777 8812 M00	51	•
1300	S600 9767 8812 M00	48	•
1200	S600 9757 8812 M00	44	•
1100	S600 9737 8812 M00	41	•
1000	S600 9717 8812 M00	37	•

Capacité de compensation

Longueur du panneau **L2E**	Minimum	Maximum
1800	1761	1860
1700	1661	1760
1600	1561	1660
1500	1461	1560
1400	1361	1460
1300	1261	1360
1200	1161	1260
1100	1061	1160
1000	960	1060

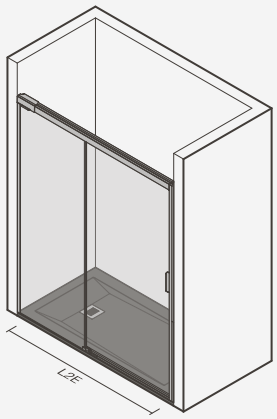



Paroi de douche EVOLVE - modèle L2E - avec receveur de douche ROCKS

Step Up



Paroi de douche STEP UP - modèle L4E - avec receveur de douche VITA et système de douche UNIC

MODÈLES

2L2 + 2L2
2 vitres fixes
2 vitres coulissantes

L4E + LF
3 vitres fixes
2 vitres coulissantes

L2E + LF
2 vitres fixes
1 vitre coulissante

L4E
2 vitres fixes
2 vitres coulissantes

L2E
1 vitre fixe
1 vitre coulissante

MR
2 vitres fixes
2 vitres coulissantes

APPLICATIONS

En angle
En niche

FORMATS

Rectangulaire
Carré
Angulaire

DIMENSIONS

De 700 x 700 a 1800 x 900mm
Hauteur de 1950mm

MATÉRIAUX

Profils
Aluminium poli

Vitres
Sécurité - 6mm
(trempés avec traitement anti-calcaire)

TECHNOLOGIE

Mouvement de(s) porte(s)
Coulissant (caché)

Fermeture de(s) portes(s)
Magnétique

Magnétique
Oui - jusqu'à 25mm par profil

Nettoyage
Système de déplacement de(s) porte(s) facilitant le nettoyage

Zona de passagem
Equipé avec profilé chromé

EN EMBALLAGE

Parois de douche et kit de fixation (applicable à vis ou adhésifs)



Paroi de douche STEP UP - modèle 2L2 + 2L2 - avec receveur de douche VITA et système de douche thermostatique UNIC



Vitres de sécurité trempés de 6mm

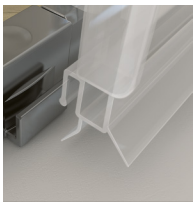

Joints en caoutchouc translucide



Poignées minimalistes

APPLICATION EN ANGLE - 2L2 + 2L2

Parois de douche - Largeur 1400

Dimensions du receveur	Code	Poids	€
1400 x 1400	S602 1980 0012 M00	90	•

Parois de douche - Largeur 1300

Dimensions du receveur	Code	Poids	€
1400 x 1300	S602 1970 0012 M00	87	•
1300 x 1300	S602 1960 0012 M00	84	•

Parois de douche - Largeur 1200

Dimensions du receveur	Code	Poids	€
1400 x 1200	S602 1950 0012 M00	84	•
1300 x 1200	S602 1940 0012 M00	81	•
1200 x 1200	S602 1930 0012 M00	78	•

Parois de douche - Largeur 1100

Dimensions du receveur	Code	Poids	€
1400 x 1100	S602 1920 0012 M00	81	•
1300 x 1100	S602 1910 0012 M00	78	•
1200 x 1100	S602 1900 0012 M00	75	•
1100 x 1100	S602 1890 0012 M00	72	•

Parois de douche - Largeur 1000

Dimensions du receveur	Code	Poids	€
1400 x 1000	S602 1880 0012 M00	78	•
1300 x 1000	S602 1870 0012 M00	75	•
1200 x 1000	S602 1860 0012 M00	72	•
1100 x 1000	S602 1850 0012 M00	69	•
1000 x 1000	S602 1840 0012 M00	66	•

Parois de douche - Largeur 900

Dimensions du receveur	Code	Poids	€
1400 x 900	S602 1830 0012 M00	75	•
1300 x 900	S602 1820 0012 M00	72	•
1200 x 900	S602 1810 0012 M00	69	•
1100 x 900	S602 1800 0012 M00	66	•
1000 x 900	S602 1790 0012 M00	63	•
900 x 900	S602 1780 0012 M00	60	•

Parois de douche - Largeur 800

Dimensions du receveur	Code	Poids	€
1400 x 800	S602 1770 0012 M00	73	•
1300 x 800	S602 1760 0012 M00	70	•
1200 x 800	S602 1750 0012 M00	66	•
1100 x 800	S602 1740 0012 M00	63	•
1000 x 800	S602 1730 0012 M00	60	•
900 x 800	S602 1720 0012 M00	57	•
800 x 800	S602 1710 0012 M00	54	•

Capacité de compensation

Longueur du panneau **2L2**	Minimum	Maximum
1400	1365	1390
1300	1265	1290
1200	1165	1190
1100	1065	1090
1000	965	990
900	865	890
800	765	790
750	715	740
720	695	710
700	665	690

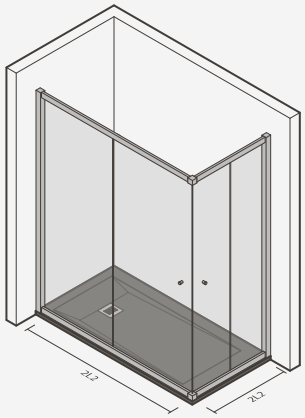

APPLICATION EN ANGLE - 2L2 + 2L2

Parois de douche - Largeur 750

Dimensions du receveur	Code	Poids	€
1400 x 750	S602 1700 0012 M00	70	•
1300 x 750	S602 1690 0012 M00	67	•
1200 x 750	S602 1680 0012 M00	64	•
1100 x 750	S602 1670 0012 M00	61	•
1000 x 750	S602 1660 0012 M00	58	•
900 x 750	S602 1650 0012 M00	55	•
800 x 750	S602 1640 0012 M00	52	•
750 x 750	S602 1630 0012 M00	50	•

Parois de douche - Largeur 720

Dimensions du receveur	Code	Poids	€
1400 x 720	S602 1620 0012 M00	69	•
1300 x 720	S602 1610 0012 M00	66	•
1200 x 720	S602 1600 0012 M00	63	•
1100 x 720	S602 1590 0012 M00	60	•
1000 x 720	S602 1580 0012 M00	57	•
900 x 720	S602 1570 0012 M00	54	•
800 x 720	S602 1560 0012 M00	49	•
750 x 720	S602 1550 0012 M00	51	•
720 x 720	S602 1540 0012 M00	48	•

Parois de douche - Largeur 700

Dimensions du receveur	Code	Poids	€
1400 x 700	S602 1530 0012 M00	68	•
1300 x 700	S602 1520 0012 M00	65	•
1200 x 700	S602 1510 0012 M00	62	•
1100 x 700	S602 1500 0012 M00	58	•
1000 x 700	S602 1490 0012 M00	56	•
900 x 700	S602 1480 0012 M00	53	•
800 x 700	S602 1470 0012 M00	48	•
750 x 700	S602 1460 0012 M00	50	•
720 x 700	S602 1450 0012 M00	47	•
700 x 700	S602 1440 0012 M00	46	•

Capacité de compensation

Longueur du panneau **2L2**	Minimum	Maximum
1400	1365	1390
1300	1265	1290
1200	1165	1190
1100	1065	1090
1000	965	990
900	865	890
800	765	790
750	715	740
720	695	710
700	665	690

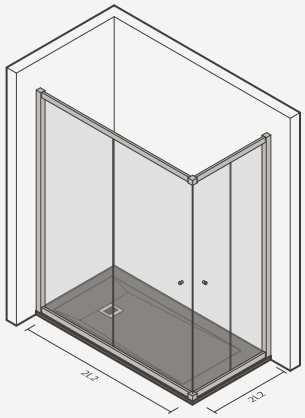

APPLICATION EN ANGLE - L4E + LF

Parois de douche - Largeur 900

Dimensions du receveur	Code	Poids	€
1800 x 900	S602 2280 0012 M00	94	•
1700 x 900	S602 2270 0012 M00	90	•
1600 x 900	S602 2260 0012 M00	86	•

Parois de douche - Largeur 800

Dimensions du receveur	Code	Poids	€
1800 x 800	S602 2250 0012 M00	91	•
1700 x 800	S602 2240 0012 M00	87	•
1600 x 800	S602 2230 0012 M00	83	•

Parois de douche - Largeur 700

Dimensions du receveur	Code	Poids	€
1800 x 700	S602 2220 0012 M00	88	•
1700 x 700	S602 2210 0012 M00	84	•
1600 x 700	S602 2200 0012 M00	80	•

Capacité de compensation

Longueur du panneau **L4E**	Minimum	Maximum
1800	1760	1810
1700	1660	1710
1600	1560	1610

Longueur du panneau **LF**	Minimum	Maximum
900	890	905
800	790	805
700	680	705

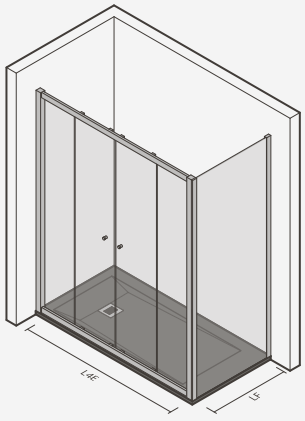

APPLICATION EN NICHE - L4E

Parois de douche

Longueur du receveur	Code	Poids	€
1800	S602 0252 6212 M01	64	•
1700	S602 0242 6112 M01	60	•
1600	S602 0232 6012 M01	48	•

Capacité de compensation

Longueur du panneau **L4E**	Minimum	Maximum
1800	1760	1810
1700	1660	1710
1600	1560	1610

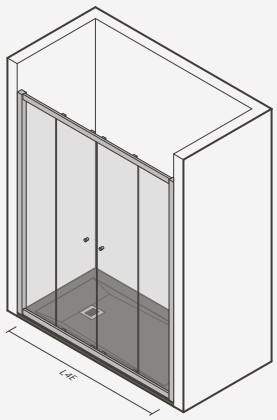

Profil compensation (+15mm)

Code	€
S602 0320 0000 000	•



Paroi de douche STEP UP - modèle L4E + LF - avec receveur de douche VITA et système de douche thermostatique UNIC

APPLICATION EN ANGLE - L2E + LF

Parois de douche - Largeur 900

Dimensions du receveur	Code	Poids	€
1600 x 900	S602 2190 0012 M00	82	•
1500 x 900	S602 2180 0012 M00	79	•
1400 x 900	S602 2170 0012 M00	75	•
1300 x 900	S602 2160 0012 M00	72	•
1200 x 900	S602 2150 0012 M00	69	•
1100 x 900	S602 2140 0012 M00	68	•
1000 x 900	S602 2130 0012 M00	66	•

Parois de douche - Largeur 800

Dimensions du receveur	Code	Poids	€
1600 x 800	S602 2120 0012 M00	79	•
1500 x 800	S602 2110 0012 M00	76	•
1400 x 800	S602 2100 0012 M00	72	•
1300 x 800	S602 2090 0012 M00	69	•
1200 x 800	S602 2080 0012 M00	66	•
1100 x 800	S602 2070 0012 M00	65	•
1000 x 800	S602 2060 0012 M00	63	•

Parois de douche - Largeur 700

Dimensions du receveur	Code	Poids	€
1600 x 700	S602 2050 0012 M00	76	•
1500 x 700	S602 2040 0012 M00	73	•
1400 x 700	S602 2030 0012 M00	69	•
1300 x 700	S602 2020 0012 M00	66	•
1200 x 700	S602 2010 0012 M00	63	•
1100 x 700	S602 2000 0012 M00	62	•
1000 x 700	S602 1990 0012 M00	60	•

Capacité de compensation

Longueur du panneau **L2E**	Minimum	Maximum
1600	1560	1610
1500	1460	1510
1400	1360	1410
1300	1260	1310
1200	1160	1210
1100	1060	1110
1000	960	1010

Longueur du panneau **LF**	Minimum	Maximum
900	890	905
800	790	805
700	680	705

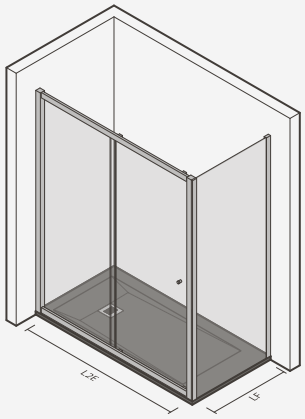

APPLICATION EN NICHE - L2E

Parois de douche

Longueur du receveur	Code	Poids	€
1600	S602 0227 8812 M00	52	•
1500	S602 0217 8812 M00	49	•
1400	S602 0207 8812 M00	45	•
1300	S602 0197 8812 M00	42	•
1200	S602 0187 8812 M00	39	•
1100	S602 0177 8812 M00	38	•
1000	S602 0167 8812 M00	36	•

Capacité de compensation

Longueur du panneau **L4E**	Minimum	Maximum
1600	1560	1610
1500	1460	1510
1400	1360	1410
1300	1260	1310
1200	1160	1210
1100	1060	1110
1000	960	1010

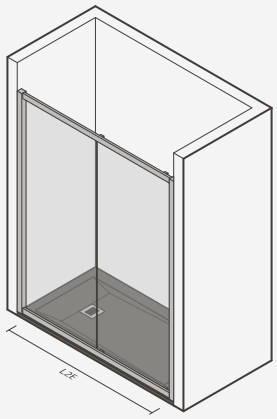

Profil compensation (+15mm)

Reference	€
S602 0320 0000 000	•



Paroi de douche STEP UP - modèle L2E + LF - avec receveur de douche VITA et système de douche thermostatique UNIC

APPLICATION EN ANGLE - MR

Parois de douche

Dimensions du receveur	Code	Poids	€
1000 x 1000	S602 0150 5112 M00	58	•
900 x 900	S602 0140 5512 M00	52	•
800 x 800	S602 0130 5312 M00	46	•

Capacité de compensation

Longueur du panneau **MR**	Minimum	Maximum
1000	965	990
900	865	890
800	765	790

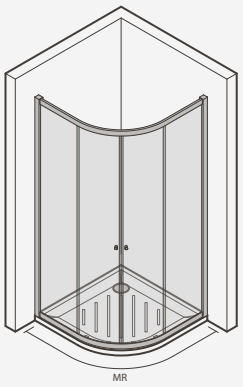



Paroi de douche STEP UP - modèle MR - avec receveur de douche VITA et système de douche thermostatique UNIC

Step Up



MODÈLES
Pour baignoire

FORMATS
1 panneau fixe + 1 panneau pivotant
1 panneau pivotant

DIMENSIONS
1200mm (2 panneaux)
900mm (1 panneau)

MATÉRIAUX
Profils
Aluminium poli

Vitres
Sécurité - 6mm (trempés avec traitement anti-calcaire)

TECHNOLOGIE
Mouvement de(s) porte(s)
Pivotant

EN EMBALLAGE
Parois pour baignoire et kit de fixation

Paroi de douche STEP UP avec 1 panneau pivotant en vitre et baignoire CUBIC 1800 x 800

1 PANNEAU FIXE + 1 PANNEAU PIVOTANT - PF + PP

Paroi pour baignoire

Longueur	Code	Poids	€
1200	S602 0310 8112 M00	36	•

Capacité de compensation

Longueur du panneau **PF + PP**	Minimum	Maximum
1200	1195	1205

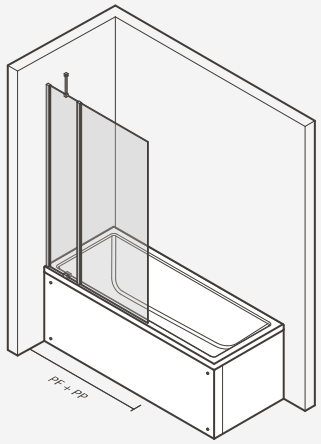

1 PANNEAU PIVOTANT - PP

Paroi pour baignoire

Longueur	Code	Poids	€
900	S602 0300 8112 M00	26	•

Capacité de compensation

Longueur du panneau **PP**	Minimum	Maximum
900	895	905

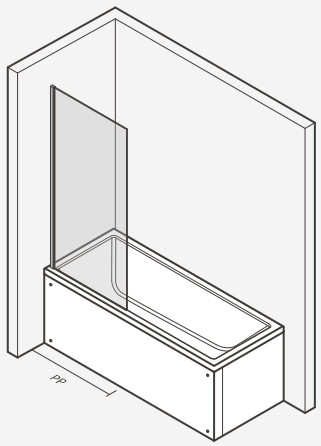





Douche

Introduction

Information 474

Colonnes hydromassantes

Edge 478
Yn Black 480
Yn 482
Flex 484

Colonnes de douche

Swell 486
Beat 488
Acqua 490

Composants de douche

Colonnes de douche 492
N Mitigeurs incastrés 498
N Douches de tête 504
N Bras de douche 506
Jets d'eau 507
Douchettes latérales 507
N Douchettes à main 508
N Barres de douche 509
N Prises d'eau 509
N Flexibles de douche 510
Sièges de douche 510

Cabines hydromassantes

Eden 512

Douche

Découvrez les possibilités



Bien-être

La douche parfaite

Bénéficiez du pouvoir de l'eau

L'eau a deux pouvoirs: nous donner de l'énergie au début de la journée et nous détendre à la fin. Néanmoins, la douche est, de nos jours, beaucoup plus que de simples gouttes qui tombent. Découvrez les possibilités et élevez une simple douche à une expérience de salle de bain entièrement rénovée.

Solution complète

Colonnes hydromassantes

Tirez parti de tous les bénéfices de l'eau

Page 476

Rien n'est plus réparateur qu'une douche. Découvrez l'équilibre parfait du pouvoir de l'eau dans une solution complète.



Douche de tête

La légèreté de la brume de l'eau du douche tête aide à se détendre, en enveloppant l'utilisateur dans un effet de pluie doux et agréable.



Jet cascade

Ne portez pas le monde sur vos épaules et détendez-vous. Profitez de l'eau sous sa forme la plus naturelle : une jet cascade d'eau sur votre cou et vos épaules.

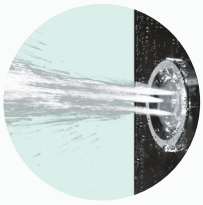

Douchettes latérales

Des brumes focalisées qui emportent le stress du quotidien: elles soulagent les tensions grâce à ses fonctions de massage - pluie, palpitant et brume.



Thermostatique

Lors d'une douche, le confort est primordial: un mitigeur thermostatique assure que l'eau atteigne et garde la bonne température en quelques secondes.

Variété

Composants de douche

De l'espace pour créer

Imaginez l'expérience de douche parfaite et faites-en réalité. Choisissez des mitigeurs ou mitigeurs thermostatiques de 1, 2, 3 ou 4 fonctions qui vous permettront de combiner douches de tête, jet, douchettes latérales de massage ou tout simplement une douchette à main pour une douche véritablement à votre goût.

Page 498



1 Fonction

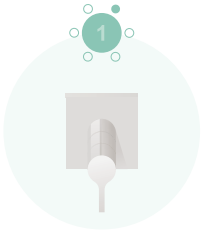

2 Fonctions

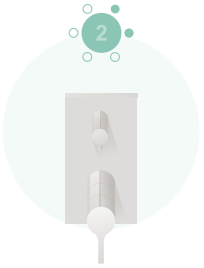

3 Fonctions

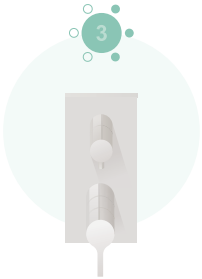

4 Fonctions

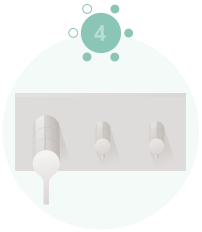

Bien-être de pointe

Cabines de douche hydromassantes

Tout le confort, aucun souci

Page 512

Découvrez la technologie et le design intégrés dans une solution unique et sachez-en plus sur les bénéfices de rituels oubliés. Transformez votre salle de bain en une oasis de bien-être.

Injecteurs d'eau

Profitez de l'injecteur en cascade à haut débit ou d'un massage situé dans la région cervicale ou lombaire (avec 64 micro-jets tonifiants).

Vapeur et aromathérapie

Découvrez le confort relaxant du bain turc (hamman) et ajouter la chaleur enveloppante de la fonction aromathérapie.

Son et éclairage

Voyez et écoutez en haute définition avec un système d'éclairage LED 100% personnalisable et un système de son immersif (contrôlé via l'application).

Garantie

Toutes les cabines de douche hydromassantes ont 3 ans de garantie (pour les composants).



Colonnes de douche et colonnes hydromassantes



Colonne de douche SWELL, receveur de douche acrylique VITA avec finition texturée noir mat et parois de douche OPEN



Edge



Colonne de douche hydromassante EDGE *Float*

COULEURS
Combinaisons

Float

Noir

DIMENSIONS
275 x 365 x 1625mm

MATÉRIAUX
Structure
Acier inoxydable

Façade
Verre tempré de sécurité (6mm)

CONTRÔLE
Mitigeur
Thermostatique avec sélecteur 5 fonctions

TECHNOLOGIE
Douche
Douche de tête
Douchette à main

Hydromassage
Jet cascade d'eau
6 douchettes latérales: effet pluie et brume

LIENS
Mesures pour liason au reseau standard

COMPATIBILITÉ
Receveurs de douche

EN EMBALLAGE
Colonne de douche hydromassante

EDGE





Colonnes de douche hydromassantes

275 × 365 × 1625mm

> compatible avec receveur de douche

Float	Poids	€
S200 2523 4300 000	15	•
Noir		
S200 2523 4305 600	15	•

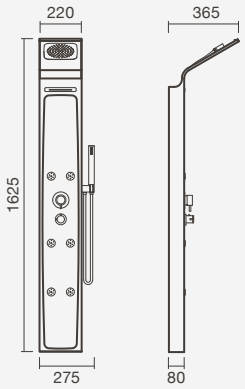



Colonne de douche hydromassante EDGE en noir

Yn Black



Colonne de douche hydromassante YN Black

COULEURS

Combinaisons

Noir

DIMENSIONS

300 x 480 x 1480mm

MATÉRIAUX

Structure

Acier inoxydable

CONTRÔLE

Mitigeur

Thermostatique avec sélecteur 5 fonctions

TECHNOLOGIE

Douche

Douche de tête
Douchette à main

Hydromassage

6 douchettes latérales et orientables de massage: effet palpitant

Bain

Bec déverseur au-dessous

LIENS

Mesures pour liason au reseau standard

COMPATIBILITÉ

Receveurs de douche ou baignoires

EN EMBALLAGE

Colonne de douche hydromassante

YN BLACK

Colonne de douche hydromassante

300 × 480 × 1480mm

> compatible avec receveur de douche et baignoire

Code	Poids	€
S200 4803 4505 600	9	•



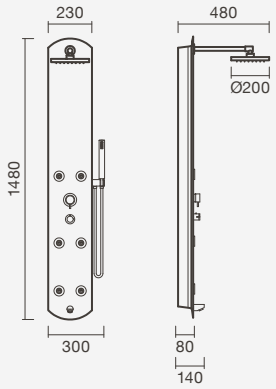

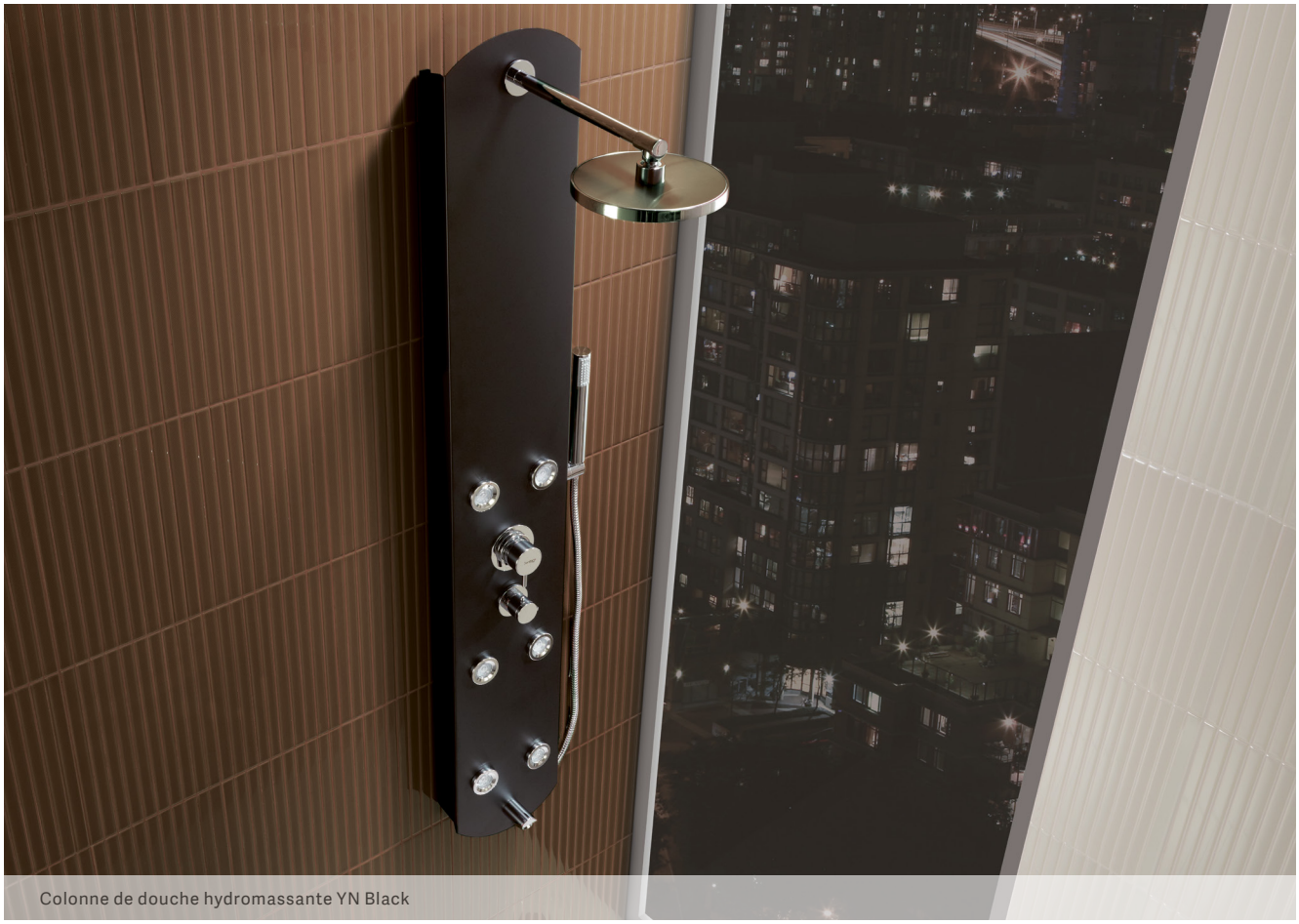

Colonne de douche hydromassante YN Black

Yn



Colonne de douche hydromassante YN

COULEURS
Combinaisons

Argent

DIMENSIONS
300 x 480 x 1480mm

MATÉRIAUX
Structure
Acier inoxydable

CONTRÔLE
Mitigeur
Thermostatique avec sélecteur 5 fonctions

TECHNOLOGIE
Douche
Douche de tête
Douchette à main

Hydromassage
6 douchettes latérales et orientables de massage: effet palpitant

Bain
Bec déverseur au-dessous

LIENS
Mesures pour liason au reseau standard

COMPATIBILITÉ
Receveurs de douche ou baignoires

EN EMBALLAGE
Colonne de douche hydromassante

YN

Colonne de douche hydromassante

300 × 480 × 1480mm

> compatible avec receveur de douche et baignoire

Code	Poids	€
S200 4803 4550 700	9	•



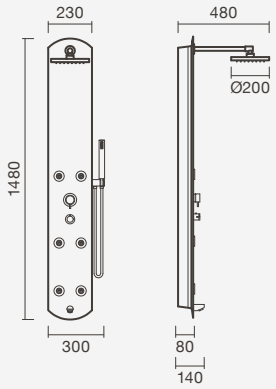



Colonne de douche hydromassante YN

Flex



Colonne de douche hydromassante FLEX carré en noir

COULEURS
Combinaisons

Argent

Noir

Blanc

DIMENSIONS
255 x 455 x 1410mm

MATÉRIAUX
Structure
Dibond®

CONTRÔLE
Mitigeur
Avec sélecteur 4 fonctions

TECHNOLOGIE
Douche
Douche de tête
Douchette à main

Hydromassage
3 douchettes latérales et orientables de massage: effet pluie, palpitant et brume

LIENS
Mesures pour liason au reseau standard

COMPATIBILITÉ
Receveurs de douche

EN EMBALLAGE
Colonne de douche hydromassante

FLEX CARRÉ

Colonnes de douche hydromassantes

255 × 455 × 1410mm

> compatible avec receveur de douche

Argent	Poids	€
S200 2793 3845 200	6	•
Noir		
S200 2793 3805 600	6	•
Blanc		
S200 2793 3800 000	6	•



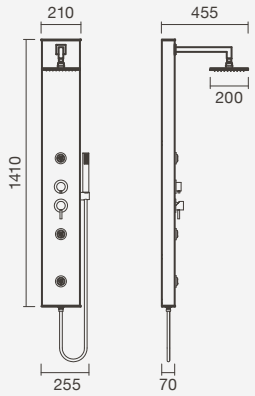

FLEX CIRCULAIRE

Colonnes de douche hydromassantes

255 × 455 × 1410mm

> compatible avec receveur de douche

Argent	Poids	€
S200 2793 3945 200	6	•
Noir		
S200 2793 3905 600	6	•
Blanc		
S200 2793 3900 000	6	•



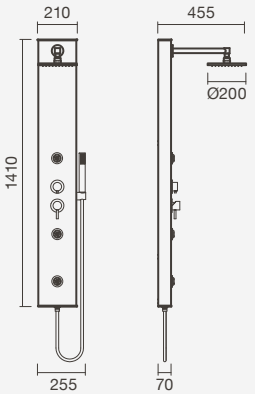

Swell



Colonne de douche SWELL

COULEURS
Combinaisons

Blanc mat - Noir mat

DIMENSIONS
245 x 450 x 1485mm

MATÉRIAUX
Structure
Solid surface
(HI-MACS® de LG)

CONTRÔLE
Fonctions de douche
Monocommande avec
sélecteur 4 fonctions

TECHNOLOGIE
Douche
Douche de tête
Jets cervicaux (16)
Jets lombaires (16)
Douchette à main

Bain
Bec déverseur au-dessous

LIENS
Mesures pour liason au
reseau standard

COMPATIBILITÉ
Receveurs de douche
et baignoires

EN EMBALLAGE
Colonne de douche

SWELL

Colonne de douche

245 × 450 × 1485 mm

> compatible avec receveur de douche ou baignoire

Code	Poids	€
S202 0590 0000 000	14	•



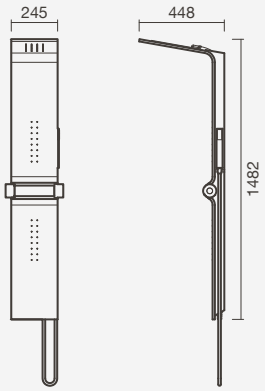



Détail des jets lombaires et cervicaux de la colonne de douche SWELL

Beat



Colonne de douche BEAT

COULEURS
Combinaisons

Blanc mat - Noir mat

DIMENSIONS
275 x 425 x 1355 mm

MATÉRIAUX
Structure
Solid surface
(HI-MACS de LG)

CONTRÔLE
Mitigeur
Avec sélecteur 5 fonctions

TECHNOLOGIE
Douche
Douche de tête
Douchette à main

Hydromassage
Cascade d'eau
2 Douchettes latérales XL: effet pluie

LIENS
Mesures pour liason au reseau standard

COMPATIBILITÉ
Receveurs de douche

EN EMBALLAGE
Colonne de douche

BEAT

Colonne de douche

275 × 425 × 1355mm

> compatible avec receveur de douche

Code	Poids	€
S200 2223 4200 000	10	•



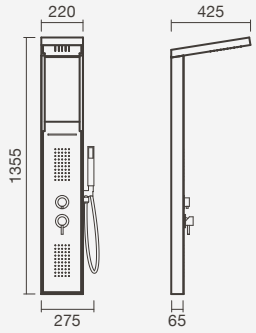



Jet cascade d'eau de la colonne de douche BEAT

Acqua



Colonne de douche ACQUA en noir

COULEURS

Blanc

Noir

DIMENSIONS

255 x 400 x 1500mm

MATÉRIAUX

Structure

Acier inoxydable

Douche et jet cascade

Laiton lacqué

CONTRÔLE

Mitigeur

Avec sélecteur 5 fonctions

TECHNOLOGIE

Douche

Douche de tête
Douchette à main

Hydromassage

Cascade d'eau
2 Douchettes latérales XL: effet pluie

LIENS

Mesures pour liason au reseau standard

COMPATIBILITÉ

Receveurs de douche

EN EMBALLAGE

Colonne de douche

ACQUA





Colonnes de douche

255 × 400 × 1500mm

> compatible avec receveur de douche

Blanc	Poids	€
S200 2143 4100 000	11	•
Noir		
S200 2143 4105 600	11	•

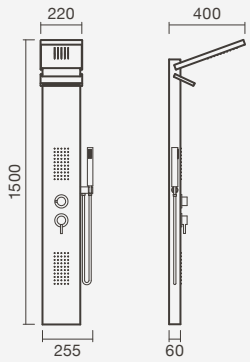



Détail de la cascade d'eau de la colonne de douche ACQUA en blanc

Colonnes et composants de douche



Système de douche télescopique avec mitigeur thermostatique BLOC et étagère STUDIO en finition chromé

BALANCE



Colonne de douche avec mitigeur thermostatique

> pour douche
(2 fonctions: douchette à main et douche de tête - orientable)
> cartouche thermostatique (butée de confort a 38º)
> système de douche fixe (hauteur non-réglable)
> en laiton chromé
> en emballage: colonne de douche, douche de tête avec Ø200mm, douchette à main, 2 supports pour douchette à main (fixe et/ou orientable et réglable en hauteur), flexible de 175cm et kit de fixation

Code	Poids	€
S500 0404 6050 709	6	•

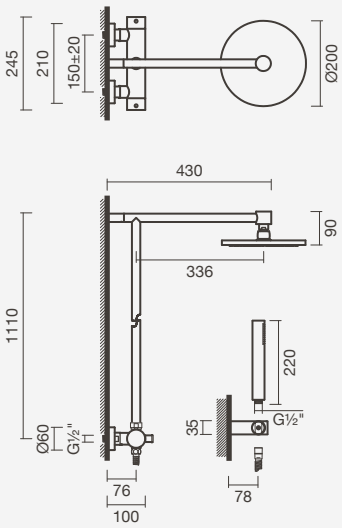

BLOC



Colonne de douche avec mitigeur thermostatique

> pour douche
(2 fonctions: douchette à main et douche de tête - orientable)
> cartouche thermostatique (butée de confort a 38º)
> système de douche télescopique (hauteur réglable)
> en laiton chromé
> en emballage: colonne de douche, douche de tête avec Ø200mm, douchette à main, support pour douchette à main fixe, flexible de 175cm et kit de fixation

Code	Poids	€
S500 0414 6299 909	5	•

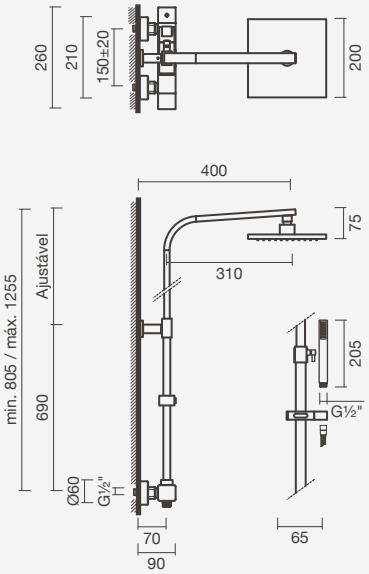

ORBIS

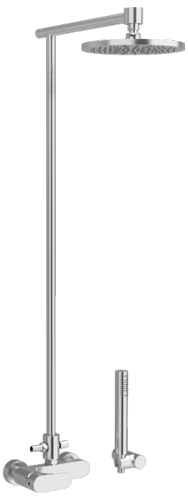

Colonne de douche avec mitigeur

> pour douche
(2 fonctions: douchette à main et douche de tête - orientable)
> cartouche à disques en céramique
> système de douche fixe (hauteur non-réglable)
> en laiton chromé
> en emballage: colonne de douche, douche de tête avec Ø220mm, douchette à main, support pour douchette à main fixe, flexible de 175cm et kit de fixation

Code	Poids	€
S502 0114 5912 600	6	•

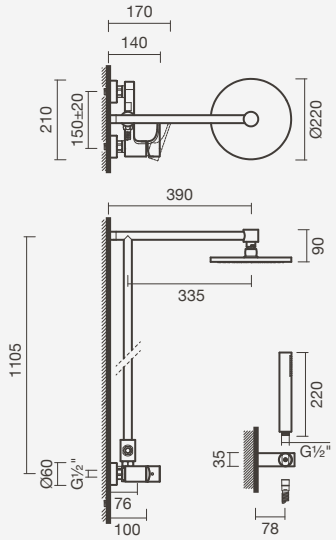

SILK



Colonne de douche avec mitigeur

> pour douche
(2 fonctions: douchette à main et douche de tête - orientable)
> cartouche à disques en céramique (écologique)
> système de douche fixe (hauteur non-réglable)
> en laiton chromé
> en emballage: colonne de douche, douche de tête avec Ø225mm, douchette à main, support pour douchette à main fixe (intégré dans le corps du mitigeur), flexible de 175cm et kit de fixation

Code	Poids	€
S500 0544 6150 700	5	•

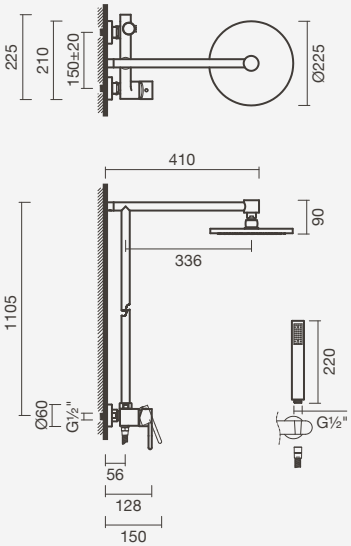

UNIC



Colonne de douche avec mitigeur thermostatique

> pour douche
(2 fonctions: douchette à main et douche de tête - orientable)
> cartouche thermostatique (butée de confort a 38°)
> système de douche fixe (hauteur non-réglable)
> en laiton chromé
> en emballage: colonne de douche, douche de tête avec Ø200mm, douchette à main, support pour douchette à main orientable et réglable en hauteur, flexible de 175cm et kit de fixation

Code	Poids	€
S500 0594 5950 709	4	•

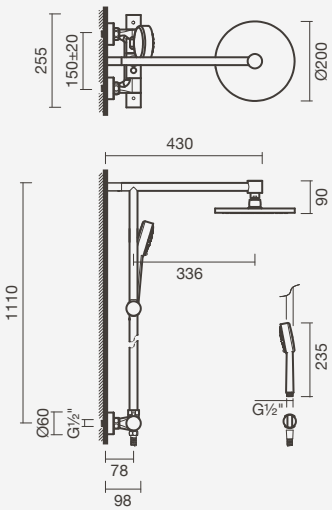



Colonne de douche avec mitigeur thermostatique BALANCE



Colonne de douche réglable en hauteur BLOOM avec mitigeur thermostatique et porte-savon douche TWIG avec finition noir mat

BLOOM

Colonne de douche avec mitigeur thermostatique



> pour douche
(2 fonctions: douchette à main et douche de tête - orientable)
> cartouche thermostatique (butée de confort à 38°)
> système de douche télescopique (hauteur réglable)
> en laiton
> en emballage: colonne de douche, douche de tête avec Ø225mm, douchette à main, support pour douchette à main orientable et réglable en hauteur, flexible de 175cm et kit de fixation

Finition chromé	Poids	€
S502 0734 6312 600	6	•
Finition noir mat		
S502 0734 6371 600	6	•

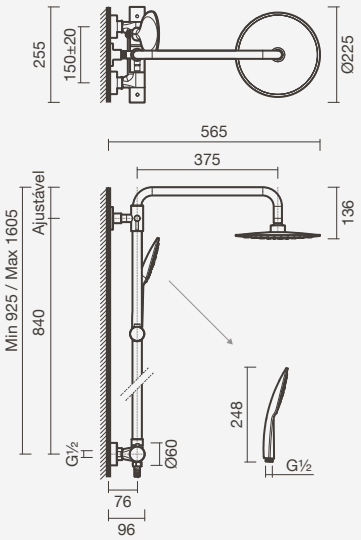

BLOOM

Colonne de douche avec mitigeur



> pour douche
(2 fonctions: douchette à main et douche de tête - orientable)
> cartouche à disques en céramique
> système de douche télescopique (hauteur réglable)
> en laiton
> en emballage: colonne de douche, douche de tête avec Ø225mm, douchette à main, support pour douchette à main orientable et réglable en hauteur, flexible de 175cm et kit de fixation

Finition chromé	Poids	€
S502 0744 6312 600	6	•
Finition noir mat		
S502 0744 6371 600	6	•

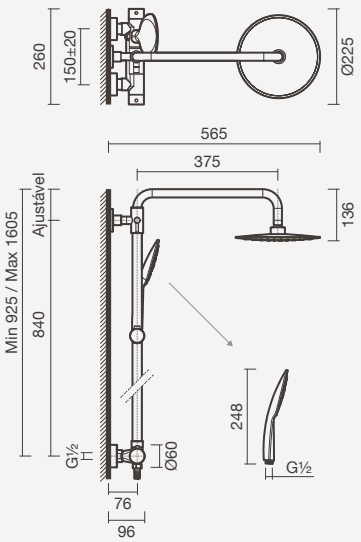

MITIGEURS THERMOSTATIQUES

Mitigeurs thermostatiques de douche (1 fonction)

> pour douche ou bain (1 fonction)
> cartouche thermostatique (butée de confort à 38°)
> profondeur d'installation réglable (en fonction de chaque modèle)
> en emballage: robinet



SILK - Façade carrée	Poids	€
S500 0546 9850 706	2	•
SILK - Façade ronde		
S500 0546 9050 706	2	•
UNIC - Façade carrée		
S500 0596 9850 706	2	•
UNIC - Façade ronde		
S500 0596 9050 706	2	•



Pour plus d'informations sur ces modèles, veuillez consulter le chapitre sur le robinetterie

Mitigeurs thermostatiques de douche (2 fonctions)

> pour douche et/ou bain (2 fonctions)
> cartouche thermostatique (butée de confort à 38°)
> profondeur d'installation réglable (en fonction de chaque modèle)
> en emballage: robinet



BALANCE - Façade rectangulaire (verticale)	Poids	€
S500 0406 9950 700	2	•
BALANCE - Façade ronde		
S500 0406 9150 700	2	•
SILK - Façade rectangulaire (verticale)		
S500 0546 9950 706	2	•
SILK - Façade ronde		
S500 0546 9150 706	2	•
UNIC - Façade rectangulaire (verticale)		
S500 0596 9950 706	2	•
UNIC - Façade ronde		
S500 0596 9150 706	2	•



Pour plus d'informations sur ces modèles, veuillez consulter le chapitre sur le robinetterie

MITIGEURS THERMOSTATIQUES

Mitigeurs thermostatiques de douche (3 fonctions)

> pour douche et/ou bain (3 fonctions)
> cartouche thermostatique (butée de confort à 38°)
> profondeur d'installation réglable (en fonction de chaque modèle)
> en emballage: robinet



BLOOM - Façades rondes	Poids	€
S502 0696 9212 602	3	•
BALANCE - Façade rectangulaire (verticale)		
S500 0407 0050 700	2	•
BALANCE - Façades rondes		
S500 0406 9250 700	2	•
SILK - Façade rectangulaire (verticale)		
S500 0547 0050 706	2	•
SILK - Façades rondes		
S500 0546 9250 706	2	•
UNIC - Façade rectangulaire (verticale)		
S500 0597 0050 706	2	•
UNIC - Façades rondes		
S500 0596 9250 706	2	•



Pour plus d'informations sur ces modèles, veuillez consulter le chapitre sur le robinetterie

Mitigeurs thermostatiques de douche (4 fonctions)

> pour douche et/ou bain (4 fonctions)
> thermostatic cartridge (38° *safe-stop*)
> profondeur d'installation réglable (en fonction de chaque modèle)
> en emballage: robinet



BALANCE - Façade rectangulaire (verticale)	Poids	€
S500 0407 0150 700	3	•
BALANCE - Façades rondes		
S500 0406 9350 700	3	•
SILK - Façade rectangulaire (verticale)		
S500 0547 0150 706	3	•
SILK - Façades rondes		
S500 0546 9350 706	3	•
UNIC - Façade rectangulaire (verticale)		
S500 0597 0150 706	3	•
UNIC - Façades rondes		
S500 0596 9350 706	3	•



Pour plus d'informations sur ces modèles, veuillez consulter le chapitre sur le robinetterie

MITIGEURS



Mitigeurs de douche (1 fonction)

> pour douche ou bain (1 fonction)
> cartouche à disques en céramique
> profondeur d'installation réglable (en fonction de chaque modèle)
> en emballage: robinet

	Poids	€
BALANCE - Façade carrée		
S500 0406 9450 700	1	•
BALANCE - Façade ronde		
S500 0406 8650 700	1	•
ORBIS - Façade carrée		
S502 0136 9412 600	1	•
ORBIS - Façade ronde		
S502 0126 8612 600	1	•
NORM - Façade rectangulaire (avec *smartbox*)		
S502 0956 9412 601	1	•
NORM - Façade rectangulaire		
S502 0956 9412 600	1	•
SILK - Façade carrée		
S500 0546 9450 706	1	•
SILK - Façade ronde		
S500 0546 8650 706	1	•
LOOP - Façade rectangulaire (avec *smartbox*)		
S502 0946 9412 601	1	•
LOOP - Façade rectangulaire		
S502 0946 9412 600	1	•
PRIM - Façade rectangulaire (avec *smartbox*)		
S502 0936 9412 601	1	•
PRIM - Façade rectangulaire		
S502 0936 9412 600	1	•
UNIC - Façade carrée		
S500 0596 9450 706	1	•
UNIC - Façade ronde		
S500 0596 8650 706	1	•
BLOOM - Façade ronde - finition noir mat		
S502 0426 8671 600	1	•
BLOOM - Façade ronde		
S502 0426 8612 600	1	•
SCOPE - Façade ronde		
S502 1256 8612 600	1	•



Pour plus d'informations sur ces modèles, veuillez consulter le chapitre sur le robinetterie

MITIGEURS

Mitigeurs de douche (2 fonctions)

> pour douche et/ou bain (2 fonctions)
> cartouche à disques en céramique
> profondeur d'installation réglable (en fonction de chaque modèle)
> en emballage: robinet



	Poids	€
BALANCE - Façade rectangulaire (verticale)		
S500 0406 9550 700	2	•
BALANCE - Façade ronde		
S500 0406 8750 700	2	•
ORBIS - Façade rectangulaire (verticale)		
S502 0156 9512 600	2	•
ORBIS - Façade ronde		
S502 0146 8712 600	2	•
NORM - Façade rectangulaire (avec *smartbox*)		
S502 0956 9512 601	2	•
NORM - Façade rectangulaire		
S502 0956 9512 600	2	•
SILK - Façade rectangulaire (verticale)		
S500 0546 9550 706	2	•
SILK - Façade ronde		
S500 0546 8750 706	2	•
LOOP - Façade rectangulaire (avec *smartbox*)		
S502 0946 9512 601	2	•
LOOP - Façade rectangulaire		
S502 0946 9512 600	2	•
PRIM - Façade rectangulaire (avec *smartbox*)		
S502 0936 9512 601	2	•
PRIM - Façade rectangulaire		
S502 0936 9512 600	2	•
UNIC - Façade ronde		
S500 0596 8750 706	2	•
BLOOM - Façade ronde - finition noir mat		
S502 0426 8771 600	1	•
BLOOM - Façade ronde		
S502 0426 8712 600	2	•
SCOPE - Façade ronde		
S502 1256 8712 600	1	•



Pour plus d'informations sur ces modèles, veuillez consulter le chapitre sur le robinetterie



Mitigeur de douche à encastrer BLOOM (2 fonctions) avec douchette à main ronde

MITIGEURS

Mitigeurs de douche (3 fonctions)

> pour douche et/ou bain (3 fonctions)
> cartouche à disques en céramique
> profondeur d'installation réglable (en fonction de chaque modèle)
> en emballage: robinet



BALANCE - Façade rectangulaire (verticale)	Poids	€
S500 0406 9650 700	2	•
BALANCE - Façades rondes		
S500 0406 8850 700	2	•
SILK - Façade rectangulaire (verticale)		
S500 0546 9650 706	2	•
SILK - Façades rondes		
S500 0546 8850 706	2	•
UNIC - Façade rectangulaire (verticale)		
S500 0596 9650 706	2	•
UNIC - Façades rondes		
S500 0596 8850 706	2	•



Pour plus d'informations sur ces modèles, veuillez consulter le chapitre sur le robinetterie

Mitigeurs de douche (4 fonctions)

> pour douche et/ou bain (4 fonctions)
> cartouche à disques en céramique
> profondeur d'installation réglable (en fonction de chaque modèle)
> en emballage: robinet



BALANCE - Façade rectangulaire (verticale)	Poids	€
S500 0406 9750 700	3	•
BALANCE - Façades rondes		
S500 0406 8950 700	3	•
SILK - Façade rectangulaire (verticale)		
S500 0546 9750 706	3	•
SILK - Façades rondes		
S500 0546 8950 706	3	•
UNIC - Façade rectangulaire (verticale)		
S500 0596 9750 706	3	•
UNIC - Façades rondes		
S500 0596 8950 706	3	•



Pour plus d'informations sur ces modèles, veuillez consulter le chapitre sur le robinetterie

DOUCHES DE TÊTE TOP XL

Douche de tête (2 fonctions)

> installation murale
> en ABS chromé
> 2 fonctions de douche: douche de tête et cascade
> en emballage: douche de tête

Code	Poids	€
S500 9435 6950 700	6	•



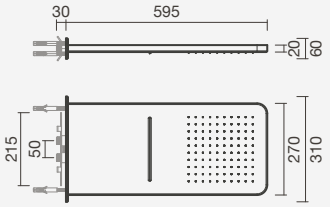



Douche de tête TOP XL avec 2 fonctions

DOUCHES DE TÊTE SLIM



Douches de tête

> installation murale
> en acier inoxydable (AISI 304)
> en emballage: douche de tête

Carré - 300 - finition brillante	Poids	€
S500 9255 5650 700	1	•
Carré - 300 - finition noir mat		
S500 9255 5671 600	1	•
Circulaire - 300 - finition brillante		
S500 9275 4650 700	1	•
Circulaire - 300 - finition noir mat		
S500 9275 4671 600	1	•

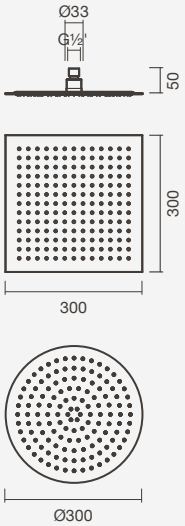

DOUCHES DE TÊTE STANDARD



Douches de tête

> installation murale
> en emballage: douche de tête

Carré - 200 - ABS chromé	Poids	€
S101 0440 0000 000	1	•
Circulaire - 200 - ABS chromé		
S101 0450 0000 000	2	•

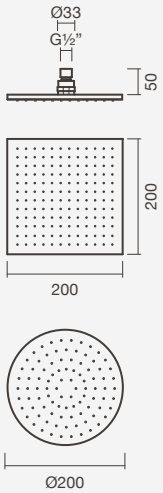

DOUCHES DE TÊTE ANTI-VANDALISME



Douche de tête anti-vandalisme

> installation murale
> en laiton chromé
> en emballage: douche de tête

Code	Poids	€
S500 8994 1450 700	1	•

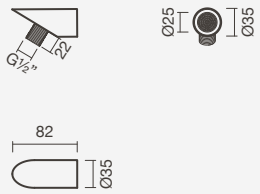

BRAS DE DOUCHE POUR DOUCHE DE TÊTE

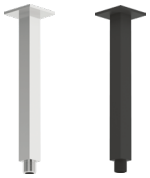



Bras de douche au plafond pour douche de tête

> installation au plafond
> en laiton
> en emballage: bras de douche au plafond

Carré - finition chromé	Poids	€
S500 8904 5350 700	1	•
Carré - finition noir mat		
S500 8904 5371 600	1	•
Circulaire - finition chromé		
S500 8921 5950 700	1	•
Circulaire - finition noir mat		
S500 8921 5971 600	1	•

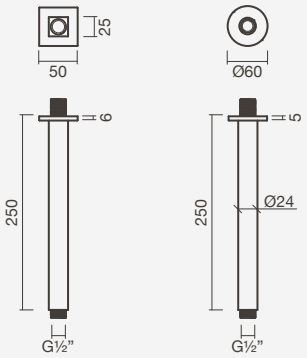

Bras de douche mural pour douche de tête

> installation murale
> en laiton
> en emballage: bras de douche mural









Secção quadrada - 375 - acabamento cromado	Poids	€
S500 8854 5150 700	2	•
Secção quadrada - 375 - acabamento preto mate		
S500 8854 5171 600	2	•
Secção circular - 375 - acabamento cromado		
S500 8881 4350 700	2	•
Secção circular - 375 - acabamento preto mate		
S500 8881 4371 600	2	•

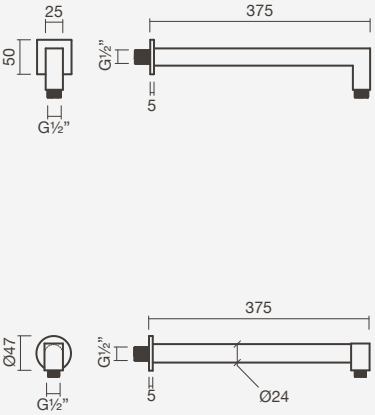

JETS CASCADE



Jet cascade de douche

> installation murale
> en laiton chromé
> en emballage: jet cascade de douche

Code	Poids	€
S500 9124 0599 900	1	•

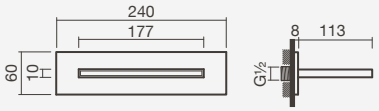

DOUCHETTES LATÉRALES





Douchettes latérales orientables

> installation murale
> en laiton chromé
> déconseillé d'utiliser plus de 4 douchettes latérales simultanément
> en emballage: douchette latérale de douche

Carré	Poids	€
S500 9444 1150 700	1	•
Circulaire		
S500 9474 1050 700	1	•

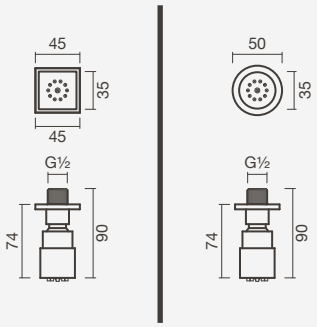



Douche de tête slim 300 avec mitigeur de douche à encastrer BLOOM (2 fonction) et douchette à main standard carré en finition noir mat

DOUCHETTES À MAIN

Douchettes à main XL

> compatible avec supports ou barres de douche pour douchettes à main
> en ABS chromé
> en emballage: douchette à main



5 Fonctions	Poids	€
S500 9111 5850 700	1	•
1 Fonction		
S500 9101 5750 700	1	•

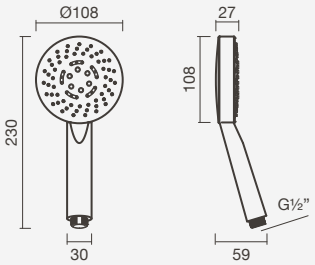

Douchettes à main standard

> compatible avec supports ou barres de douche pour douchettes à main
> en emballage: douchette à main

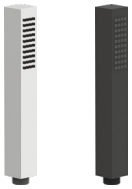



Carré - laiton avec finition chromé	Poids	€
S500 9064 5850 700	1	•
Carré - abs avec finition chromé		
S502 1320 0012 600	1	•
Carré - abs avec finition noir mat		
S502 1320 0071 600	1	•
Circulaire - laiton avec finition chromé		
S500 9071 5450 700	1	•
Circulaire - abs avec finition chromé		
S502 1340 0012 600	1	•
Circulaire - abs avec finition noir mat		
S502 1340 0071 600	1	•

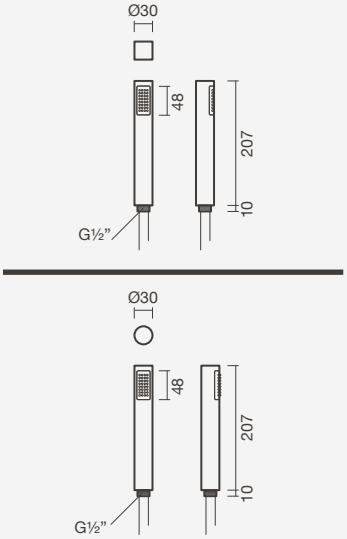



Mitigeur de douche à encastrer BLOOM (2 fonction) et douchette à main standard circulaire en finition noit mat

BARRES DE DOUCHE



Barres de douche avec prise d'eau

> avec prise d'eau
> en laiton chromé
> avec système coulissant pour douchette à main
> en emballage: barre de douche

Carré	Poids	€
S500 8794 4950 700	1	•
Circulaire		
S500 8811 5050 700	1	•

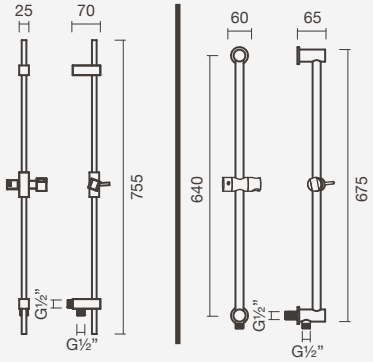



Barres de douche

> sans prise d'eau
> en laiton chromé
> avec système coulissant pour douchette à main
> en emballage: barre de douche

Carré	Poids	€
S500 8804 5050 700	1	•
Circulaire		
N S500 8821 5112 601	1	•

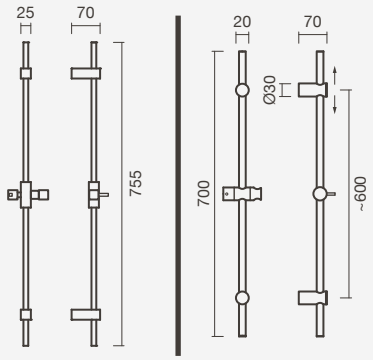

SUPPORTS POUR DOUCHETTE À MAIN






Supports pour douchette à main avec prise d'eau

> installation murale
> en laiton
> en emballage: support pour douchette à main

Carré - finition chromé	Poids	€
N S502 1400 0012 600	1	•
Carré - finition noir mat		
N S502 1400 0071 600	1	•
Circulaire - finition chromé		
N S502 1311 5012 600	1	•
Circulaire - finition noir mat		
N S502 1311 5071 600	1	•

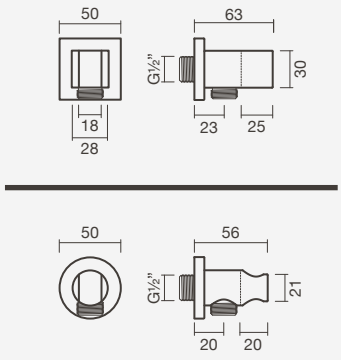

FLEXIBLES DE DOUCHE







Flexibles de douche avec 170cm

> compatible avec douchettes à main
> en emballage: flexible de douche

Metal - finition brillante	Poids	€
S101 0470 0000 000	1	•
Pvc - finition brillante		
S502 1300 0012 600	1	•
Pvc - finition noir mat		
S502 1300 0071 600	1	•

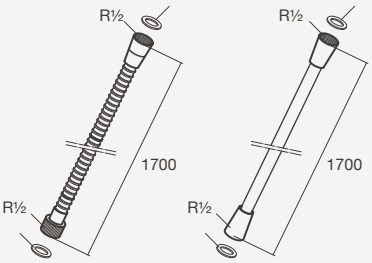

SIÈGES DE DOUCHE





Siège relevable de douche

> installation murale
> en acier inoxydable brossé (AISI 304)
> en emballage: siège de douche et kit de fixation

Code	Poids	€
S900 1792 7401 100	5	•

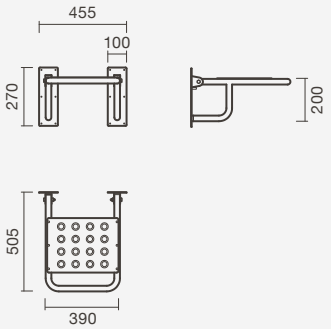

Sièges relevables de douche

> installation murale
> en acier inoxydable et polyuréthane
> en emballage: siège de douche et kit de fixation

Noir	Poids	€
S900 1862 7505 600	5	•
Blanc		
S900 1862 7500 000	5	•

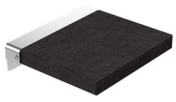



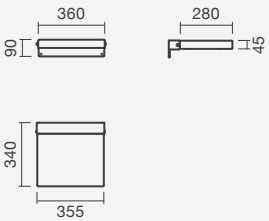



Mitigeur de douche à encastrer BLOOM (2 fonctions) avec douche de tête *slim* 300 et douchette à main ronde en finition chromée

Cabines de douche et sauna



Cabine de douche et sauna EDEN, avec porte à droite et verre arrière dépoli et douche de tête en fonctionnement



Eden



Cabine de douche et sauna EDEN, avec porte à droite et fonction hamman en fonctionnement

DIMENSIONS
1200 x 800 x 2200mm

MATÉRIAUX
Panneaux
Solid surface
(HI-MACS® de LG)

Verres
Temprés de sécurité (8mm)

CONTRÔLE
Accessibilité
Porte pivotante

Fonctions de douche
Thermostatique avec
sélecteur 5 fonctions

Sauna, chromothérapie et multimédia
Commande qui connecte à la cabine via Bluetooth

TECHNOLOGIE
Douche et hydromassage
Douche de tête
(150 micro jets)
Cascade à grand débit
Massage cervical
(64 micro jets)
Massage lombaire
(64 micro jets)
Douchette à main

Autres fonctions de bien-être
Bain turc (hamman)
Système de son immersif
Système d'éclairage LED
Chromothérapie

GARANTIE
3 ans pour composants

EN EMBALLAGE
Cabine de douche et sauna

EDEN 1200 X 800 - GAUCHE

Cabine de douche et sauna - avec porte à gauche

> application au sol
> dans l'emballage : cabine de douche et commande

Avec verre arrière translucide	Poids	€
S202 0650 0000 001	240	•
Avec verre arrière dépoli		
S202 0650 0000 000	240	•



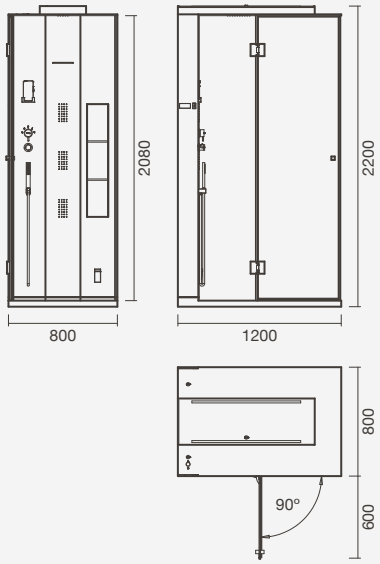

EDEN 1200 X 800 - DROITE

Cabine de douche et sauna - avec porte à droite

> application au sol
> dans l'emballage : cabine de douche et commande

Avec verre arrière translucide	Poids	€
S202 0670 0000 001	240	•
Avec verre arrière dépoli		
S202 0670 0000 000	240	•



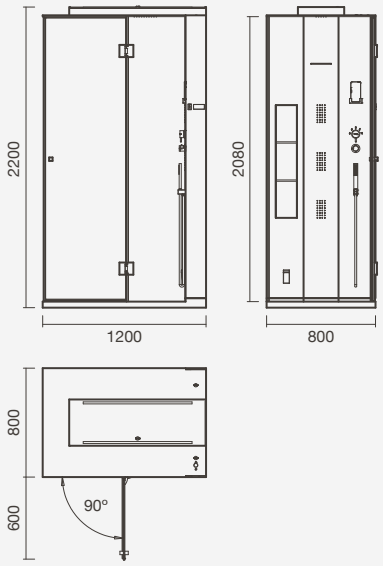

PRÉ-INSTALLATION - DISTANCES A GARANTIR DANS LA PRE-INSTALLATION

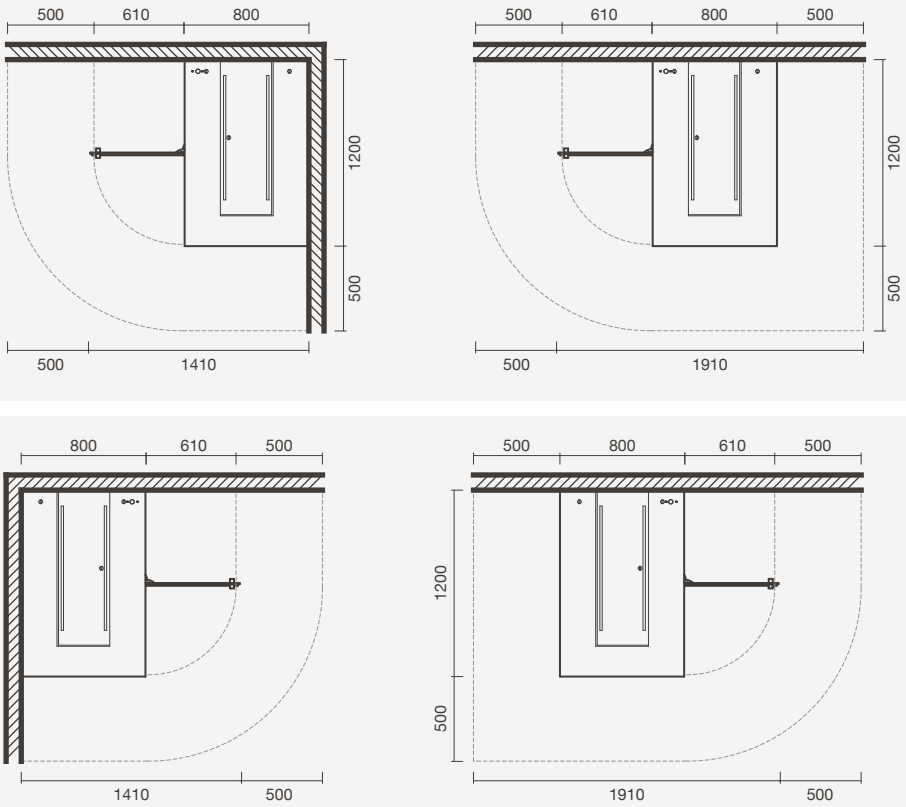

PRÉ-INSTALLATION - QUOTAS POUR L'ÉLECTRICITÉ, L'EAU ET LES POINTS D'ÉVACUATION

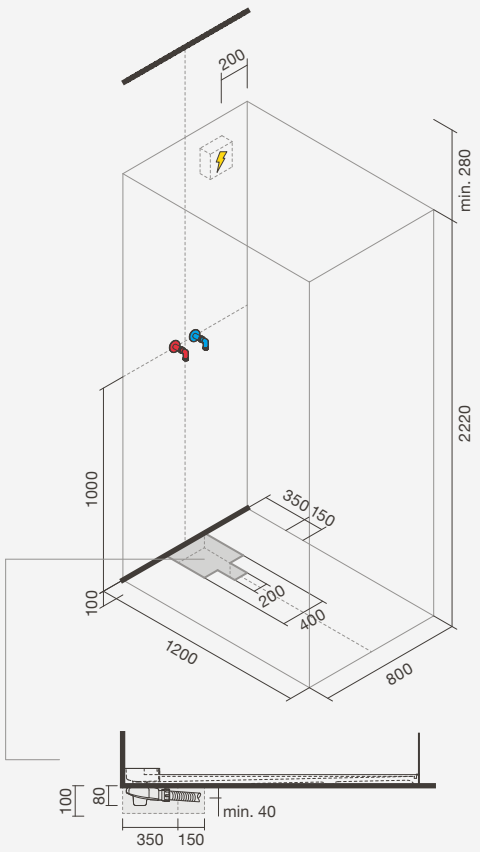

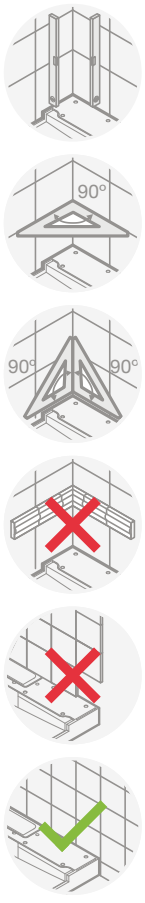



Cabine de douche et sauna EDEN, avec porte à droite et douche de tête et vapeur en fonctionnement



Détail de la douche supérieure



Détail de la cascade

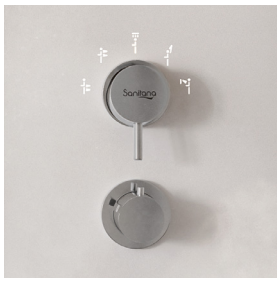

Détail de la commande des fonctions douche



Détail des injecteurs latéraux



Contrôle des fonctions sauna, chromothérapie et multimédia





Baignoires

Introduction

Information	520
Guide de collections	522

Baignoires en solid surface

Aman	526

Baignoires acryliques

Zaha	528
Patricia	530
Quattro	532
Vita	534
Raquel	538
Plaza	540
Cubic	542
Rosario	546
Carolina	548
Nex	550
Helena	554
Sara	556
Nex d'angle	558
Fatima	560
Isabel	562
Margarida	564
Area	566
Claudia	568
Rute	570
Trevo	572
Oasis	574

Compléments

Tabliers en bois	576
Accessoires	578

Baignoires en acier emaillé

Queen	580
Hotel	582
Europa	584
Europa Infantil	586

Baignoires

Trouvez la baignoire idéale



Baignoires

Bien-être

Découvrez les possibilités

Y a-t-il plus relaxant que la chaleur réconfortante d'un bain d'immersion après une journée agitée ? Créez une oasis de bien-être grâce aux baignoires fabriquées en matériaux de qualité élevé et pensées pour les styles et les budgets les plus variés.

Baignoires

Matériaux

Découvrez le matériel le plus approprié



Solid surface

Page 526

Le solid surface est un matériel composite de qualité élevée avec une texture douce, similaire à celle de la pierre naturelle, mate et chaude au toucher. Composé d'un mélange de minéraux naturels et de résine de polyester, il se démarque par sa durabilité et polyvalence.



Acrylique

Page 528

Il existe plusieurs raisons pour que l'acrylique soit le matériel préféré du marché: il est confortable, il est facile à entretenir, il est léger et, par-dessus tout, son prix est abordable. Composées de feuilles acryliques, les baignoires sont thermoformées sous vide et renforcées avec de la fibre de verre pour davantage de résistance.



Acier emaillé

Page 580

Les baignoires en feuilles d'acier émaillé sont l'une des solutions les plus résistantes et accessibles. Fabriquées à partir de feuilles d'acier estampé et revêtues d'émail de porcelaine, elles se démarquent par leur superficie hygiénique et particulièrement résistante à la corrosion et à l'abrasion.

Baignoires

Balnéo

Explorez ses bénéfices

Découvrez le confort serein d'une oasis de bien-être sur mesure avec l'un de nos systèmes balnéo et améliorez l'expérience du bain d'immersion.

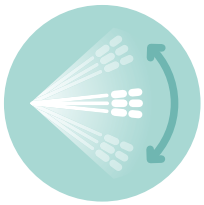

Buses d'eau

Le massage apaisant et réconfortant de l'eau assure le bien-être.

Buses d'air

Bulles d'air montent du bas pour que vous puissiez flotter et détendre.

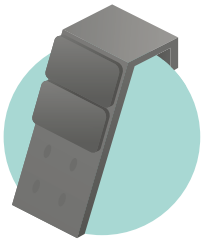

Repose-tête

La repose-tête ergonomique soutient le cou pendant le bain.

Systèmes d'hydromassage

Découvrez-les en détail

	HID Digital	HID Dorsal	Multijet Digital	Multijet Dorsal
BALNÉO > Buses d'eau				
Orientáveis *(laterais)*	4	4	4	4
Orientables *(pieds)*	2	2	2	2
Dorsals		4 - 6		4 - 6
BALNÉO > Buses d'air (fond)			8	8
CONFORT > Repose-tête		•		•
SÉCURITÉ > Capteur électr. de niveau d'eau	•	•	•	•
CONTRÔLE > Bouton numérique ON / OFF	•	•	•	•



Qualité

Sécurité

Pour garantir un fonctionnement sûr, toutes les baignoires balnéo sont soumises à des tests rigoureux de qualité. Pour cette raison, toutes nos baignoires proposent 3 ans de garantie (pour les composants).

Guide des collections

Découvrez notre gamme de baignoires



	Aman Solid surface	**Zaha** Acrylique	**Patricia** Acrylique	**Quattro** Acrylique	**Vita** Acrylique	**Raquel** Acrylique	**Plaza** Acrylique
	Page 526	Page 528	Page 530	Page 532	Page 534	Page 538	Page 540
LONGUEUR **1900**					1900 x 900		
1850			1850 x 1050				
1800	1800 x 800	1800 x 800		1800 x 1000	1800 x 900 1800 x 800	1800 x 900	1800 x 800
1700		1700 x 750					1700 x 800
1600							
1500							
1450							
1400							
1300							
1200							
1050							

LONGUEUR

	 **Cubic** Acrylique Page 542	 **Rosario** Acrylique Page 546	 **Carolina** Acrylique Page 548	 **Nex** Acrylique Page 550	 **Helena** Acrylique Page 554	 **Sara** Acrylique Page 556
1900						
1850						
1800	1800 x 800	1800 x 800				1800 x 900
1700	1700 x 800 1700 x 750 1700 x 700		1700 x 800	1700 x 800 1700 x 750 1700 x 700	1700 x 750 1700 x 700	
1600	1600 x 800 1600 x 750 1600 x 700			1600 x 700	1600 x 750 1600 x 700	
1500	1500 x 700			1500 x 750	1500 x 700	
1450						
1400	1400 x 700					
1300						
1200						
1050						

Guide des collections

Découvrez notre gamme de baignoires



Nex d'angle
Acrylique
Page 558



Fatima
Acrylique
Page 560



Isabel
Acrylique
Page 562



Margarida
Acrylique
Page 564



Area
Acrylique
Page 566



Claudia
Acrylique
Page 568

LONGUEUR

1800						
1700						
1600	1600 x 1000					
1500		1500 x 1000	1500 x 1500			
1450				1450 x 1450		
1400					1400 x 1400	1400 x 1400
1370						
1350						
1300						
1200						
1050						



Rute
Acrylique
Page 570



Trevo
Acrylique
Page 572



Oasis
Acrylique
Page 574



Queen
Acier emaillé
Page 580



Hotel
Acier emaillé
Page 582



Europa
Acier emaillé
Page 584

LONGUEUR

1800				1800 x 800		
1700					1700 x 750	1700 x 700
1600					1600 x 750	1600 x 700
1500					1500 x 750	1500 x 700
1450						
1400					1400 x 750	1400 x 700
1370	1370 x 1370					
1350		1350 x 1350				
1300			1300 x 1300			1300 x 700
1200						1200 x 700
1050						1050 x 700

Aman



COULEURS

Blanc

DIMENSIONS ET CAPACITÉ

1800 x 800 - 368 litres

MATÉRIEL

Solid surface

Baignoire en solid surface *en îlot* AMAN 180 x 80cm avec exterior en couleur gris foncé et robinet sur pied BALANCE







1800 x 800

Baignoires	Code	Poids	P.P.*	€
Baignoire > en îlot > bonde de vidange incluse				
Blanc	S202 0170 0000 000	130	1	•
Gris clair	S202 0170 0091 000	130	1	•
Gris foncé	S202 0170 0090 900	130	1	•

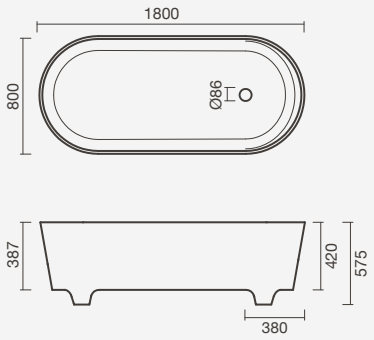



Baignoire en solid surface *en îlot* AMAN 180 x 80cm avec exterior en couleur gris clair et robinet sur pied BALANCE

Zaha



COULEURS

Blanc

DIMENSIONS ET CAPACITÉ

1800 x 800 - 247 litres
1700 x 750 - 213 litres

MATÉRIEL

Acrylique

Baignoire *en îlot* acrylique ZAHA 1800 x 800mm avec mitigeur sur pied BALANCE



1800 x 800

Baignoires	Code	Poids	P.P.*	€
Baignoire > en îlot > bonde de vidange incluse				
	S202 0190 0000 000	80	1	•

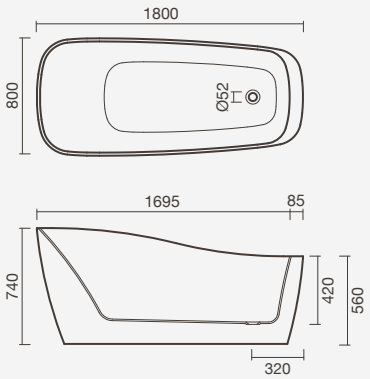

1700 x 750

Baignoires	Code	Poids	P.P.*	€
Baignoire > en îlot > bonde de vidange incluse				
	S202 0180 0000 000	70	1	•

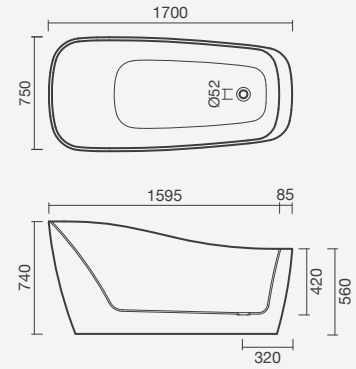



Baignoire *en îlot* acrylique ZAHA 1800 x 800mm avec mitigeur sur pied BALANCE

Patricia



COULEURS

Blanc

DIMENSIONS ET CAPACITÉ

1850 x 1050 - 284 litres

MATÉRIEL

Acrylique

Baignoire balnéo acrylique PATRICIA avec tabliers acryliques






1850 x 1050

Baignoires	Code	Poids	P.P.*	€
Baignoire				
Surface lisse	S200 3760 0000 000	26	10	•
Surface antidérapant	S200 3767 1400 000	28	10	•
Supports pour baignoires				
Pieds de support	S101 0150 0000 000	3		•
Structure de support	S200 8507 4045 800	13	10	•

Baignoires balnéo	Code	Poids	P.P.*	€
Hid Dorsal				
Surface lisse	S200 3765 2100 000	68	1	•
Surface antidérapant	S200 3767 1600 000	68	1	•
Multijet Digital	S200 3765 2700 000	70	1	•
Multijet Dorsal	S200 3765 2800 000	71	1	•
Tabliers acryliques pour baignoires				
Frontal 1850 x 560	S200 2900 5000 000	5	20	•
Latéral 1050 x 560	S200 3330 5000 000	2	20	•

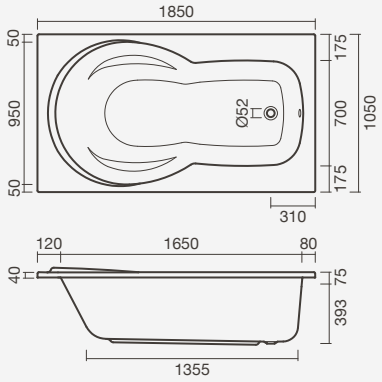



Baignoire balnéo acrylique PATRICIA avec tabliers acryliques

Poids (kg) et mesures (mm) à titre purement indicatif • Prix unitaires sauf indication contraire • Prix hors TVA • Baignoires balnéo comprennent un support

Quattro



Baignoire balnéo acrylique QUATTRO avec tabliers acryliques

COULEURS

Blanc

DIMENSIONS ET CAPACITÉ

1800 x 1000 - 270 litres

MATÉRIEL

Acrylique



Poids (kg) et mesures (mm) à titre purement indicatif • Prix unitaires sauf indication contraire • Prix hors TVA • P.P* = Pièces par palette

1800 x 1000

Baignoires	Code	Poids	P.P.*	€
Baignoire	S200 3810 0000 000	32	10	•
Supports pour baignoires				
Pieds de support	S101 0110 0000 000	3		•
Structure de support	S200 8497 4245 800	10	10	•

Baignoires balnéo	Code	Poids	P.P.*	€
Hid Digital	S200 3815 2000 000	60	1	•
Hid Dorsal	S200 3815 2100 000	61	1	•
Multijet Digital	S200 3815 2700 000	62	1	•
Multijet Dorsal	S200 3815 2800 000	63	1	•

Tabliers acryliques pour baignoires				
Frontal 1800 x 560	S200 3820 0000 000	4	10	•
Latéral 1000 x 560 - GAU	S200 3800 0000 000	2	10	•
Latéral 1000 x 560 - DRO	S200 3790 0000 000	2	10	•

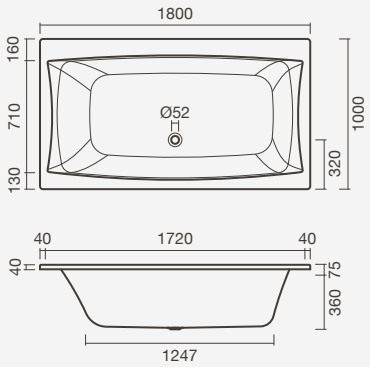



Baignoire balnéo acrylique QUATTRO avec tabliers acryliques

Poids (kg) et mesures (mm) à titre purement indicatif • Prix unitaires sauf indication contraire • Prix hors TVA • Baignoires balnéo comprennent un support

Vita

COULEURS

Blanc

DIMENSIONS ET CAPACITÉ

1900 x 900 - 328 litres
1800 x 900 - 305 litres
1800 x 800 - 262 litres

MATÉRIEL

Acrylique

Baignoire balnéo acrylique VITA Hid Digital avec tabliers acryliques



1900 x 900

Baignoires	Code	Poids	P.P.*	€
Baignoire	S200 4730 0000 000	24	10	•
Supports pour baignoires				
Pieds de support	S201 0590 0000 000	3		•
Structure de support	S200 8517 4145 800	10	10	•
Baignoires balnéo	Code	Poids	P.P.*	€
Hid Digital	S200 4735 2000 000	54	1	•
Hid Dorsal	S200 4735 2100 000	55	1	•
Multijet Digital	S200 4735 2700 000	56	1	•
Multijet Dorsal	S200 4735 2800 000	57	1	•
Tabliers acryliques pour baignoires				
Frontal 1900 x 560 *	S200 4745 2300 000	7	10	•
L - 1900 x 900 x 535 - GAU	S200 4725 2300 001	11	1	•
L - 1900 x 900 x 535 - DRO	S200 4715 2300 001	11	1	•

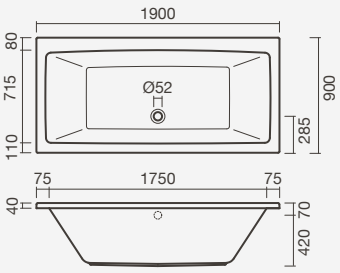

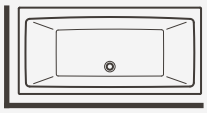

Tablier Gauche

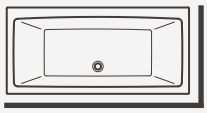

Tablier Droit

* Il est uniquement possible d'utiliser le panneau frontal seul, en application entre murs

1800 x 900

Baignoires	Code	Poids	P.P.*	€
Baignoire	S200 4700 0000 000	24	10	•
Supports pour baignoires				
Pieds de support	S201 0590 0000 000	3		•
Structure de support	S200 8497 4245 800	10	10	•
Baignoires balnéo	Code	Poids	P.P.*	€
Hid Digital	S200 4705 2000 000	54	1	•
Hid Dorsal	S200 4705 2100 000	55	1	•
Multijet Digital	S200 4705 2700 000	56	1	•
Multijet Dorsal	S200 4705 2800 000	57	1	•
Tabliers acryliques pour baignoires				
Frontal 1800 x 560	S200 2890 5000 000	4	20	•
Latéral 900 x 560	S200 3320 5000 000	2	10	•
L - 1800 x 900 x 535 - GAU	S200 4695 2300 001	10	8	•
L - 1800 x 900 x 535 - DRO	S200 4685 2300 001	10	8	•

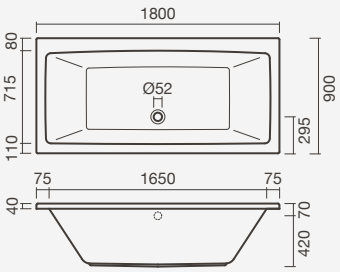

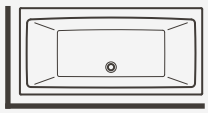

Tablier Gauche

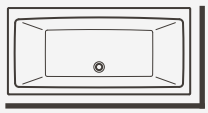

Tablier Droit

1800 x 800

Baignoires	Code	Poids	P.P.*	€
Baignoire	S200 4660 0000 000	22	10	•
Supports pour baignoires				
Pieds de support	S101 0140 0000 000	2		•
Structure de support	S200 8487 4345 800	9	10	•
Baignoires balnéo	Code	Poids	P.P.*	€
Hid Digital	S200 4665 2000 000	52	1	•
Hid Dorsal	S200 4665 2100 000	53	1	•
Multijet Digital	S200 4665 2700 000	54	1	•
Multijet Dorsal	S200 4665 2800 000	55	1	•
Tabliers acryliques pour baignoires				
Frontal 1800 x 560	S200 2890 5000 000	4	20	•
Latéral 800 x 560	S200 3310 5000 000	2	10	•
L - 1800 x 800 x 535 - GAU	S200 4655 2300 001	9	1	•
L - 1800 x 800 x 535 - DRO	S200 4645 2300 001	9	1	•

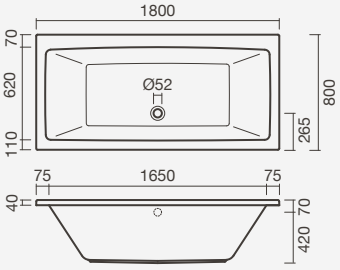

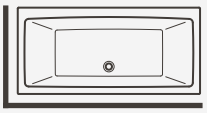

Tablier Gauche

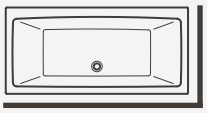

Tablier Droit



Détail de la baignoire balnéo acrylique VITA Hid Digital avec tabliers acryliques standard



Baignoire balnéo acrylique VITA Hid Digital avec tabliers acryliques

Raquel



COULEURS

Blanc

DIMENSIONS ET CAPACITÉ

1800 x 900 - 297 litres

MATÉRIEL

Acrylique

Baignoire balnéo acrylique RAQUEL Hid Dorsal avec tabliers acryliques standard



Poids (kg) et mesures (mm) à titre purement indicatif • Prix unitaires sauf indication contraire • Prix hors TVA • P.P* = Pièces par palette

1800 x 900

Baignoires	Code	Poids	P.P.*	€
Baignoire	S200 3830 0000 000	25	10	•
Supports pour baignoires				
Pieds de support	S201 0590 0000 000	2		•
Structure de support	S200 8497 4245 800	10	10	•
Baignoires balnéo	Code	Poids	P.P.*	€
Hid Digital	S200 3835 2000 000	60	1	•
Hid Dorsal	S200 3835 2100 000	61	1	•
Multijet Digital	S200 3835 2700 000	62	1	•
Multijet Dorsal	S200 3835 2800 000	63	1	•
Tabliers acryliques pour baignoires				
Frontal 1800 x 560	S200 2890 5000 000	4	20	•
Latéral 900 x 560	S200 3320 5000 000	2	10	•

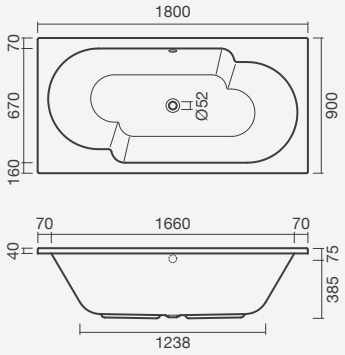



Détail de la baignoire balnéo acrylique RAQUEL Hid Dorsal

Poids (kg) et mesures (mm) à titre purement indicatif • Prix unitaires sauf indication contraire • Prix hors TVA • Baignoires balnéo comprennent un support

Plaza



Baignoire acrylique PLAZA avec tabliers acryliques standard

COULEURS

Blanc

DIMENSIONS ET CAPACITÉ

1800 x 800 - 287 litres
1700 x 800 - 264 litres

MATÉRIEL

Acrylique







1800 x 800

Baignoires	Code	Poids	P.P.*	€
Baignoire	S200 3780 0000 000	23	5	•
Supports pour baignoires				
Pieds de support	S101 0140 0000 000	2		•
Structure de support	S200 8667 3999 900	9	10	•
Baignoires balnéo	Code	Poids	P.P.*	€
Hid Digital	S200 3785 2000 000	52	1	•
Hid Dorsal	S200 3785 2100 000	53	1	•
Multijet Digital	S200 3785 2700 000	54	1	•
Multijet Dorsal	S200 3785 2800 000	55	1	•
Tabliers acryliques pour baignoires				
Frontal 1800 x 560	S200 2890 5000 000	4	20	•
Latéral 800 x 560	S200 3310 5000 000	2	10	•

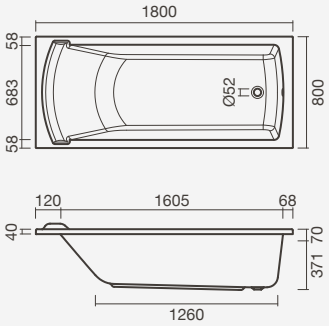

1700 x 800

Baignoires	Code	Poids	P.P.*	€
Baignoire	S200 3770 0000 000	24	10	•
Supports pour baignoires				
Pieds de support	S101 0140 0000 000	2		•
Structure de support	S200 8657 3899 900	8	10	•
Baignoires balnéo	Code	Poids	P.P.*	€
Hid Digital	S200 3775 2000 000	50	1	•
Hid Dorsal	S200 3775 2100 000	51	1	•
Multijet Digital	S200 3775 2700 000	52	1	•
Multijet Dorsal	S200 3775 2800 000	53	1	•
Tabliers acryliques pour baignoires				
Frontal 1700 x 560	S200 2860 5000 000	4	10	•
Latéral 800 x 560	S200 3310 5000 000	2	10	•

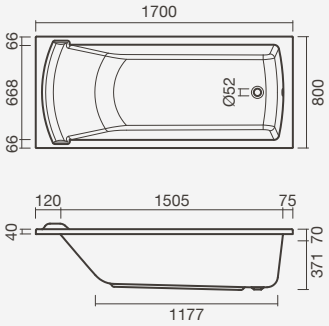

Cubic



Baignoire acrylique CUBIC avec tablier acrylique CUBIC et mitigeur de bain / douche à encastrer BLOOM

COULEURS

Blanc

DIMENSIONS ET CAPACITÉ

1800 x 800 - 265 litres
1700 x 800 - 224 litres
1700 x 750 - 206 litres
1700 x 700 - 186 litres
1600 x 800 - 211 litres
1600 x 750 - 201 litres
1600 x 700 - 172 litres
1500 x 700 - 164 litres
1400 x 700 - 143 litres

MATÉRIEL

Acrylique



1800 x 800

Baignoires	Code	Poids	P.P.*	€
Baignoire	S200 2490 0000 000	26	10	•
Supports pour baignoires				
Pieds de support	S101 0140 0000 000	2		•
Structure de support	S200 8667 3999 900	9	10	•
Baignoires balnéo	Code	Poids	P.P.*	€
Hid Digital	S200 2495 2000 000	52	1	•
Hid Dorsal	S200 2495 2100 000	53	1	•
Multijet Digital	S200 2495 2700 000	54	1	•
Multijet Dorsal	S200 2495 2800 000	55	1	•
Tabliers acryliques pour baignoires				
Frontal 1800 x 500	S200 2400 4800 000	5	10	•
Latéral 800 x 500	S200 2350 4800 000	2	10	•

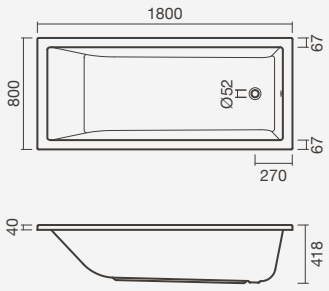

1700 x 800

Baignoires	Code	Poids	P.P.*	€
Baignoire	S200 2480 0000 000	24	10	•
Supports pour baignoires				
Pieds de support	S101 0140 0000 000	2		•
Structure de support	S200 8657 3899 900	8	10	•
Baignoires balnéo	Code	Poids	P.P.*	€
Hid Digital	S200 2485 2000 000	50	1	•
Hid Dorsal	S200 2485 2100 000	51	1	•
Multijet Digital	S200 2485 2700 000	52	1	•
Multijet Dorsal	S200 2485 2800 000	53	1	•
Tabliers acryliques pour baignoires				
Frontal 1700 x 500	S200 2390 4800 000	5	10	•
Latéral 800 x 500	S200 2350 4800 000	2	10	•

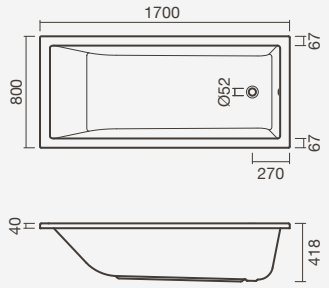

1600 x 800

Baignoires	Code	Poids	P.P.*	€
Baignoire	S200 2470 0000 000	21	10	•
Supports pour baignoires				
Pieds de support	S101 0140 0000 000	2		•
Structure de support	S200 8627 3599 900	7	10	•
Baignoires balnéo	Code	Poids	P.P.*	€
Hid Digital	S200 2475 2000 000	48	1	•
Hid Dorsal	S200 2475 2100 000	49	1	•
Multijet Digital	S200 2475 2700 000	50	1	•
Multijet Dorsal	S200 2475 2800 000	51	1	•
Tabliers acryliques pour baignoires				
Frontal 1600 x 500	S200 2380 4800 000	5	10	•
Latéral 800 x 500	S200 2350 4800 000	2	10	•

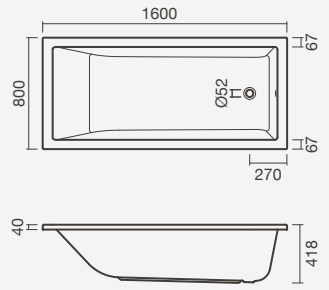

1700 x 750

Baignoires	Code	Poids	P.P.*	€
Baignoire	S200 2460 0000 000	19	10	•
Supports pour baignoires				
Pieds de support	S101 0130 0000 000	2		•
Structure de support	S200 8647 3799 900	8	10	•
Baignoires balnéo	Code	Poids	P.P.*	€
Hid Digital	S200 2465 2000 000	48	1	•
Hid Dorsal	S200 2465 2100 000	49	1	•
Multijet Digital	S200 2465 2700 000	50	1	•
Multijet Dorsal	S200 2465 2800 000	51	1	•
Tabliers acryliques pour baignoires				
Frontal 1700 x 500	S200 2390 4800 000	5	10	•
Latéral 750 x 500	S200 2340 4800 000	2	10	•

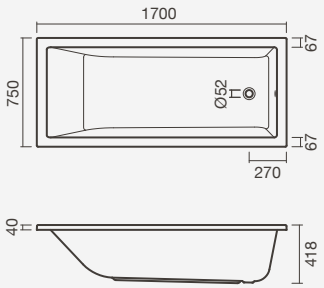

1600 x 750

Baignoires	Code	Poids	P.P.*	€
Baignoire	S200 2450 0000 000	18	10	•
Supports pour baignoires				
Pieds de support	S101 0130 0000 000	2		•
Structure de support	S200 8617 3499 900	8	10	•
Baignoires balnéo	Code	Poids	P.P.*	€
Hid Digital	S200 2455 2000 000	46	1	•
Hid Dorsal	S200 2455 2100 000	47	1	•
Multijet Digital	S200 2455 2700 000	48	1	•
Multijet Dorsal	S200 2455 2800 000	49	1	•
Tabliers acryliques pour baignoires				
Frontal 1600 x 500	S200 2380 4800 000	5	10	•
Latéral 750 x 500	S200 2340 4800 000	2	10	•

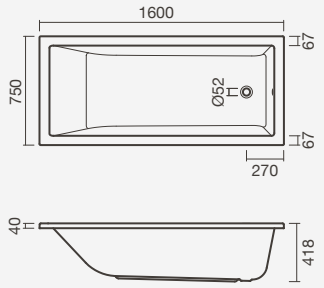

1700 x 700

Baignoires	Code	Poids	P.P.*	€
Baignoire	S200 2430 0000 000	19	10	•
Supports pour baignoires				
Pieds de support	S101 0120 0000 000	2		•
Structure de support	S200 8637 3699 900	8	10	•
Baignoires balnéo	Code	Poids	P.P.*	€
Hid Digital	S200 2435 2000 000	48	1	•
Hid Dorsal	S200 2435 2100 000	49	1	•
Multijet Digital	S200 2435 2700 000	50	1	•
Multijet Dorsal	S200 2435 2800 000	51	1	•
Tabliers acryliques pour baignoires				
Frontal 1700 x 500	S200 2390 4800 000	5	10	•
Latéral 700 x 500	S200 2330 4800 000	2	10	•

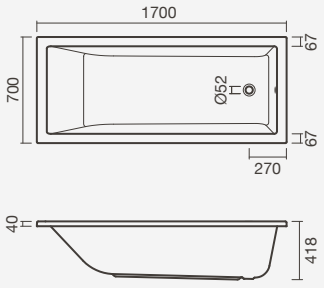

1600 x 700

Baignoires	Code	Poids	P.P.*	€
Baignoire	S200 2420 0000 000	18	10	•
Supports pour baignoires				
Pieds de support	S101 0120 0000 000	2		•
Structure de support	S200 8607 3399 900	8	10	•
Baignoires balnéo	Code	Poids	P.P.*	€
Hid Digital	S200 2425 2000 000	44	1	•
Hid Dorsal	S200 2425 2100 000	45	1	•
Multijet Digital	S200 5825 2700 000	46	1	•
Multijet Dorsal	S200 2425 2800 000	47	1	•
Tabliers acryliques pour baignoires				
Frontal 1600 x 500	S200 2380 4800 000	5	10	•
Latéral 700 x 500	S200 2330 4800 000	2	10	•

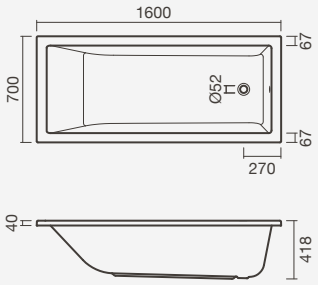

1500 x 700

Baignoires	Code	Poids	P.P.*	€
Baignoire	S200 2410 0000 000	19	10	•
Supports pour baignoires				
Pieds de support	S101 0120 0000 000	2		•
Structure de support	S200 8597 3299 900	6	10	•
Tabliers acryliques pour baignoires				
Frontal 1500 x 500	S200 2370 4800 000	4	10	•
Latéral 700 x 500	S200 2330 4800 000	2	10	•

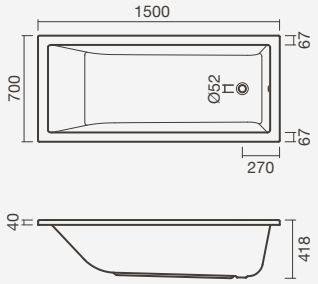

1400 x 700

Baignoires	Code	Poids	P.P.*	€
Baignoire	S200 2440 0000 000	18	10	•
Supports pour baignoires				
Pieds de support	S101 0120 0000 000	2		•
Structure de support	S200 8587 3199 900	5	10	•
Tabliers acryliques pour baignoires				
Frontal 1400 x 500	S200 2360 4800 000	4	10	•
Latéral 700 x 500	S200 2330 4800 000	2	10	•

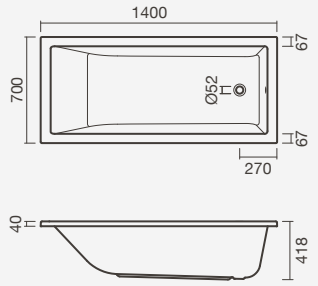

Rosario



Baignoire balnéo acrylique ROSARIO avec tabliers acryliques

COULEURS

Blanc

DIMENSIONS ET CAPACITÉ

1800 x 800 - 232 litres

MATÉRIEL

Acrylique



1800 x 800

Baignoires	Code	Poids	P.P.*	€
Baignoire	S200 4160 0000 000	23	5	•
Supports pour baignoires				
Pieds de support	S101 0140 0000 000	2		•
Structure de support	S200 8487 4345 800	9	10	•
Baignoires balnéo	Code	Poids	P.P.*	€
Hid Digital	S200 4165 2000 000	52	1	•
Hid Dorsal	S200 4165 2100 000	53	1	•
Multijet Digital	S200 4165 2700 000	54	1	•
Multijet Dorsal	S200 4165 2800 000	55	1	•
Tabliers acryliques pour baignoires				
Frontal 1800 x 560	S200 2890 5000 000	4	20	•
Latéral 800 x 560	S200 3310 5000 000	2	10	•

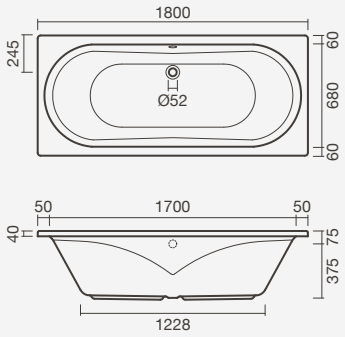

Carolina



Baignoire acrylique CAROLINA avec tabliers acryliques standard et mitigeur ORBIS

COULEURS

Blanc

DIMENSIONS ET CAPACITÉ

1700 x 800 - 221 litres

MATÉRIEL

Acrylique







1700 x 800

Baignoires	Code	Poids	P.P.*	€
Baignoire				
Surface lisse	S200 2290 0000 000	20	10	•
Surface antidérapant	S200 2297 1400 000	20	10	•
Supports pour baignoires				
Pieds de support	S101 0140 0000 000	2		•
Structure de support	S200 8657 3899 900	8	10	•

Baignoires balnéo	Code	Poids	P.P.*	€
Hid Digital				
Surface lisse	S200 2295 2000 000	50	1	•
Surface antidérapant	S200 2297 1300 000	50	1	•
Hid Dorsal				
Surface lisse	S200 2295 2100 000	51	1	•
Surface antidérapant	S200 2297 1600 000	51	1	•
Multijet Digital	S200 2295 2700 000	52	1	•
Multijet Dorsal	S200 2295 2800 000	53	1	•
Tabliers acryliques pour baignoires				
Frontal 1700 x 560	S200 2860 5000 000	4	10	•
Latéral 800 x 560	S200 3310 5000 000	2	10	•

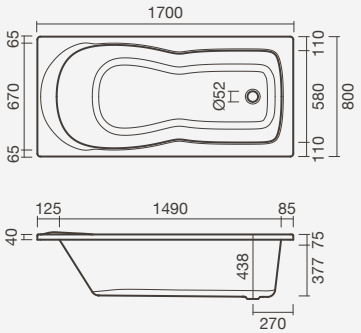



Baignoire acrylique CAROLINA avec tabliers acryliques et mitigeur ORBIS

Nex



Baignoire acrylique NEX avec tabliers en bois wengé et mitigeur UNIC

COULEURS

Blanc

DIMENSIONS ET CAPACITÉ

1700 x 800 - 239 litres
1700 x 750 - 212 litres
1700 x 700 - 211 litres
1600 x 700 - 190 litres
1500 x 750 - 176 litres

MATÉRIEL

Acrylique



1700 x 800

Baignoires	Code	Poids	P.P.*	€
Baignoire	S200 3620 0000 000	24	10	•
Supports pour baignoires				
Pieds de support	S101 0140 0000 000	2		•
Structure de support	S200 8657 3899 900	8	10	•
Baignoires balnéo	Code	Poids	P.P.*	€
Hid Digital	S200 3625 2000 000	52	1	•
Hid Dorsal	S200 3625 2100 000	53	1	•
Multijet Digital	S200 3625 2700 000	54	1	•
Multijet Dorsal	S200 3625 2800 000	55	1	•
Tabliers acryliques pour baignoires				
Frontal 1700 x 560	S200 2860 5000 000	4	10	•
Latéral 800 x 560	S200 3310 5000 000	2	10	•

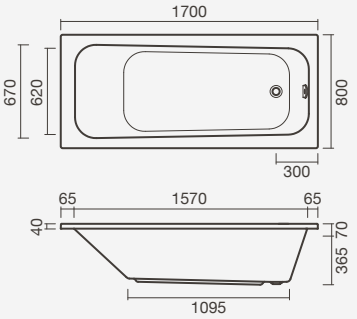

1700 x 750

Baignoires	Code	Poids	P.P.*	€
Baignoire	S200 3660 0000 000	22	10	•
Supports pour baignoires				
Pieds de support	S101 0130 0000 000	2		•
Structure de support	S200 8647 3799 900	8	10	•
Baignoires balnéo	Code	Poids	P.P.*	€
Hid Digital	S200 3665 2000 000	48	1	•
Hid Dorsal	S200 3665 2100 000	49	1	•
Multijet Digital	S200 3665 2700 000	50	1	•
Multijet Dorsal	S200 3665 2800 000	51	1	•
Tabliers acryliques pour baignoires				
Frontal 1700 x 560	S200 2860 5000 000	4	10	•
Latéral 750 x 560	S200 3280 5000 000	2	10	•
Frontal 1700 x 500	S200 2870 4800 000	4	10	•
Latéral 750 x 500	S200 3290 4800 000	2	10	•

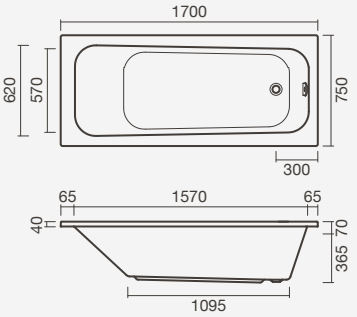

1500 x 750

Baignoires	Code	Poids	P.P.*	€
Baignoire	S200 3540 0000 000	19	10	•
Supports pour baignoires				
Pieds de support	S101 0130 0000 000	2		•
Structure de support	S200 8477 6299 900	8	10	•
Tabliers acryliques pour baignoires				
Frontal 1500 x 500	S200 2810 4800 000	4		•
Latéral 750 x 500	S200 3290 4800 000	2		•

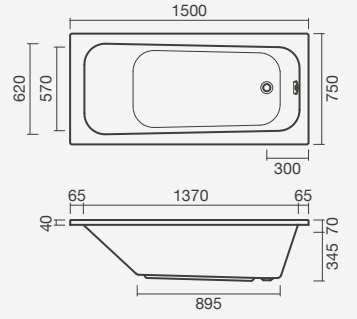

1700 x 700

Baignoires	Code	Poids	P.P.*	€
Baignoire	S200 3650 0000 000	21	10	•
Supports pour baignoires				
Pieds de support	S101 0120 0000 000	2		•
Structure de support	S200 8637 3699 900	8	10	•
Baignoires balnéo	Code	Poids	P.P.*	€
Hid Digital	S200 3655 2000 000	48	1	•
Hid Dorsal	S200 3655 2100 000	49	1	•
Multijet Digital	S200 3655 2700 000	50	1	•
Multijet Dorsal	S200 3655 2800 000	51	1	•
Tabliers acryliques pour baignoires				
Frontal 1700 x 560	S200 2860 5000 000	4		•
Latéral 700 x 560	S200 3250 5000 000	2		•
Frontal 1700 x 500	S200 2870 4800 000	4		•
Latéral 700 x 500	S200 3260 4800 000	2		•

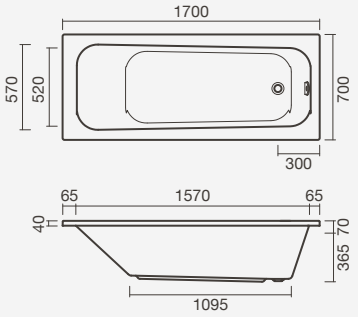

1600 x 700

Baignoires	Code	Poids	P.P.*	€
Baignoire	S200 3640 0000 000	20	10	•
Supports pour baignoires				
Pieds de support	S101 0120 0000 000	2		•
Structure de support	S200 8607 3399 900	8	10	•
Baignoires balnéo	Code	Poids	P.P.*	€
Hid Digital	S200 3645 2000 000	44	1	•
Hid Dorsal	S200 3645 2100 000	45	1	•
Multijet Digital	S200 3645 2700 000	46	1	•
Multijet Dorsal	S200 3645 2800 000	47	1	•
Tabliers acryliques pour baignoires				
Frontal 1600 x 560	S200 2830 5000 000	4	10	•
Latéral 700 x 560	S200 3250 5000 000	2	10	•
Frontal 1600 x 500	S200 2840 4800 000	4	10	•
Latéral 700 x 500	S200 3260 4800 000	2	10	•

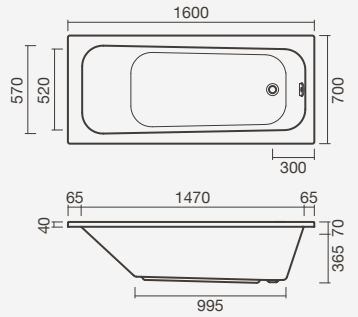



Baignoire acrylique NEX avec tabliers en bois wengé et mitigeur UNIC

Helena



Baignoire acrylique HELENA avec tabliers acryliques et mitigeur VIVA pour baignoire

COULEURS

Blanc

DIMENSIONS ET CAPACITÉ

1700 x 700 - 180 litres
1600 x 700 - 160 litres

MATÉRIEL

Acrylique



1700 x 700

Baignoires	Code	Poids	P.P.*	€
Baignoire				
Surface lisse	S200 3020 0000 000	20	10	•
Surface antidérapant	S200 3027 1400 000	20	10	•
Supports pour baignoires				
Pieds de support	S101 0120 0000 000	2		•
Structure de support	S200 8637 3699 900	8	10	•
Tabliers acryliques pour baignoires				
Frontal 1700 x 560	S200 2860 5000 000	4	10	•
Latéral 700 x 560	S200 3250 5000 000	2	10	•
Frontal 1700 x 500	S200 2870 4800 000	4	10	•
Latéral 700 x 500	S200 3260 4800 000	2	10	•

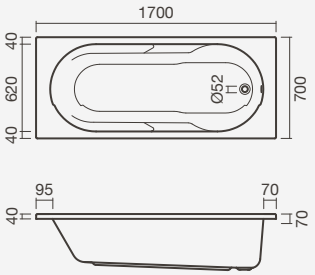

1600 x 700

Baignoires	Code	Poids	P.P.*	€
Baignoire				
Surface lisse	S200 3000 0000 000	19	10	•
Surface antidérapant	S200 3007 1400 000	19	10	•
Supports pour baignoires				
Pieds de support	S101 0120 0000 000	2		•
Structure de support	S200 8607 3399 900	8	10	•
Tabliers acryliques pour baignoires				
Frontal 1600 x 560	S200 2830 5000 000	4	10	•
Latéral 700 x 560	S200 3250 5000 000	2	10	•
Frontal 1600 x 500	S200 2840 4800 000	4	10	•
Latéral 700 x 500	S200 3260 4800 000	2	10	•

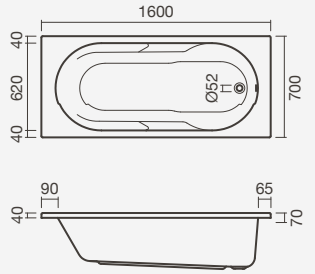

Sara



Baignoire acrylique SARA avec mitigeur sur pied BALANCE

COULEURS

Blanc

DIMENSIONS ET CAPACITÉ

1800 x 900 - 233 litres

MATÉRIEL

Acrylique



Poids (kg) et mesures (mm) à titre purement indicatif • Prix unitaires sauf indication contraire • Prix hors TVA • P.P* = Pièces par palette

1800 x 900

Baignoires	Code	Poids	P.P.*	€
Baignoire	S200 4190 0000 000	23	5	•
Supports pour baignoires				
Pieds de support	S201 0590 0000 000	3		•

Baignoires balnéo	Code	Poids	P.P.*	€
Hid Digital	S200 4195 2000 000	58	1	•
Hid Dorsal	S200 4195 2100 000	60	1	•
Multijet Digital	S200 4195 2700 000	68	1	•
Multijet Dorsal	S200 4195 2800 000	70	1	•

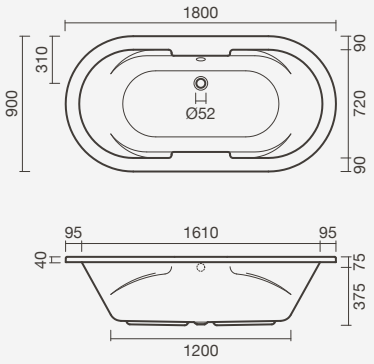



Baignoire acrylique SARA avec mitigeur sur pied BALANCE

Poids (kg) et mesures (mm) à titre purement indicatif • Prix unitaires sauf indication contraire • Prix hors TVA • Baignoires balnéo comprennent un support

Nex d'angle



COULEURS

Blanc

DIMENSIONS ET CAPACITÉ

1600 x 1000 - 240 litres

MATÉRIEL

Acrylique

Baignoire balnéo acrylique NEX Hid Dorsal - modèle d'application à la gauche - avec tabliers propres en bois en wengé et mitigeur UNIC



Poids (kg) et mesures (mm) à titre purement indicatif • Prix unitaires sauf indication contraire • Prix hors TVA • P.P* = Pièces par palette

1600 x 1000 - GAUCHE

Baignoires	Code	Poids	P.P.*	€
Baignoire	S200 3590 0000 000	22	10	•
Baignoire				
Pieds de support inclus	S200 3597 3000 000	22	1	•
Structure de support inclus	S200 3597 2300 000	22	1	•
Supports pour baignoires				
Pieds de support	S200 8705 2399 900	8		•
Structure de support	S200 8695 2399 900	12	10	•
Baignoires balnéo	Code	Poids	P.P.*	€
Hid Digital	S200 3585 2000 000	56	1	•
Hid Dorsal	S200 3585 2100 000	58	1	•
Multijet Digital	S200 3585 2700 000	59	1	•
Multijet Dorsal	S200 3585 2800 000	60	1	•
Tabliers acryliques pour baignoires				
D'angle - GAU (h.: 520mm)	S200 3600 0000 000	5	1	•
Tabliers en bois pour baignoires				
Frontal 1650 x 560mm	S200 3610 0020 100	7	1	•
Antérieur 1580 x 560mm	S200 2915 2320 100	7	1	•
Latéral 990 x 560mm	S200 5835 2320 100	4	1	•
Latéral 590x 560mm	S200 3630 0020 100	3	1	•

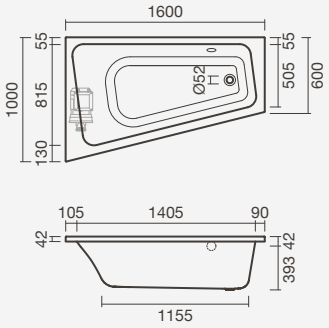

1600 x 1000 - DROITE

Baignoires	Code	Poids	P.P.*	€
Baignoire	S200 3570 0000 000	22	10	•
Baignoire				
Pieds de support inclus	S200 3587 3000 000	22	1	•
Structure de support inclus	S200 3587 2300 000	22	1	•
Supports pour baignoires				
Pieds de support	S200 8705 2399 900	8		•
Structure de support	S200 8695 2399 900	12	10	•
Baignoires balnéo	Code	Poids	P.P.*	€
Hid Digital	S200 3575 2300 000	56	1	•
Hid Dorsal	S200 3575 2100 000	58	1	•
Multijet Digital	S200 3575 2700 000	59	1	•
Multijet Dorsal	S200 3575 2800 000	60	1	•
Tabliers acryliques pour baignoires				
D'angle - DRO (h.: 520mm)	S200 3580 0000 000	5	1	•
Tabliers en bois pour baignoires				
Frontal 1650 x 560mm	S200 3610 0020 100	7	1	•
Antérieur 1580 x 560mm	S200 2915 2320 100	7	1	•
Latéral 990 x 560mm	S200 5835 2320 100	4	1	•
Latéral 590x 560mm	S200 3630 0020 100	3	1	•

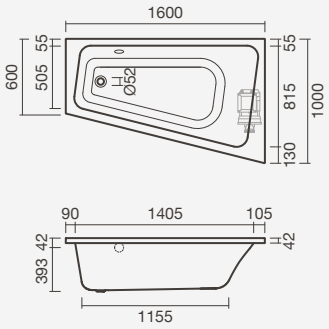

Fatima



Baignoire acrylique FATIMA avec tablier propre acrylique - modèle d'application à la droite - et mitigeur UNIC

COULEURS

Blanc

DIMENSIONS ET CAPACITÉ

1500 x 1000 - 210 litres

MATÉRIEL

Acrylique



Poids (kg) et mesures (mm) à titre purement indicatif • Prix unitaires sauf indication contraire • Prix hors TVA • P.P* = Pièces par palette

1500 x 1000 - GAUCHE

Baignoires	Code	Poids	P.P.*	€
Baignoire > en emballage: baignoire et structure de support				
	S200 2787 2300 000	37	6	•
Supports pour baignoires				
Pieds de support	S101 0110 0000 000	3		•
Structure de support	S201 0600 0000 000	10	10	•
Baignoires balnéo	Code	Poids	P.P.*	€
Hid Digital	S200 2785 2000 000	58	1	•
Hid Dorsal	S200 2785 2100 000	59	1	•
Multijet Digital	S200 2785 2700 000	60	1	•
Multijet Dorsal	S200 2785 2800 000	61	1	•
Tabliers acryliques pour baignoires				
D'angle (hauteur 560mm)	S200 2790 0000 000	6	1	•

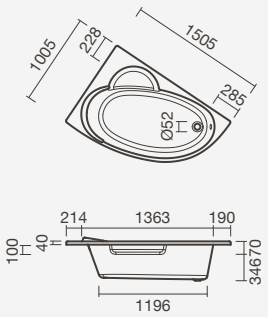

1500 x 1000 - DROIT

Baignoires	Code	Poids	P.P.*	€
Baignoire > en emballage: baignoire et structure de support				
	S200 2777 2300 000	37	6	•
Supports pour baignoires				
Pieds de support	S101 0110 0000 000	3		•
Structure de support	S201 0600 0000 000	10	10	•
Baignoires balnéo	Code	Poids	P.P.*	€
Hid Digital	S200 2775 2000 000	58	1	•
Hid Dorsal	S200 2775 2100 000	59	1	•
Multijet Digital	S200 2775 2700 000	60	1	•
Multijet Dorsal	S200 2775 2800 000	61	1	•
Tabliers acryliques pour baignoires				
D'angle (hauteur 560mm)	S200 2790 0000 000	6	1	•

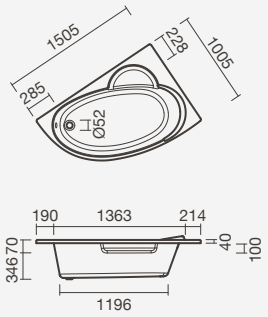

Isabel



Baignoire acrylique ISABEL avec tablier propre acrylique et mitigeur BALANCE

COULEURS

Blanc

DIMENSIONS ET CAPACITÉ

1500 x 1500 - 327 litres

MATÉRIEL

Acrylique



1500 x 1500

Baignoires	Code	Poids	P.P.*	€
Baignoire > en emballage: baignoire et structure de support				
	S200 3037 2300 000	44	6	•
Supports pour baignoires				
Pieds de support	S101 0110 0000 000	3		•
Pieds de support	S101 0190 0000 000	10	10	•
Baignoires balnéo	Code	Poids	P.P.*	€
Hid Digital	S200 3035 2000 000	58	1	•
Multijet Digital	S200 3035 2700 000	59	1	•
Tabliers acryliques pour baignoires				
D'angle (hauteur 575mm)	S200 3040 0000 000	4	1	•

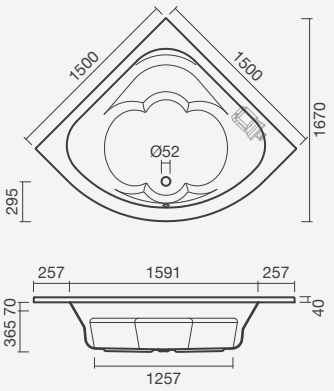



Baignoire acrylique ISABEL avec tablier propre acrylique et mitigeur BALANCE

Poids (kg) et mesures (mm) à titre purement indicatif • Prix unitaires sauf indication contraire • Prix hors TVA • Baignoires balnéo comprennent un support

Margarida

COULEURS

Blanc

DIMENSIONS ET CAPACITÉ

1450 x 1450 - 234 litres

MATÉRIEL

Acrylique



Baignoire acrylique MARGARIDA avec tablier propre acrylique et mitigeur BALANCE



1450 x 1450

Baignoires	Code	Poids	P.P.*	€
Baignoire > en emballage: baignoire et structure de support				
	S200 3477 2300 000	38	1	•
Supports pour baignoires				
Pieds de support	S101 0110 0000 000	3		•
Structure de support	S101 0190 0000 000	10	10	•
Baignoires balnéo	Code	Poids	P.P.*	€
Hid Digital	S200 3475 2000 000	54	1	•
Hid Dorsal	S200 3475 2100 000	55	1	•
Multijet Digital	S200 3475 2700 000	56	1	•
Multijet Dorsal	S200 3475 2800 000	57	1	•
Tabliers acryliques pour baignoires				
D'angle (hauteur 565mm)	S200 3480 0000 000	7	10	•

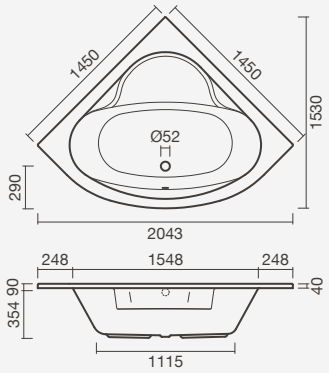



Détail du tablier propre de la baignoire acrylique MARGARIDA

Poids (kg) et mesures (mm) à titre purement indicatif • Prix unitaires sauf indication contraire • Prix hors TVA • Baignoires balnéo comprennent un support

Area

COULEURS

Blanc

DIMENSIONS ET CAPACITÉ

1400 x 1400 - 257 litres

MATÉRIEL

Acrylique

Baignoire acrylique AREA avec tablier propre acrylique



1400 x 1400

Baignoires	Code	Poids	P.P.*	€
Baignoire > en emballage: baignoire et structure de support				
	S200 2217 2300 000	38	1	•
Supports pour baignoires				
Pieds de support	S101 0110 0000 000	3		•
Structure de support	S101 0190 0000 000	10	10	•
Baignoires balnéo	Code	Poids	P.P.*	€
Hid Digital	S200 2215 2000 000	52	1	•
Hid Dorsal	S200 2215 2100 000	53	1	•
Multijet Digital	S200 2215 2700 000	54	1	•
Multijet Dorsal	S200 2215 2800 000	55	1	•
Tabliers acryliques pour baignoires				
D'angle (hauteur 560mm)	S200 2200 0000 000	5	10	•

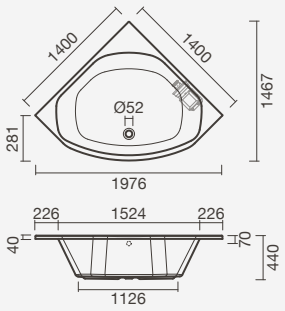



Détail du tablier propre de la baignoire acrylique AREA

Poids (kg) et mesures (mm) à titre purement indicatif • Prix unitaires sauf indication contraire • Prix hors TVA • Baignoires balnéo comprennent un support

Claudia



Baignoire acrylique CLAUDIA avec tablier propre acrylique et mitigeur UNIC

COULEURS

Blanc

DIMENSIONS ET CAPACITÉ

1400 x 1400 - 276 litres

MATÉRIEL

Acrylique



1400 x 1400

Baignoires	Code	Poids	P.P.*	€
Baignoire > en emballage: baignoire et structure de support				
	S200 2317 2300 000	38	6	•
Supports pour baignoires				
Pieds de support	S101 0110 0000 000	3		•
Structure de support	S101 0190 0000 000	10	10	•
Baignoires balnéo	Code	Poids	P.P.*	€
Hid Digital	S200 2315 2000 000	52	1	•
Hid Dorsal	S200 2315 2100 000	53	1	•
Multijet Digital	S200 2315 2700 000	54	1	•
Multijet Dorsal	S200 2315 2800 000	55	1	•
Tabliers acryliques pour baignoires				
D'angle (hauteur 580mm)	S200 2300 0000 000	4	1	•

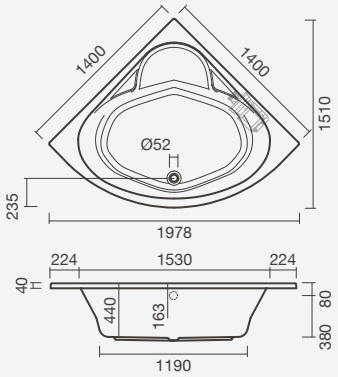



Baignoire acrylique CLAUDIA avec tablier propre acrylique et mitigeur UNIC

Poids (kg) et mesures (mm) à titre purement indicatif • Prix unitaires sauf indication contraire • Prix hors TVA • Baignoires balnéo comprennent un support

Rute



COULEURS

Blanc

DIMENSIONS ET CAPACITÉ

1370 x 1370 - 260 litres

MATÉRIEL

Acrylique

Baignoire acrylique RUTE avec tablier propre acrylique et mitigeur UNIC



1370 x 1370

Baignoires	Code	Poids	P.P.*	€
Baignoire > en emballage: baignoire et structure de support				
	S200 4187 3000 000	34	10	•
Supports pour baignoires				
Pieds de support	S101 0110 0000 000	3		•
Structure de support	S101 0190 0000 000	10	10	•
Baignoires balnéo	Code	Poids	P.P.*	€
Hid Digital	S200 4185 2000 000	54	1	•
Multijet Digital	S200 4185 2700 000	55	1	•
Tabliers acryliques pour baignoires				
D'angle (hauteur 565mm)	S200 4170 0000 000	10	10	•

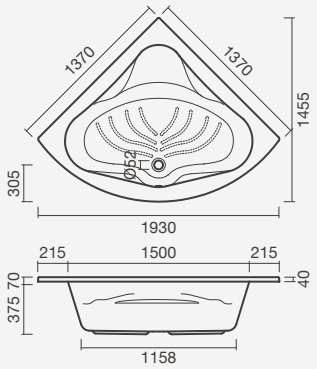



Baignoire acrylique RUTE avec tablier propre acrylique et mitigeur UNIC

Trevo

COULEURS

Blanc

DIMENSIONS ET CAPACITÉ

1350 x 1350 - 268 litres

MATÉRIEL

Acrylique

Baignoire acrylique TREVO avec tablier propre acrylique



1350 x 1350

Baignoires	Code	Poids	P.P.*	€
Baignoire > en emballage: baignoire et structure de support				
	S200 4497 3000 000	35	1	•
Supports pour baignoires				
Pieds de support	S101 0110 0000 000	3		•
Structure de support	S101 0190 0000 000	10	10	•
Baignoires balnéo	Code	Poids	P.P.*	€
Hid Digital	S200 4495 2000 000	50	1	•
Hid Dorsal	S200 4495 2100 000	51	1	•
Multijet Digital	S200 4495 2700 000	52	1	•
Multijet Dorsal	S200 4495 2800 000	53	1	•
Tabliers acryliques pour baignoires				
D'angle (hauteur 560mm)	S200 4480 0000 000	7	10	•

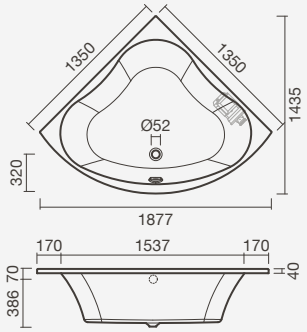



Baignoire acrylique TREVO avec tablier propre acrylique

Poids (kg) et mesures (mm) à titre purement indicatif • Prix unitaires sauf indication contraire • Prix hors TVA • Baignoires balnéo comprennent un support

Oasis



COULEURS

Blanc

DIMENSIONS ET CAPACITÉ

1300 x 1300 - 201 litres

MATÉRIEL

Acrylique

Baignoire acrylique OASIS avec tablier propre acrylique et mitigeur UNIC



1300 x 1300

Baignoires	Code	Poids	P.P.*	€
Baignoire > en emballage: baignoire et structure de support				
	S200 3697 3000 000	35	1	•
Supports pour baignoires				
Pieds de support	S101 0110 0000 000	3		•
Structure de support	S101 0190 0000 000	10	10	•
Baignoires balnéo	Code	Poids	P.P.*	€
Hid Digital	S200 3695 2000 000	54	1	•
Multijet Digital	S200 3695 2700 000	55	1	•
Tabliers acryliques pour baignoires				
D'angle (hauteur 510mm)	S200 3680 0000 000	6	10	•

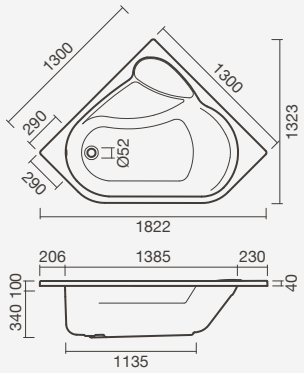



Baignoire acrylique OASIS avec tablier propre acrylique et mitigeur UNIC

Tabliers en bois



COULEURS

Wengé (201)

COMPATIBILITÉ

Baignoires acryliques rectangulaires

MATÉRIEL

Tablier en bois de 9mm: durable et résistant à l'humidité et l'eau

ASSEMBLAGE

Légère et facile à assembler: le kit de fixation à double verrouillage permet l'alignement des bords du panneau et la baignoire

Tabliers avec finition en bois wengé et baignoire NEX

APPLICATION EN NICHE - Tablier frontal

Hauteur: 560mm

Tablier frontal	Code	Poids	P.P.*	€
1800	TN20 0011 5232 0100	10	10	•
1700	S200 2955 2320 100	9	10	•
1600	S200 2935 2320 100	9	10	•

Hauteur: 510mm

Tablier frontal	Code	Poids	P.P.*	€
1800	S200 2965 2320 100	9	10	•
1700	S200 2945 2320 100	9	10	•
1600	S200 2925 2320 100	8	10	•

Dans ".." dans le code du produit, entrez le code de couleur choisi

APPLICATION EN ÎLOT - Tablier frontal + Tablier latéral

Hauteur: 560mm

Tablier frontal	Code	Poids	P.P.*	€
1800	TN20 0011 5232 0100	10	10	•
1700	S200 2955 2320 100	9	10	•
1600	S200 2935 2320 100	9	10	•
Tablier latéral en îlot				
900	S200 3435 2320 100	6	10	•
800	TN20 0027 5232 0100	5	10	•
750	TN20 0023 5232 0100	5	10	•
700	TN20 0019 5232 0100	4	10	•

Hauteur: 510mm

Tablier frontal	Code	Poids	P.P.*	€
1800	S200 2965 2320 100	9	10	•
1700	S200 2945 2320 100	9	10	•
1600	S200 2925 2320 100	8	10	•
Tablier latéral en îlot				
900	TN20 0029 5232 0100	6	10	•
800	S200 3405 2320 100	5	10	•
750	TN20 0021 5232 0100	5	10	•
700	TN20 0017 5232 0100	4	10	•

APPLICATION D'ANGLE - Tablier frontal + Tablier latéral

Hauteur: 560mm

Tablier frontal	Code	Poids	P.P.*	€
1800	TN20 0011 5232 0100	10	10	•
1700	S200 2955 2320 100	9	10	•
1600	S200 2935 2320 100	9	10	•
Tablier latéral				
900	S200 3425 2320 100	6	10	•
800	TN20 0026 5232 0100	5	10	•
750	S200 3375 2320 100	5	10	•
700	S200 3355 2320 100	4	10	•

Hauteur: 510mm

Tablier frontal	Code	Poids	P.P.*	€
1800	S200 2965 2320 100	9	10	•
1700	S200 2945 2320 100	9	10	•
1600	S200 2925 2320 100	8	10	•
Tablier latéral				
900	TN20 0028 5232 0100	6	10	•
800	S200 3395 2320 100	5	10	•
750	S200 3365 2320 100	5	10	•
700	S200 3345 2320 100	4	10	•

Accessoires



Repose-tête universel pour baignoires avec dorsal courbe

REPOSE-TÊTES





Repose-tête universel

> compatible avec baignoires acryliques
> en polyuréthane fini texturée noir
> en emballage: repose-tête

Pour dorsal plat	Poids	€
S200 8447 5705 900	1	•
Pour dorsale courbe		
S200 8437 5705 900	1	•



Repose-tête basic

> compatible avec baignoires acryliques
> en polyuréthane fini texturée noir
> en emballage: repose-tête

Pour dorsale courbe	Poids	€
S200 8347 5705 600	1	•

POIGNÉES



Poignée pour baignoire

> compatible avec baignoires acryliques
> en emballage: poignée pour baignoire (1 unité)

Code	Poids	€
S200 8397 5805 600	1	•

BONDES DE VIDANGE





Bonde de vidange pour baignoire

> compatible avec baignoires acryliques
> en emballage: bonde de vidange

1050mm de longueur	Poids	€
TNR2 0000 0000 0029	1	•
580mm de longueur		
TN20 0051 0000 0000	1	•

HYGIÈNE

Kit de nettoyage et de désinfection

> compatible avec systèmes balnéo
> en emballage: kit de nettoyage et de désinfection

Code	Poids	€
S101 0230 0000 000	1	•

RÉPARATION

Kit de réparation

> compatible avec baignoires acryliques
> en emballage: kit de réparation

Code	Poids	€
SR20 0000 0000 003	1	•

Queen



Baignoire *en îlot* en acier emaillé QUEEN avec tablier en îlot et mitigeur sur pied BALANCE

COULEURS

Blanc

Noir

Blanc + Rouge

DIMENSIONS ET CAPACITÉ

1800 x 800 - 230 litres

MATÉRIEL

Acier émaillé






1800 x 800 - *ENCASTRÉE*

Baignoires	Code	Poids	P.P.*	Blanc €
Baignoire				
> en emballage: baignoire et kit de fixation				
Surface lisse	S300 0225 7500 000	47	13	•
Surface antidérapant	S300 0225 7300 000	47	13	•
Accessoires				
Pieds de support filetés	S300 0252 3250 700	1		•
Kit de réparation	SR30 0000 0000 001	1		•

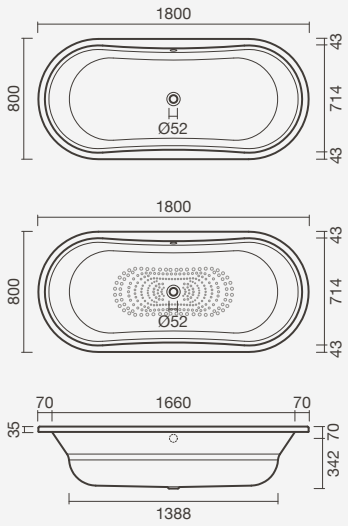

1800 x 800 - *EN ÎLOT AVEC TABLIER INTÉGRAL*

Baignoires	Code	Poids	P.P.*	Blanc €
Baignoire				
> en emballage: baignoire, kit d'insonorisation, tablier intégral et bonde de vidange				
Surface antidérapant	S300 0221 2100 000	85	1	•

Baignoires	Code	Poids	P.P.*	Noir €
Baignoire				
> en emballage: baignoire, kit d'insonorisation, tablier intégral et bonde de vidange				
Surface antidérapant	S300 0221 2105 600	85	1	•
Accessoires				
Pieds de support filetés	S300 0252 3250 700	1		•
Kit de réparation	SR30 0000 0000 001	1		•

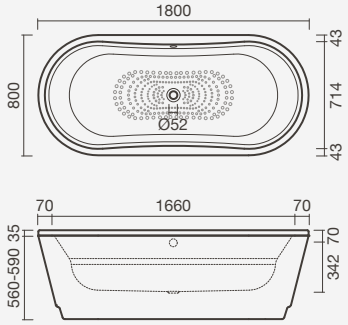

1800 x 800 - *EN ÎLOT AVEC PIEDS - WOODLINE*

Baignoires	Code	Poids	P.P.*	Blanc €
Baignoire				
> extérieur de baignoire rouge métallique et structure de support noire brillante				
> en emballage: baignoire, structure de support et bonde de vidange				
Surface antidérapant	S300 0242 6606 100	72	1	•
Accessoires				
Pieds de support filetés	S300 0252 3250 700	1		•
Kit de réparation	SR30 0000 0000 001	1		•

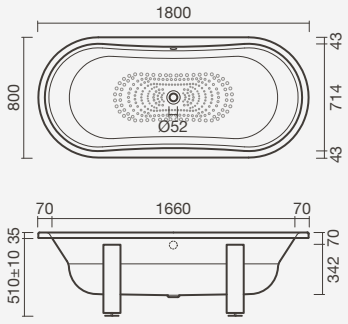

Hotel



Baignoire en acier emaillé HOTEL et mitigeur SILK

COULEURS

Blanc

DIMENSIONS ET CAPACITÉ

1700 x 750 - 180 litres
1600 x 750 - 170 litres
1500 x 750 - 160 litres
1400 x 750 - 150 litres

MATÉRIEL

Acier émaillé



1700 x 750

Baignoires	Code	Poids	P.P.*	€
Baignoire > surface antidérapant				
	S300 0215 7100 000	28	22	•
Accessoires				
Pieds de support filetés	S300 0252 3250 700	1		•
Kit de réparation	SR30 0000 0000 001	1		•

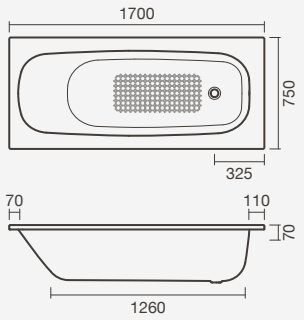

1600 x 750

Baignoires	Code	Poids	P.P.*	€
Baignoire > surface antidérapant				
	S300 0205 7100 000	25	22	•
Accessoires				
Pieds de support filetés	S300 0252 3250 700	1		•
Kit de réparation	SR30 0000 0000 001	1		•

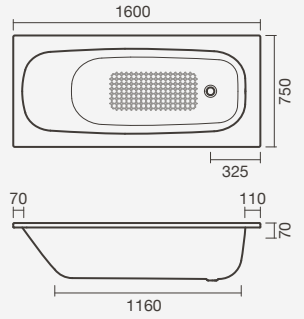

1500 x 750

Baignoires	Code	Poids	P.P.*	€
Baignoire > surface antidérapant				
	S300 0195 7100 000	26	22	•
Accessoires				
Pieds de support filetés	S300 0252 3250 700	1		•
Kit de réparation	SR30 0000 0000 001	1		•

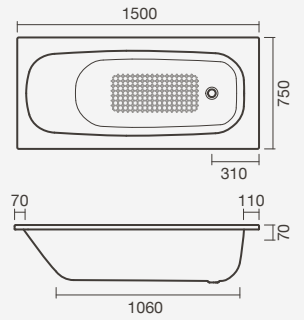

1400 x 750

Baignoires	Code	Poids	P.P.*	€
Baignoire > surface antidérapant				
	S300 0185 7100 000	24	22	•
Accessoires				
Pieds de support filetés	S300 0252 3250 700	1		•
Kit de réparation	SR30 0000 0000 001	1		•

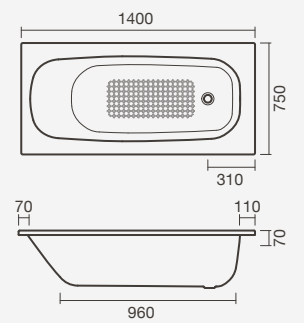

Europa



Baignoire en acier emaillé EUROPA et mitigeur BALANCE

COULEURS

Blanc

DIMENSIONS ET CAPACITÉ

1700 x 700 - 190 litres
1600 x 700 - 180litres
1500 x 700 - 170 litres
1400 x 700 - 160 litres
1300 x 700 - 150 litres
1200 x 700 - 140 litres
1050 x 700 - 110 litres

MATÉRIEL

Acier émaillé



1700 x 700

Baignoires	Code	Poids	P.P.*	€
Baignoires				
Surface lisse	S300 0135 7000 000	25	24	•
Surface antidérapant	S300 0135 7100 000	25	24	•
Accessoires				
Pieds de support filetés > incompatible avec baignoire Europa Infantil avec siège				
	S300 0252 3250 700	1		•
Kit de réparation	SR30 0000 0000 001	1		•

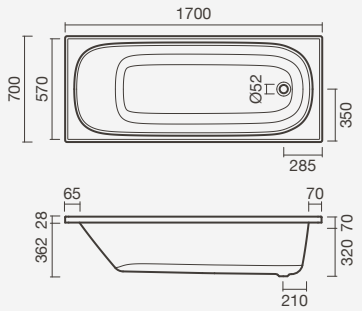

1600 x 700

Baignoires	Code	Poids	P.P.*	€
Baignoires				
Surface lisse	S300 0115 7000 000	24	24	•
Surface antidérapant	S300 0115 7100 000	24	24	•
Accessoires				
Pieds de support filetés > incompatible avec baignoire Europa Infantil avec siège				
	S300 0252 3250 700	1		•
Kit de réparation	SR30 0000 0000 001	1		•

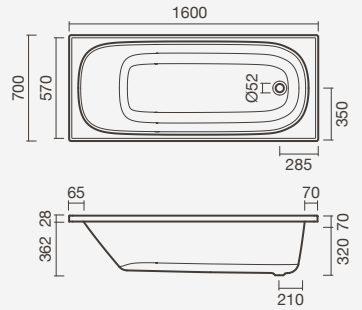

1500 x 700

Baignoires	Code	Poids	P.P.*	€
Baignoires				
Surface lisse	S300 0105 7000 000	23	24	•
Surface antidérapant	S300 0105 7100 000	23	24	•
Accessoires				
Pieds de support filetés > incompatible avec baignoire Europa Infantil avec siège				
	S300 0252 3250 700	1		•
Kit de réparation	SR30 0000 0000 001	1		•

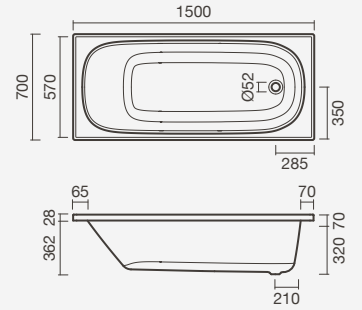

1400 x 700

Baignoires	Code	Poids	P.P.*	€
Baignoires				
Surface lisse	S300 0095 7000 000	21	24	•
Surface antidérapant	S300 0095 7100 000	21	24	•
Accessoires				
Pieds de support filetés > incompatible avec baignoire Europa Infantil avec siège				
	S300 0252 3250 700	1		•
Kit de réparation	SR30 0000 0000 001	1		•

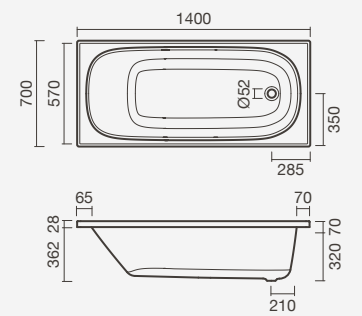

1300 x 700

Baignoires	Code	Poids	P.P.*	€
Baignoires				
Surface lisse	S300 0085 7000 000	19	24	•
Surface antidérapant	S300 0085 7100 000	19	24	•
Accessoires				
Pieds de support filetés > incompatible avec baignoire Europa Infantil avec siège				
	S300 0252 3250 700	1		•
Kit de réparation	SR30 0000 0000 001	1		•

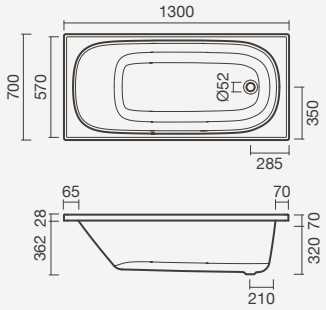

1200 x 700

Baignoires	Code	Poids	P.P.*	€
Baignoires				
Surface lisse	S300 0075 7000 000	17	24	•
Surface antidérapant	S300 0075 7100 000	17	24	•
Accessoires				
Pieds de support filetés > incompatible avec baignoire Europa Infantil avec siège				
	S300 0252 3250 700	1		•
Kit de réparation	SR30 0000 0000 001	1		•

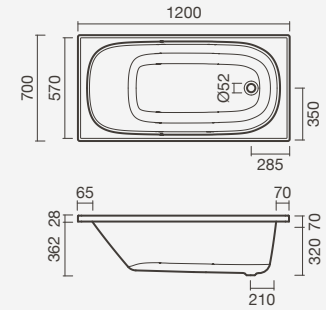

1050 x 700 - EUROPA INFANTIL

Baignoires	Code	Poids	P.P.*	€
Baignoire				
Surface antidérapant	S300 0175 7100 000	16	22	•
Baignoire - avec siège				
Surface lisse	S300 0155 7000 000	16	22	•
Accessoires				
Pieds de support filetés > incompatible avec baignoire Europa Infantil avec siège				
	S300 0252 3250 700	1		•
Kit de réparation	SR30 0000 0000 001	1		•

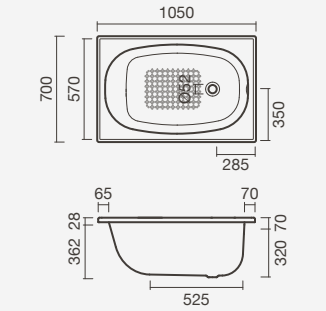

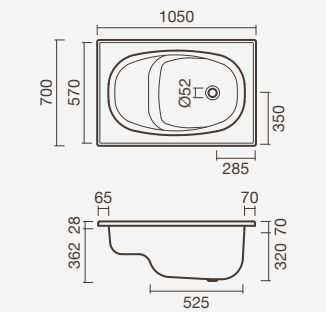







Baignoire en acier emaillé EUROPA INFANTIL avec siège et mitigeur BALANCE

Qualité

Parce que la qualité est la racine du succès de toute organisation, nous investissons constamment et notablement dans l'amélioration de toutes nos activités: de la phase de conception et production jusqu'au service après-vente. Grâce à cet effort, nous avons obtenu la certification pour notre **Système de Gestion de la Qualité et de Gestion Environnementale**, selon les normes européennes **NP EN ISO 9001** et **NP EN ISO 14001.**

Outre le prestige et la crédibilité qu'elles représentent, les certifications attribuées par APCER (Association Portugaise de Certification) sont la reconnaissance d'un travail que Sanitana développe avec l'objectif ultime de satisfaire ses clientes et autres parties intéressées.

Système de Gestion de la Qualité

La certification de notre **Système de Gestion de la Qualité** selon la norme **NP EN ISO 9001** nous permet de démontrer l'engagement de notre organisation envers la qualité et la satisfaction de nos clients. La validation de notre Système de Gestion de la Qualité selon cette norme vise à prouver que Sanitana fonde son activité sur des critères d'exigence, de rigueur, d'organisation et de productivité, en augmentant sa compétitivité dans les marchés nationaux et internationaux.

Portugal Does It Better

C'est avec fierté que nous recevons la **classification GOLD** en ce qui concerne la **qualité de notre production céramique**. Attribuée par **APICER** (Association Portugaise de l'Industrie Céramique), son objectif est de donner du prestige et de valoriser la production céramique au Portugal, en reconnaissant l'excellence des entreprises à différents niveaux - qualité, environnement, hygiène et sécurité, énergie, certification du produit, responsabilité sociale, innovation, design et marque, patrimoine vivant et exportation - qui intègrent la production céramique, dans ce cas la céramique sanitaire.

CERAMICS Gold
Portugal does it better

Formation

Sanitana est une **Entité Accréditée** par la **DGERT** (Direction Générale portugaise de l'Emploi et des Relations du Travail) depuis 2010. Cette certification est un acte de reconnaissance formel que l'entreprise possède les compétences, moyens et ressources appropriés pour développer des activités formatives.

Nous définissons notre activité formative sur la base de **critères d'exigence, rigueur et qualité** dans les services fournis aux clients internes et externes. Nous avons une **bourse interne de formateurs**, avec **Certificat d'Aptitude Pédagogique**, qui nous permet d'organiser et promouvoir des formations dans des domaines tels qu'ingénierie, procès, hygiène et sécurité, comportemental, environnement et formation aux clients et aux professionnels.



Durabilité

L'utilisation des ressources humaines pour répondre aux besoins actuels ne peut en aucun cas compromettre la satisfaction des besoins des prochaines générations. Les organisations professionnelles jouent un rôle important en ce qui concerne l'**Engagement envers la Durabilité** et, pour cette raison, au sein de notre organisation, nous avons également créé des conditions pour pouvoir assumer entièrement cet engagement.

Notre Politique Environnementale a été élaborée en ayant cette idée en tête et conformément aux politiques globales commerciales, avec la vision futuriste de notre organisation. Nous nous sommes engagés à intégrer l'Environnement comme un outil pour promouvoir l'amélioration continue de l'Entreprise à tous les niveaux.
Ci-dessous, vous trouverez quelques initiatives que nous avons pris dans cette direction.

Système de Gestion Environnementale

Les impactes environnementaux gérés par le développement industriel et économique constituent un grand souci pour les institutions et organisations du monde entier. Parce que c'est également notre souci, nous avons adopté un **Système de Gestion Environnementale**, supporté par la norme **NP EN ISO 14001**. À travers celui-ci, nous prétendons gagner encore plus la confiance de nos clients, collaborateurs et autres parties intéressées, en démontrant notre responsabilité et engagement pour l'amélioration continue de notre performance environnementale.

Déclaration de Produit Environnementale

La **Déclaration Environnementale de Produit** indique la performance environnementale dans le cadre de la céramique sanitaire, de SANITANA et du Groupe dans lequel elle s'insère, grâce à l'adoption de critères scientifiquement mesurables qui sont validés par des entités extérieures à notre entreprise.
De cette façon, le consommateur a accès à des informations rigoureuses sur la performance environnementale des produits qu'il achète. La Déclaration Environnementale de Produit respecte les exigences de la norme **ISO 14025**, qui est axée sur le cycle de vie du produit lorsqu'il est exposé à la méthodologie des normes **EN 15804** et **ISO 16578**.

Water Label

Il est estimé que, dans les années à venir, avec la croissance démographique et les ambitieux programmes de développement, le besoin en ressources hydriques augmentera considérablement. Nous savons, cependant, que ces ressources sont de moins en moins nombreux à cause du réchauffement climatique de la planète.
Dans ce contexte naît **Water Label**, qui représente l'engagement des fabricants d'articles sanitaires (groupe duquel SANITANA fait fièrement partie) de développer des **solutions novatrices et technologiquement appropriées pour permettre la réduction de la consommation des ressources hydriques**. Cet engagement représente notre effort pour offrir à nos consommateurs des produits qui permettent une véritable économie à tous les niveaux : eau, énergie et argent.

Conditions Générales de Vente 2023 / 2024

Toutes les relations commerciales entre SANITANA - FÁBRICA DE SANITÁRIOS DE ANADIA, S.A., ci-après dénommé SANITANA et ses clients seront régies par les conditions générales de vente suivantes, qui seront considérées comme acceptées par le client par le simple fait d'envoyer une commande à SANITANA.

1. CATALOGUES ET COMMANDES

1.1 Les indications de nos catalogues ne sont données qu'à titre indicatif et non contraignant. SANITANA se réserve le droit, à tout moment, de modifier les caractéristiques de la gamme actuelle de produits qu'elle vend.

1.2 On considérera comme étant valables les commandes passées par écrit.

1.3 Toute condition stipulée par le client dans sa commande ne sera prise en considération que si elle s'adapte aux conditions générales de vente ou aux conditions particulières de chaque produit, pourvu qu'elle soit expressément acceptée par SANITANA.

2. ANNULATION OU MODIFICATION DE COMMANDES

2.1 Les commandes acceptées ne pourront pas être annulées ou modifiées dans les cas suivants:

- Lorsque 4 jours se sont écoulés depuis sa réception;
- Lorsque l'expédition du produit a déjà été effectuée;
- Lorsqu'on a entamé le processus de fabrication spéciale pour les produits spéciaux, c'est-à-dire, les produits ne figurant pas dans nos catalogues.

2.2 SANITANA se réserve le droit d'annuler les commandes en suspens en cas de défaillance du client - totale ou partielle - dans des contrats précédents.

3. PRIX

3.1 Les prix sont toujours répertoriés dans le bordereau des prix (hors TVA) en vigueur au moment de l'expédition des marchandises.

3.2 Le bordereau des prix peut être modifié sans aucun préavis.

3.3 Les prix de vente peuvent être modifiés par simple avis au client. Si le client n'accepte pas le nouveau prix, il pourra annuler la commande, en le faisant part à SANITANA, par écrit, dans les huit jours suivant la date de l'avis. Après ce dernier délai, on considérera que les nouvelles conditions sont pleinement acceptées.

3.4 La modification des impôts prélevés sur la production, livraison ou vente des produits ne permettra pas au client d'annuler la commande.

4. BONUS

4.1 Toute remise, rappel, rabais ou crédit accordé sur le prix de bordereau sera soumis à la bonne exécution des obligations dont elle est issue.

5. DÉLAIS DE LIVRAISON

5.1 Les délais figurant dans notre acceptation de commande sont purement indicatifs.

5.2 Le non-respect du délai de livraison ne sera pas un motif de plainte par le Client et ne peut, en aucun cas, donner lieu à un dédommagement.

5.3 Les retards de livraison causés par force majeure ou qui ne sont pas directement attribuables à SANITANA ne serviront pas de justification pour l'annulation de la commande par le client.

6. LIVRAISON

6.1 Les marchandises sont considérées livrées lors de la conclusion, dans les locaux de SANITANA, de leur chargement dans un moyen de transport du client et lorsque le bon de livraison respectif est signé par le conducteur.

6.2. Quand la livraison de la marchandise est effectué par un moyen de transport sous la responsabilité de SANITANA, le bon de livraison du transporteur devra être signé lors de la réception, et devra mentionner auprès de la signature, "Marchandise sous réserve et soumise à vérification". Au cas où le destinataire ne formule pas cette réserve, il est présumé que celle-ci est en bon état, ne donnant pas lieu à une réclamation. Si dans un délai de 8 (huit) jours après la réception de la part du client de la marchandise, il n'y a aucune réclamation, la formulation de cette réserve implique la pleine acceptation de la marchandise.

6.3 Les commandes peuvent être faites par livraisons partielles.

6.4 Le déchargement de la marchandise sera à la charge du client, au cas où il viendra la chercher aux locaux de SANITANA.

6.5 SANITANA peut refuser d'effectuer le transport des commandes, lorsque:

- L'adresse de livraison n'est pas l'entrepôt du client, ou ce qui fut accordé au préalable;
- Le volume de la commande ne le justifie pas.

7. EMBALAGENS

7.1 Nos produits seront emballés et transportés selon l'indication sur le bordereau des prix.

7.2 Sauf indication contraire, les prix de nos produits comprennent les emballages.

8. CONDIÇÕES DE PAGAMENTO

8.1 Notre département financier déterminera un plafond de crédit pour chaque client, sur la base des informations commerciales et financières de son comportement en tant que partenaire d'affaires.

8.2 Toutes les factures doivent être réglées dans les délais respectifs, sauf accord écrit et accepté par les deux parties.
8.3 Les fournitures qui ne sont pas payées dans les délais portent intérêts conformément à la loi après la date d'échéance de la facture respective. L'existence éventuelle de situations en suspens ne sont en aucun cas, acceptées comme justification pour le non paiement d'une facture à temps.
8.4 En cas de non-respect de la part des clients, les fournitures seront suspendues.
8.5 Pour les clients dont le crédit est en suspens, les commandes ne seront pas traitées.
8.6 On considère le respect des délais comme étant la date de réception, dans nos services, de la respective forme de règlement.
8.7 Avant l'exécution de la totalité ou d'une partie de la commande, s'il se produit ou si on connaît des faits ou circonstances donnant lieu à une crainte bien fondée que le client n'effectuera pas le paiement, SANITANA pourra suspendre la livraison des produits si le client ne prévoit pas ou ne garantit pas le paiement dans le délai correspondant.
8.8 Ces conditions entrent immédiatement en vigueur et annulent et remplacent les précédentes, pouvant être modifiées sans préavis.

9. GARANTIE

9.1 Nos produits, lorsqu'ils sont utilisés et installés conformément à nos instructions, sont garantis contre les défauts de fabrication pendant 3 ans pour les produits achetés après le 01/01/2022 et de 2 ans pour les produits achetés avant le 31/12/2021, sauf dans les cas où le document correspondant indique une autre période ou d'autres conditions spécifiques.
9.2 Pour l'application de cette garantie, on exige, dans tous les cas, l'acceptation du défaut par nos services techniques et le retour des produits défectueux.
9.3 Les coûts de remplacement des produits acceptés sous garantie seront payés par SANITANA.

10. RÉCLAMATIONS

10.1 Les réclamations doivent être présentés dans un délai de 10 jours ouvrables suivants la date de la charge de la commande ou dans le délai mentionné dans le point 6.2 des conditions de livraison.
10.2 S'il est prouvé, après observation par nos techniciens, que la plainte est fondée, SANITANA sera tenue responsable que de la réparation ou, en dernier cas, de l'échange pour un produit similaire.
10.3 Si la plainte n'est pas fondée et l'état du matériel lui permet d'être commercialisé, les clients ont 10 jours pour reprendre leur matériel dans nos entrepôts après notre communication.

11. RETOURS DE MARCHANDISE

11.1 Tous les retours de produits sont soumis à notre acceptation préalable.
11.2 Sur les retours autorisés, on pourra déduire les frais de réception, d'essais, d'inspection et de dévaluation, à convenir avec le Client, selon le cas.
11.3 On n'acceptera, en aucun cas, des retours de:
11.3.1 Équipement sanitaire de modèles et/ou couleurs qui ne font pas partie de la gamme actuelle, à ce jour;
11.3.2 Meubles et baignoires balnéo.

12. VALIDITÉ

12.1 Les présentes conditions s'appliquent aux produits figurant sur le bordereau des prix et seront valables jusqu'au 31/12/2023 sauf indication contraire.
12.2 Si les conditions susvisées ne sont pas respectées, SANITANA se réserve le droit de prendre les mesures jugées nécessaires.

13. JURIDICTION

13.1 Les Clients, ainsi que Sanitana, se soumettent expressément à la juridiction des tribunaux de l'arrondissement d' Anadia, Portugal.

Sanitana Improving Simplicity

À propos de ce catalogue

Tous les codes de produits présentés dans ce catalogue sont maintenant représentés avec un espacement afin de faciliter leur consultation et leur mémorisation. Veuillez noter cependant que le système de codage SANITANA n'inclut pas ces espaces (un code représenté par S100 9652 3600 000 est en fait le code S10096523600000).
Les prix fixés sont obtenus en ajoutant le prix de l'option la plus économique pour chaque composant. Prix hors TVA.

Les produits illustrés dans ce catalogue ne peuvent pas correspondre exactement au produit final en raison du concept graphique du catalogue et des contraintes inhérentes aux supports de reproduction. Pour des raisons techniques et / ou commerciales, SANITANA se réserve le droit de modifier les prix sans préavis, les matériaux, les accessoires ou d'autres spécifications techniques contenues dans ce catalogue. Les formats, dimensions, couleurs et autres caractéristiques du produit doivent être pris comme code. Sauf indication contraire, tous les poids sont exprimés en kilogrammes (kg) et les mesures en millimètres (mm).

PEFC PEFC/13-31-011

PEFC Portugal est le système portugais de certification de la gestion durable des forêts, reconnu par PEFC International, qui permet aux producteurs forestiers portugais de satisfaire aux exigences reconnues au niveau international en matière de gestion durable des forêts.

Ce catalogue est produit à partir de papier sur la gestion durable des forêts, où les principes de durabilité fondés sur trois piliers fondamentaux sont appliqués de manière cohérente: (1) social (2) environnemental (3) économique.

Sanitana, Fábrica de Sanitários de Anadia S.A.
Zona Industrial de Anadia, Apartado 45 | 3781-909 Anadia (Portugal)
E-mail: info@sanitana.com | **Tel:** +351 231 519 500 | **Fax:** +351 231 511 504

www.sanitana.com | www.sanitanaprofissional.com

Assistance Technique
Tel: +351 231 519 515 | **Fax:** +351 231 519 504
E-mail: assistencia.sanitana@sanitana.pt

S120 [05.2023]